Сәулет, қала құрылысы және құрылыс саласындағы мемлекеттік нормативтер
ҚАЗАҚСТАН РЕСПУБЛИКАСЫНЫҢ ЕРЕЖЕЛЕР ЖИНАҒЫ

Государственные нормативы
в области архитектуры, градостроительства и строительства
СВОД ПРАВИЛ РЕСПУБЛИКИ КАЗАХСТАН

МҮГЕДЕКТЕР МЕН ҚАРТТАРҒА АРНАЛҒАН ИНТЕРНАТ ҮЙЛЕР

ДОМА-ИНТЕРНАТЫ ДЛЯ ИНВАЛИДОВ И ПРЕСТАРЕЛЫХ

ҚР ЕЖ 3.02-105-2013*
СП РК 3.02-105-2013*

Ресми басылым
Издание официальное

Қазақстан Республикасы Өнеркәсіп және құрылыс министрлігі Құрылыс және тұрғын үй-коммуналдық шаруашылық істері комитеті

Комитет по делам строительства и жилищно-коммунального хозяйства Министерства промышленности и строительства Республики Казахстан

Астана 2024

ҚР ЕЖ 3.02-105-2013*
СП РК 3.02-105-2013*

АЛҒЫ СӨЗ

1 ӘЗІРЛЕГЕН:	«ҚазҚСҒЗИ» АҚ, «ИННОБИЛД» ЖШС
2 ҰСЫНҒАН:	Қазақстан Республикасы Ұлттық экономика министрлігі Құрылыс, тұрғын үй-коммуналдық шаруашылық істері және жер ресурстарын басқару комитетінің Техникалық реттеу және нормалау басқармасы
3 БЕКІТІЛГЕН ЖӘНЕ ҚОЛДАНЫСҚА ЕНГІЗІЛГЕН:	Қазақстан Республикасы Ұлттық экономика министрлігі Құрылыс, тұрғын үй-коммуналдық шаруашылық істері және жер ресурстарын басқару комитетінің 2014 жылғы 29 желтоқсандағы № 156-НҚ бұйрығымен 2015 жылдың 1 шілдеден бастап

ПРЕДИСЛОВИЕ

1 РАЗРАБОТАН:	АО «КазНИИСА», ТОО «ИННОБИЛД»
2 ПРЕДСТАВЛЕН:	Управлением технического регулирования и нормирования Комитета по делам строительства, жилищно-коммунального хозяйства и управления земельными ресурсами Министерства национальной экономики Республики Казахстан
3 УТВЕРЖДЕН И ВВЕДЕН В ДЕЙСТВИЕ:	Приказом Комитета по делам строительства, жилищно-коммунального хозяйства и управления земельными ресурсами Министерства национальной экономики Республики Казахстан от 29 декабря 2014 года №156- НҚ с 1 июля 2015 года

Осы мемлекеттік нормативті Қазақстан Республикасының сәулет, қала құрылысы және құрылыс істері жөніндегі Уәкілетті мемлекеттік органның рұқсатынсыз ресми басылым ретінде толық немесе ішінара қайта басуға, көбейтуге және таратуға болмайды

Настоящий государственный норматив не может быть полностью или частично воспроизведен, тиражирован и распространен в качестве официального издания без разрешения Уполномоченного государственного органа по делам архитектуры, градостроительства и строительства Республики Казахстан

Қазақстан Республикасы Инвестициялар және даму министрлігі Құрылыс және тұрғын үй-коммуналдық шаруашылық істері комитетінің 17.10.2017 жылғы №224-НҚ және Қазақстан Республикасы Индустрия және инфрақұрылымдық даму министрлігі Құрылыс және тұрғын үй-коммуналдық шаруашылық істері комитетінің 2019 жылғы 27 қарашадағы №194-НҚ бұйрықтарына сәйкес өзгертулер мен толықтырулар енгізілді.

ҚР ӨҚМ Құрылыс және тұрғын үй-коммуналдық шаруашылық істері комитетінің 2024 жылғы 20 қарашадағы № 21-05-21/2846-И хатына сәйкес 2-бөлімге, 3.4, 4.1.1, 4.1.3, 4.1.4, 4.2.2, 4.2.14, 4.3.4, 4.4.3.5, 4.4.6.28 тармақтарға, 1, 2, 7, 8, Г.1, М.1-кестелерге (мемлекеттік тілде) және 2-бөлімге, 4.4.1.11 тармаққа (орыс тілде) редакциялық түзетулер енгізілді, бүкіл мәтін бойынша «мүгедек» термині «мүгедектігі бар адам» терминімен ауыстырылды.

Внесены изменения и дополнения в соответствии с приказами Комитета по делам строительства и жилищно-коммунального хозяйства Министерства по инвестициям и развитию Республики Казахстан №224-НҚ от 17.10.2017 года и Комитета по делам строительства и жилищно-коммунального хозяйства Министерства индустрии и инфраструктурного развития Республики Казахстан от 27 ноября 2019 года №194-НҚ.

В раздел 2, пункты 3.4, 4.1.1, 4.1.3, 4.1.4, 4.2.2, 4.2.14, 4.3.4, 4.4.3.5, 4.4.6.28, таблицы 1, 2, 7, 8, Г.1, М.1 (на государственном языке) и в раздел 2, пункт 4.4.1.11 (на русском языке) внесены редакционные правки, по всему тексту термин «инвалид» заменен на термин «лицо с инвалидностью» в соответствии с письмом Комитета по делам строительства и жилищно-коммунального хозяйства МПС РК от 20.11.2024 года № 21-05-21/2846-И.

МАЗМҰНЫ

КІРІСПЕ V
1 ҚОЛДАНЫЛУ САЛАСЫ 1
2 НОРМАТИВТІК СІЛТЕМЕЛЕР 1
3 ТЕРМИНДЕР МЕН АНЫҚТАМАЛАР 2
4 ҚОЛАЙЛЫ ШЕШІМДЕР 3
4.1 Негізгі ережелер 3
4.2 Өрт қауіпсіздігі 5
4.3 Жер телімі мен аумақ параметрлері 8
4.4 Көлемдік-жобалық шешімдер 12
4.4.1 Тұрғын үй және негізгі үй-жайлар 12
4.4.2 Медициналық және физикалық оңалту үй-жайлары 18
4.4.3 Мәдени - бос уақытты өткізу және дене шынықтыру-сауықтыру үй-жайлары . 21
4.4.4 Санитарлық-гигиеналық үй-жайлар 22
4.4.5 Жүру жолдары 25
4.4.6 Кіреберіс топтарды, баспалдақтарды, пандустарды, есіктерді орнату 26
4.4.7 Қосымша қондырғыларды орнату 29
4.4.8 Лифтілер мен көтергіш құралдар 30
4.4.9 Эргонометрикалық параметрлер 32
4.4.10 Көзге көрінетін құрылғылар және ақпарат құралдары 32
4.4.11 Акустикалық құрылғылар 35
4.5 Конструктивтік шешімдер 36
4.5.4 Интернат үйлер ғимараттары конструкциясының сенімділігі, беріктілігі мен орнықтылығы механикалық қауіпсіздігін бойынша қамтамасыз ететін Қазақстан Республикасы аумағындағы қолданыстағы нормативтік-техникалық құжаттар ережелеріне сәйкес есептеу қажет. 36
4.6 Инженерлік желілер мен жүйелерді жобалау 37
4.6.1 Сумен қамту және кәріз жүйелері 37
4.6.2 Жылыту, желдету және ауа баптау 38
4.6.3 Электрмен жабдықтау құрылғысының жүйесі 39
4.6.4 Қоқыс шығару 42
4.7 Қоршаған ортаны қорғау 43
5 ЭНЕРГИЯ ҮНЕМДЕУ ЖӘНЕ ТАБИҒИ РЕСУРСТАРДЫ ҰТЫМДЫ ПАЙДАЛАНУ 44
5.1 Энергия үнемдеу және жылу шығынын азайту 44
5.2 Табиғи ресурстарды тиімді пайдалану 45
А қосымшасы (ақпараттық) Оқу-өндірістік үй-жайлар 47
Б қосымшасы (ақпараттық) Мәдени-спорттық мақсаттағы үй-жайлар 49
В қосымшасы (ақпараттық) Медициналық үй-жайлар 49
Г қосымшасы (ақпараттық) Асханалар және өндірістік үй-жайлар 52
Д қосымшасы (ақпараттық) Әкімшілік-тұрмыстық үй-жайлар 58
Е қосымшасы (ақпараттық) Ақпараттық құрылғылар және байланыс құралдары 60

Ж қосымшасы (ақпараттық) Ересектерге арналған кресло-арбаның габариттері 62
И қосымшасы (ақпараттық) Тұрғын үй ғимараттарындағы ауа және ауа алмасу параметрлері 63
К қосымшасы (ақпараттық) Ғимараттардың, үй-жайлардың, құрылыстардың энергиялық тиімділік кластары 69
Л қосымшасы (ақпараттық) Қоршаған ортаға кері ықпал ететін құрылыс жұмыстарының түрлері 71
М қосымшасы (ақпараттық) Құрылыс материалдарының қалдықтарын қолдану нұсқаларын экологиялық бағалау 73

КІРІСПЕ

Осы құжат құрылыс саласын аймақтық және әлемдік әлеуметтік-экономикалық жүйеге біріктіруге бағытталған нормалаудың параметрлік әдісіне сәйкес Қазақстан Республикасының құрылыс саласындағы нормативтік базасының реформасы шегінде әзірленген.

Осы ережелер жинағы мүгедектігі бар адамдар мен қарттарға арналған интернат үйлерге (мүгедектігі бар адамдар мен қарттарға арналған стационарлық түрдегі медициналық-әлеуметтік мекемелерге (ұйымдарға)) қолданылатын «Ғимараттар мен құрылыстардың, құрылыс материалдарының және бұйымдардың қауіпсіздігі туралы» техникалық регламентінің дәлелдемелік базасына кіретін нормативтік құжаттардың бірі болып табылады.

Осы ережелер жинағы Қазақстан Республикасының аумағында жобаланатын және салынатын үйлер мен интернаттарды (мүгедектігі бар адамдар мен қарттарға арналған стационарлық түрдегі медициналық-әлеуметтік мекемелер (ұйымдар)) жобалау мен салу үшін әзірленді.

Осы ережелер жинағы «Мүгедектігі бар адамдар мен қарттарға арналған интернат үйлері» ҚР ҚН 3.02-05-2013 бойынша белгіленген жұмыс сипаттамаларының талаптарына қолайлы шешімдерді белгілейді және оларды орындаудың бірден-бір әдісі болып табылмайды. ***(Өзгерт. ред. – ҚТҮКШІК 17.10.2017ж. №224-НҚ бұйрығы)***

БЕЛГІ ҮШІН

ҚР ЕЖ 3.02-105-2013*
СП РК 3.02-105-2013*

ҚАЗАҚСТАН РЕСПУБЛИКАСЫНЫҢ ЕРЕЖЕЛЕР ЖИНАҒЫ
СВОД ПРАВИЛ РЕСПУБЛИКИ КАЗАХСТАН

МҮГЕДЕКТЕР МЕН ҚАРТТАРҒА АРНАЛҒАН ИНТЕРНАТ ҮЙЛЕРІ

ДОМА-ИНТЕРНАТЫ ДЛЯ ИНВАЛИДОВ И ПРЕСТАРЕЛЫХ

Енгізілген күні - 2015-07-01

1* ҚОЛДАНЫЛУ САЛАСЫ

1.1 * Осы ережелер жинағы тұру мен емделуге жағдай жасау жөніндегі мақсаттарды іске асыруды қамтамасыз ететін толыққанды сәулеттік орта арқылы мүгедектігі бар адамдар мен қарттарға арналған интернат үйлер (медициналық-әлеуметтік мекемелер (ұйымдар) (бұдан әрі – МӘМ) ғимараттарын жобалауға қолайлы шешімдерді белгілейді. ***(Өзгерт. ред. – ҚТҮКШІК 17.10.2017ж. №224-НҚ бұйрығы)***

1.2 * Осы ережелер жинағы жаңа және қолданыстағы мүгедектігі бар адамдар мен қарттарға арналған интернат үйлерді (МӘМ) қайта құруға таралады. ***(Өзгерт. ред. – ҚТҮКШІК 17.10.2017ж. №224-НҚ бұйрығы)***

1.3 Осы ережелер жинағы айрықша мекемелерге келуге мұқтаж ақыл-ой аппараты ауыр зақымданған жүйке ауруымен ауыратындарды қоспағанда, қарттар мен мүгедектігі бар адамдар қажеттіліктерін ескере отырып, ғимараттар мен құрылыстарды жобалауға, салуға және қайта құруға қолданылады.

2 НОРМАТИВТІК СІЛТЕМЕЛЕР

Осы ережелер жинағын қолдану үшін мынадай сілтемелік нормативтік құжаттар қажет:

ҚР ЕЖ 2.04-01-2017 Құрылыс климатологиясы.

ҚР ЕЖ 2.04-104-2012 Табиғи және жасанды жарықтандыру.

ҚР ЕЖ 3.01-101-2013 Қала құрылысы. Қалалық және ауылдық елді мекендерді жоспарлау және құрылысын салу.

ҚР ЕЖ 3.06-101-2012 Ғимараттар мен имараттарды халықтың қимылы шектеулі топтары үшін қолжетімділіктің есебімен жобалау.

ҚР ЕЖ 4.01-101-2012 Ғимараттар мен имараттардың ішкі су құбыры және кәрізі.

ҚР ЕЖ 4.02-101-2012 Ауаны жылыту, желдету және баптау.

МЕМСТ 21786-76 «Адам-машина» жүйесі. Сөзсіз хабарламаның дыбыстық сигнализаторы. Жалпы эргономикалық талаптар.

Ресми басылым

Ескертпе - Осы мемлекеттік нормативті пайдаланған кезде «Қазақстан Республикасының аумағында қолданылатын сәулет, қала құрылысы және құрылыс саласындағы нормативтік құқықтық актілер мен нормативтік техникалық құжаттар тізбесі», «ҚР Ұлттық стандарттары мен ұлттық техникалық-экономикалық ақпарат жіктеуіштерінің каталогы» және «Мемлекетаралық стандарттар каталогы» ақпараттық каталогтары бойынша жыл сайын жасалатын анықтамалық құжаттардың қолданылуын ағымдағы жылғы жағдай бойынша және ай сайын шығарылатын тиісті ақпараттық бюллетеньдерге - ағымдағы жылы жарияланған стандарттардың журналдары мен ақпараттық көрсеткіштері бойыншатексерген орынды. Егер сілтемелік құжат ауыстырылған (өзгертілген) болса, онда осы нормативті пайдаланған кезде ауыстырылған (өзгертілген) стандартты басшылыққа алған жөн, егер сілтемелік құжат ауыстырусыз жойылған болса, онда оған сілтеме берілген ереже осы сілтемені қозғамайтын бөлігінде қолданылады.

3 ТЕРМИНДЕР МЕН АНЫҚТАМАЛАР

Осы ережелер жинағында тиісті анықтамалары бар мынадай терминдер, сондай-ақ осы нысанның құрылыс нормаларында келтірілген терминдер мен анықтамалар қолданылады:

3.1 **Бейімделу:** Жаңа талаптарға бейімдеу. *Мұнда*: қажеттіліктерді ескеретін ғимараттың сәулеттік ортасының өзгерісі.

3.2 **Антропометриялық параметрлер:** Адам денесін және оның бөліктерін өлшеу жүйесі.

3.3 **Қауіпсіздік:** Жарақат алу немесе мүлікке, адамдарға, ғимаратқа немесе қондырғыларға залал тигізу қатерін болдырмай тұруға, қызмет көрсетуге немесе еңбек орындарына баруға жағдай жасау, сондай-ақ өрт қауіпсіздігін сақтау.

3.4 **Жер телімін абаттандыру**: Мүгедектігі бар адамдар мен қарттарға қолжетімділікті қамтамасыз ететін және жасанды ландшафты жасауды (көгалдандыруды), жолдарды төсеуді, сыртқы жарықтандыруды орнатуды, учаскеде демалыс, спорт және ойын-сауық аймақтарын құруды, сондай-ақ ақпараттық қамтамасыз етуді қамтитын іс-шаралар кешені.

3.5 **Жиек:** Қозғалыс жолдарын және кеңістіктерді қауіпсіздік және ақпараттық белгілері бойынша функцияларды қоса атқаратын биіктігі төмен біркелкі элементтермен қоршау.

3.6 **Қауіпсіздік аймағы:** Жарақат қаупі жағдайының алдын алуға арналған функционалдық элемент (алаң) шетіндегі аймақ (жолақ).

3.7 **Қолжетімді (кедергісіз) бағыт:** 1) мүмкіндігі шектеулі келушілерге қызмет көрсететін ғимараттар мен құрылыстардың барлық элементтері мен кеңістігін байланыстыратын үзіліссіз бағыт.

3.8 **Аймақ және кеңістік параметрлері:** Жоспардағы немесе кеңістіктегі қандай-да бір шекаралар аралығындағы өлшемдерге тән, мысалы мүгедектігі бар адамдар алып отырған орынның ұзындығы мен ені, кресло-арбаны бұру радиусы, қол жететін аймақ биіктігі және т. б. шамалардың (ұзындық, ені, биіктігі) сандық мәні.

3.9 **Жеке қызмет көрсету үй-жайы (функционалдық)**: Өз-өзіне қызмет көрсету немесе мекеме (кәсіпорын) қызметкерінің мүгедектігі бар адамдарға немесе қарттарға қызмет көрсету жүзеге асырылатын кабина немесе кабинет. Кабина (кабинет) габариттері,

әдеттегідей, бірге алып жүретін тұлғаны орналастыру мүмкіндігін ескеруі тиіс.

3.10 **Көлденең еңіс:** Қозғалыс бағытына перпендикуляр бет еңістігі.

3.11 **Қауіптілік хабарлағыштар**: Көру бұзушылығы бар мүгедектігі бар адамдарға олардың жолындағы қауіптер туралы ескерту үшін жаяу жүргіншілер жолының немесе басқа элементтердің үстіңгі бетіне кіріктірме немесе қойылатын арнайы элементтер.

3.12 **Символика**: Нысанды шартты көрсетуге (түсіндіруге) арналған графикалық немесе тактикалық тәсілмен қалпына келтірілетін белгі ақпараты.

3.13 **Тіршілік ортасы**: Адам өзінің барлық тіршілік қажеттіліктерінің көмегімен жүзеге асыратын адамды қоршаған материалдық орта, оның ішінде ғимарат пен құрылыс, олардың жабдығы, жарықтандыру және іргелес аумақ.

3.14 **Көрсеткіш тақта**: Жұмыс беттеріндегі символдарды механикалық, электрондық немесе басқа жетекпен өзгертетін көрсеткіштер.

3.15 **Тактильдік**: Бедерлі, сезілетін.

3.16 **Брайль шрифтісі**: Көру қызметінің бұзушылығы бар тұлғалардың жазуына және оқуына арналған бедерлі-нүктелі шрифт.

4* ҚОЛАЙЛЫ ШЕШІМДЕР

4.1 Негізгі ережелер

4.1.1 * Интернат үйлер (МӘМ) арнайы салынған немесе бейімделген ғимараттарда орналастырылады, олар санитарлық-гигиеналық, өртке қарсы талаптарға, қауіпсіздік техникасына сәйкес болуы, қарттардың және:

- тірек қимыл аппараты зақымданған (ТҚА);
- көру қабілеті бұзылған;
- есту қабілеті бұзылған;
- ақыл-ой аппараттың жеңіл зақымдануы бар психохроник мүгедектердің өмір сүруі үшін оңтайлы жағдайлар жасалуы керек. ***(Өзгерт. ред. – ҚТҮКШІК 17.10.2017ж. №224-НҚ бұйрығы)***

4.1.2 Интернат үйлер мекемелерін орналастыру, сондай-ақ олардың сыйымдылығы, әрбір нақты жағдайда олардың үй-жайларының құрамы мен ауданы жобалауға берілген тапсырмамен анықталады.

4.1.3 Мүгедектігі бар адамдар мен қарттарға арналған интернат үйлерді жобалау барысында мыналар ұсынылады:

- қабылдау және әкімшілік үй-жайларды ғимаратқа кіретін негізгі есікке жақын орналастыру;
- қызметкерлер мен келушілер жиі қолданатын кеңістікті (акт залын, қонақтарды қабылдау бөлмесін және т. б.) ғимаратқа кіретін негізгі есіктен алыс емес орналастыру;
- интернат кеңістігін жасына қарай, сырқаттың ауырлығына қарай және т. б. аймақтарға бөлу.

4.1.4 Мүгедектігі бар адамдар мен қарттарға арналған арнайы тұрғын үй кешендерінің тізбесі, оларда тұратын контингент және тұру режимі 1-кестеде келтірілген.

1-кесте – Мүгедектігі бар адамдар мен қарттарға арналған арнайы тұрғын үй кешендерінің тізімі

Арнайы тұрғын үй кешенінің түрі	Тұратын контингент	Тұру режимі
Еңбекке қабілетті жастағы жұмыс істейтін мүгедектігі бар адамдар үшін қызмет көрсететін арнайы тұрғын үй кешені (оның ішінде тұрғын үй-өндірістік және тұрғын үй-оңалту кешендері құрамында)	Жалғызбасты мүгедектігі бар адамдар, әртүрлі нозологиялық топтардағы еңбекке қабілетті жастағы, оның ішінде кресло-арбамен қозғалатын мүгедектігі бар адамдар	Жыл бойы
Мүгедектігі бар адамдар мен қарттар үшін қызмет көрсететін арнайы тұрғын үй кешені	Жалғызбасты мүгедектігі бар адамдар, әртүрлі нозологиялық топтардағы мүгедектігі бар адамдар, өз бетімен қозғалатын жалғызбасты қарттар мен қартайған ерлі-зайыптылар	Жыл бойы
Ардагерлерге арналған интернат үйлер	Өз бетімен қозғалатын жалғызбасты қарттар мен қартайған ерлі-зайыптылар	Жыл бойы және/немесе мезгілдік
Жалпы түрдегі мүгедектігі бар адамдар мен қарттарға арналған интернат үйлер	Қарттар және 18 жастан асқан I және II топ мүгедектігі бар адамдар: - Іс жүзінде дені сау, өз бетімен қозғалатын; - қиындықпен қозғалатын; - басқа адамның көмегіне, төсек режиміне мұқтаж, кресло-арбамен қозғалатындар.	Жыл бойы
Қарттар мен мүгедектігі бар адамдарға арналған психоневрологиялық интернат-үйлер	19 жастан асқан, физикалық жағдайы бойынша әртүрлі санаттағы жеңіл имбецилділігі бар психохроник адамдар: - ішінара өз бетімен қызмет көрсетуге қабілетті; - оңалтуға мұқтаж; - басқа адамның көмегіне мұқтаж, төсек режиміндегі, кресло-арбамен қозғалатындар.	Жыл бойы
Мүгедектігі бар адамдар мен қарттарға арналған арнайы интернат-үйлер (жалпы түрдегі интернат үйдегі мамандандырылған бөлім)	Қарттар мен I және II топ мүгедектігі бар адамдар (18 жастан асқан): - қамаудан шыққандар; - жалпы түрдегі интернат үйдің ішкі тәртібін жүйелі және қатаң бұзатындар. Өздерінің физикалық жағдайына қарай олар былай бөлінеді: - өз бетімен қозғалатындар, оңалтуға мұқтаж; - қиындықпен қозғалатындар; - басқа адамның көмегіне мұқтаж;	Жыл бойы

	- кресло-арбамен қозғалатындар.	

4.1.5 Қозғалған кезде әртүрлі қосымша құралдарды (таяқтар, балдақтар және т. б.) қолданатын адам өтетін аймақтың ені тіреу аспаптарының түріне байланысты 0,7 м бастап 0,95 м дейін қабылданады.

4.1.6 Интернат үйлер ғимараттарында жергілікті компьютер желілерін қарастыру керек. Жергілікті компьютер желілеріне қосу құрылғыларымен қызмет және әкімшілік үй-жайларындағы жұмыс орындары жабдықталады.

4.2 * Өрт қауіпсіздігі

4.2.1 Интернат үйлердің өрт қауіпсіздігі өрт қауіпсіздігін қамтамасыз ету жөніндегі қолданыстағы нормативтік құжаттар талаптарына сәйкес келуі тиіс.

4.2.2 Мүгедектігі бар адамдар мен қарттарға арналған интернат-үйлердің аумағында кем дегенде екі кіреберіс қарастырылуы тиіс.

Әр ғимаратқа кем дегенде екі қарама-қарсы жақтан кіреберістер жобалануы керек.

4.2.3 Интернат үйлер ғимараттарын отқа төзімділіктің II дәрежесінен төмен емес жобалау керек. Аумақтық орталықтардың үй-жайларын отқа төзімділіктің III дәрежесінен төмен емес басқа мақсаттағы ғимараттарға орналастыруға жол беріледі. Бұл жағдайда аумақтық орталықтардың үй-жайлары басқа мақсаттағы үй-жайлардан 1-ші типті өртке қарсы арақабырғалармен бөлінуі тиіс.

4.2.4 Мүгедектігі бар адамдардың келуіне арналған және сыртқа немесе екінші баспалдақ торына (пандус) шығатын тікелей шығатын есігі жоқ баспалдақ торы, сондай-ақ дәліздің шет жағының арасында орналасқан қабаттағы үй-жайдың жалпы сыйымдылығы 30 адамнан аспауы тиіс.

4.2.5 Мекеме ғимараттарындағы қабатта бір уақытта болатын адамдардың көп саны эвакуация жолының енін есептеу кезінде жатын үй-жайлардың, сонымен қатар спорт үй-жайларының, осы қабаттағы бос уақытқа арналған үй-жайлардың сыйымдылығына сүйене отырып анықталуы тиіс.

4.2.6 Ғимарат биіктігі 2 және одан асатын қабат кезінде үй-интернаттарды кемінде 2 м тереңдікпен және кемінде 6 м енімен ашық лоджияларды өртке қарсы қабырғалармен бөлетін өрт кезінде адамдарды жинау, сондай-ақ кейінгі эвакуциялауға арналған өртке қарсы бөліктер ретінде қарастыра отырып жобалау керек. Негізгі эвакуациялық шығатын есіктерге қосымша лоджия қоршауларындағы екі және үш қабатты ғимараттарда эвакуацияға арналған қосымша аспаптарды қарастыру ұсынылады.

4.2.7 Барынша алыстатылған үй-жайлар дәлізінен баспалдақ торларына немесе сыртқа шығатын есіктерге дейінгі арақашықтық (дәретхана, қол жуғыш, ванна, душ және басқа қосалқы үй-жайларды қоспағанда) мыналардан аспауы тиіс:

- егер үй-жайлар баспалдақ торлары аралығында, баспалдақ торы мен пандус немесе сыртқа шығатын есіктер аралығында орналасса, II дәрежелі отқа төзімділік ғимараттары үшін 35 м және III дәрежелі отқа төзімділік ғимараттары үшін 25 м;

- егер үй-жайлар тікелей сыртқа немесе екінші баспалдақ торына (пандус) шығатын есігі жоқ баспалдақ торлары және дәліздің шет бөлігінің аралығында орналасса,

II дәрежелі отқа төзімділік және III дәрежелі отқа төзімділік ғимараттары үшін 15 м.

4.2.8 Өртке қарсы қауіпсіздік мақсаттарында әрбір тұрғын үй тобында кемінде екі эвакуациялық шығатын есік қарастырылуы тиіс. Үш қабаттан биік емес ғимараттарда екінші эвакуациялық шығатын есік сыртқы баспалдақ (немесе пандус) арқылы қарастырылуы мүмкін.

4.2.9 Эвакуация жолдарында барлық мүгедектігі бар адамдар мен қарттарды құтқару үшін құтқару бөлімшелері келгенге дейін тұра алатын немесе олар ұзақ уақыт эвакуациялануы мүмкін және (немесе) іргелес жатқан тарамаған баспалдақ торы немесе пандус арқылы өз бетімен құтқарылуы мүмкін қауіпсіздік аймағын қарастыру керек.

4.2.10 Қауіпсіздік аймақ құрамына қауіпсіздік аймағына кірмейтін қалған үй-жай қабатынан өртке қарсы тосқауылдармен бөлінген іргелес жатқан лоджий немесе балкон ауданы кіруі мүмкін. Лоджия мен балкондарда өртке қарсы әйнектелмеуі мүмкін, егер олардың астындағы сыртқы қабырға кемінде (EI 30) отқа төзімділік шегімен бітеу немесе осы қабырғадағы терезе және есік ойықтары өртке қарсы терезелермен және есіктермен толтырылған болса.

4.2.11 Қауіпсіздік аймағы басқа үй-жайлардан және іргелес дәліздерден отқа төзімділік шектері бар мынадай өртке қарсы кедергілермен бөлінуі тиіс: қабырғалар, арақабырғалар, аражабындар - кемінде REI 60, есіктер мен терезелер – бірінші типті.

4.2.12 Ғимараттың әрбір қауіпсіздік аймағы селекторлық байланыспен немесе диспетчерлік және (немесе) өрт посты үй-жайы бар (күзет посты) көзге көрінетін немесе мәтіндік байланыстың басқа құрылғысымен жабдықталуы тиіс.

Эвакуация жоспарларында қауіпсіздік аймақтарының орналасу орындары белгіленуі тиіс.

4.2.13 Отқа төзімділігі IV дәрежелі екі қабатты ғимараттардың көтергіш элементтерінің отқа төзімділік шегі кемінде R 30 болуы тиіс.

4.2.14 ***Алынып тасталды – ҚТҮКШІК 17.10.2017ж. №224-НҚ бұйрығы)***

4.2.15 * Емдеу-еңбек шеберханалары сияқты тұрғын үй-жайларды басқа мақсаттағы үй-жайлардан оқшауланған эвакуациялық шығатын есіктерді, отқа төзімді шегі кем дегенде REI45 немесе EI45 болатын өрт қабырғалары, аралықтары мен төбелерімен бөлу немесе оларды жеке корпустарға орналастыру керек. ***(Өзгерт. ред. – ҚТҮКШІК 17.10.2017ж. №224-НҚ бұйрығы)***

4.2.16 2-ші типті өртке қарсы есіктерді төмендегідей орнату керек:

- тұрғын үй-жайларды қоғамдық үй-жайлардан бөліп тұратын арақабырғаларға және қабырғаларға;
- қоғамдық үй-жайлардан блокты өтпелерден тұрғын үй кешенін бөліп тұратын қабырғаларға;
- қабатты дәліздерден лифт холын бөліп тұратын арақабырғаларда немесе баспалдақ торлары көлемінен тыс орнатылатын лифт шахталарында.

4.2.17 Жанғыш материалдарды сақтауға және өңдеуге байланысты қоймалар мен шеберханалардың есіктері 2-ші типті өртке қарсы (отқа төзімділігі EI 30) болуы тиіс.

4.2.18 * Интернат үйлерде (МӘМ) автоматты өрт сөндіру жүйелерін, оның ішінде сплинкерлік жүйелерді орнату ұсынылады. ***(Өзгерт. ред. – ҚТҮКШІК 17.10.2017ж. №224-НҚ бұйрығы)***

4.2.19 Әдеттегідей, сплинкерлер барлық ғимаратқа есептелінуі тиіс. Шашырату

жүйесін орнату өрт бөлімінің құрылымына, орналасуына, ғимарат биіктігіне және оның орналасуына байланысты.

Сплинкерлік жүйелер өрт қауіпсіздігі бойынша қолданыстағы нормативтік құжаттар талаптарына сәйкес орнатылуы тиіс.

Шашыратқыштарды айдау жүйесі негізгі жиынтық тоқтаған кезде автоматты түрде қосылатын сорғылардың толық резервті жиынтығы бар сорғы жиынтығынан тұруы тиіс. Сорғылар тұрақты тексерілуі тиіс. Осы мақсат үшін су резервуарларына немесе ағынды суларда тестік желілер болуы тиіс.

4.2.20 Арнайы лифтерді, өрт сөндіру қондырғыларын, ауаның арын, түтінді кетіру жүйелерін және өртке қарсы сорғыларды қуаттандыру үшін қарастырылған кабельдік желілерде кемінде отқа төзімділік шегі REI 90, ал эвакуациялық жарықтандыруда, өрт туралы хабарлау және адамдарды көшіруді басқару жүйелері – кемінде REI 15 болуы тиіс.

4.2.21 Интернат үйлердің өрт қауіпсіздігі мақсатында мынадай үй-жайларды қосымша қауіпсіздік жүйелерімен қамтамасыз ету ұсынылады:

- қазандық;
- отынды және басқа жоғары жанғыш немесе химиялық заттарды сақтауға арналған орындар;
- зертханалар;
- ас үйлер;
- кітапханалар;
- гардеробтар.

4.2.22 Сигнализацияны хабарлағыштар өртке қарсы қондырғыларды орнату ойынша қолданыстағы нормативтік құжаттар талаптарына сәйкес келуі тиіс.

4.2.23 Жалын хабарлағыштарынан басқа, нүктелі өрт хабарлағыштарын аражабындар астына орнату керек, хабарлағыштарды тікелей аражабын астына орнату мүмкін болмаған жағдайда, оларды қабырғаларға, бағандарға және басқа көтергіш құрылыс конструкцияларына, сондай-ақ арқандардағы бекіткішке орнатуға жол беріледі.

4.2.24 Нүктелі өрт хабарлағыштарын аражабын астына орнату кезінде оларды қабырғадан кемінде 0,1 м арақашықтықта орнату керек.

4.2.25 Нүктелі өрт хабарлағыштарын қабырғаларға орнату кезінде хабарлағыштар габариттерін қоса алғанда, қабырға бұрышынан кемінде 1 м арақашықтықта және аражабыннан 0,1 м бастап 0,3 м дейінгі арақашықтықта орналастыру керек.

4.2.26 Хабарлағыштарды арқандарға ілген жағдайда кеңістікте олардың орнықты қалпы және бағдары қамтамасыз етілуі керек. Бұл жағдайда хабарлағыштың төбесінен төменгі нүктесіне дейінгі арақашықтығы 0,3 м аспауы тиіс.

4.2.27 Интернат үйлерде дыбыстық, көзге көрінетін дабылды орнату ұсынылады. Көзге көрінетін дабыл дыбыстық дабылмен бірге шамамен 1 Гц жиілікте тұтанатын отты өзіне енгізеді. Оттар шашыраңқы жарыққа қарағанда біршама ашық болуы тиіс.

4.2.28 Апатты дыбыстық дабыл үшін үй-жайдағы дыбыстың ең жоғарғы деңгейінен 15 дБ жоғары дыбыс деңгейін қамтамасыз ететін аспаптарды қолдану керек.

4.2.29 Көру қызметінің бұзушылығы бар адамдар тұратын эвакуациялық есікті дәл ұқсастыра алатындай, эвакуациялық есік тұтқасының жанында немесе одан төмен сезу жолағы немесе бағдарлы сезетін символ болуы тиіс. Егер үй-жай түтінге толса және

эвакуациялық белгілер көрінбесе, бұл да функционалдық болады.

4.3 Жер телімі мен аумақ параметрлері

4.3.1 Интернат үйлердің жер телімі және аумағын ҚР ЕЖ 3.01-101 талаптарына сәйкес жобалау қажет.

4.3.2 Психоневрологиялық, арнайы және мамандандырылған бөлімшелері бар жалпы типтегі интернат үйлердің жер телімдерін ауылдық жерлерге және қалалардың қала шеті аймақтарына орналастыру керек.

4.3.3 Қоғамдық көліктің аялдама орындарынан жер телімдеріне кіретін жерге дейінгі арақашықтығы 500 м аспауы тиіс, оны тұрғындарға келушілердің жолын жеңілдету үшін қажет.

4.3.4 Арнайы ғимараттардың оқшауланған учаскелерінің аумағының биіктігі кемінде 1,6 м қоршауы, ал психоневрологиялық интернаттардың – құлыпталатын қақпасы бар кемінде 2 м қоршауы болуы тиіс. Учаскедегі қоршау бойында жасыл екпелер жолағы көзделуі тиіс.

2*-кесте – Интернат үйлер (МӘМ) түрлерінің ұсынылған номенклатурасы, мүгедектігі бар адамдар мен қарттардың контингенті және жасы, қабаттар саны, жер учаскесінің алаңы *(Өзгерт. ред. – ҚТҮКШІК 17.10.2017ж. №224-НҚ бұйрығы)*

Мекеменің атауы	Ауру түрлері	Қабат тар саны	1 орынға жер учаскесінің алаңы, м2
1 Тірек-қимыл аппараты зақымданған мүгедектігі бар адамдарға арналған интернат үйлер: - жастар үшін - ересектер үшін	полиомиелит, балалардың церебралдық сал ауруы салдарынан, жарақат алу салдарынан және т. б. сол сияқты	3-ке дейін 3-ке дейін	100 -120 80 -100
2 Қарттарға арналған жалпы типтегі интернат үйлер	зейнеткерлер	5-ке дейін	80 -100
3 Психохрониктерге арналған интернат үйлер: - жастар үшін - ересек мүгедектігі бар адамдар үшін	жеңіл және орташа имбецилділік сол сияқты	3-ке дейін 3-ке дейін	100 -120 80 -100

4.3.5 * Интернат үйлердің (МӘМ) жер учаскесінің алаңын, сыйымдылығын, құрамын 2 мен 3-кестелерде берілген көрсеткіштерді ескере отырып, жобалауға арналған тапсырмамен белгілеу керек. ***(Өзгерт. ред. – ҚТҮКШІК 17.10.2017ж. №224-НҚ бұйрығы)***

3*-кесте - Шаруашылық аймағы және тұру аймағының алаңы *(Өзгерт. ред. – ҚТҮКШІК 17.10.2017ж. №224-НҚ бұйрығы)*

Үй-жайлардың, орындардың сыйымдылығы	1 орындағы аймақ алаңы, м^2	
	шаруашылық аймағы	қызметкерлердің тұру аймағы
100-ден кем емес	15-18	-
100 - 150	12 - 15	10 - 15
151 - 300	9 - 12	9 - 12
300 жоғары	9 және одан кем	9 және одан кем

4.3.6 Қарттар мен мүгедектігі бар адамдарға арналған интернат үйлер жер телімдерінде мыналарды қарастыру керек:

- бақша-саябақ аймағын;
- демалуға арналған алаңдары бар аймақты;
- шынықтыру аймағын;
- ғимаратқа негізгі кіретін есік алдындағы алаңқайды;
- кіретін есік алаңқайына жақын автотұрақтарға арналған алаң;
- шаруашылық мақсаттағы аймақты.

4.3.7 Интернат ғимаратын қала маңындағы аймаққа немесе ауылдық жерлерге орналастыру кезінде жер телімінің жалпы ауданынан 15 % аспайтын өлшемдегі қосымша аудан бөлінетін бау-бақша аймағын, сондай-ақ қызмет көрсететін қызметкерлердің арнайы тұру аймағын орналастыруға жол беріледі.

4.3.8 Қызметкерлердің тұру аймағын оқшауландырылған кіретін есігі бар жеке жер теліміндегі мекемеге жақын орналастыруға жол беріледі.

4.3.9 Қызметкерлердің тұру аймағына демалуға, киімдерді кептіруге арналған, қоқыс жинағыштарға арналған алаңқайларды, сондай-ақ әмбебап мақсаттағы (волейбол, баскетбол, бадминтон ойындарына арналған) спорт алаңқайларын және үстел үсті теннисін ойындарына арналған үстелдерді әрбір 150-200 тұрғынға бір спорт алаңқай және 2 үстел есептеу арқылы орналастыруға болады.

Ескертпе – Қызметкерлердің тұру аймағын ұйымдастыру кезінде оны жобалау нормативтері ҚР ЕЖ 3.01-101 талаптарына сәйкес қабылданады.

4.3.10 Жерді көгалдандыруға ағаштар мен бұталарды, сәндік өсімдіктерді, гүлбақшалар мен гүлзарлар топпен және қатарымен отырғызу жатады. Жас көшеттердің ауданын учаске ауданынан кемінде 60 % есебінен қабылдау керек.

4.3.11 Мүгедектігі бар адамдарға арналған интернат үйлер жер телімінде емдеу-өндірістік шеберханалар (слесарлық, ағаш ұсталық, радио және электр аппаратураларды жинау және басқалары) орналастырылатын емдеу-өндірістік аймақтарды ұйымдастыруға жол беріледі.

4.3.12 Серуендеу аймағында тыныштықпен демалу алаңдары – бір адамға 1,5 м²

есебінен, сондай-ақ емдеу жүрісіне және аяңдап жүгіруге арналған жолдар қарастырылады. Демалуға, үстел үсті ойындарына, ауада еңбекпен айналысуға арналған алаңдар орындықтармен, күркелермен, саялы қалқалармен және басқалармен жабдықталады.

4.3.13 * Арнайы ғимараттардың дене шынықтыру-спорт аймағы алаңдарының құрамы (ол болған жағдайда) интернат үй (МӘМ) адамдарының жас мөлшері және психофизикалық ерекшеліктеріне лайық болуы және жобалауға берілген тапсырмамен анықталуы тиіс. Арнайы ғимараттар жер учаскесінің дене шынықтыру-спорт аймағына гимнастикаға (80 - 100 м^2), спорт ойындарына (волейбол (9 × 18 м), бадминтон (13,5 × 6 м), футбол (40 × 60 м), үстел үсті теннис (2,8 × 1,5 м), крокет (20 × 40 м)) арналған алаңдар кіруі мүмкін.

Дене шынықтыру аймағының құрамында бір адамға 2 м^2 есебімен корригирацияланатын гимнастикамен айналысуға арналған ішкі аймақ, жүгіретін ойындарға арналған көгалдар қарастырылады.

Психоневрологиялық интернат үйлерде өз бетімен қозғалатын тұлғалардың емдік дене шынықтырумен айналысуы үшін 50-70 адамға есептегенде 100 м^2 дейінгі алаң қарастырылуы керек. ***(Өзгерт. ред. – ҚТҮКШІК 17.10.2017ж. №224-НҚ бұйрығы)***

4.3.14 Тұрғындар келетін жер телімі және ғимарат аймағын байланыстыратын аллеяларды (жолдар) мүмкіндігінше қысқа, түзу, барлық ұзындықта көрінетіндей жобалау керек; аллея (жолдар) енін кресло-арбамен қозғалатын мүгедектігі бар адамдардың бір жақты қозғалысы кезінде кемінде 1,5 м және екі жақты қозғалысты кезінде кемінде 1,8 м; аллеялардың (жолдардың) шеттерінде биіктігі кемінде 0,05 м жиектас қарастыру керек; шығып тұратын конструкциялар астындағы көрінетін өткелдің биіктігі кемінде 2,1 м, ағаштар бұталарының астында кемінде 2,2 м қабылданады.

4.3.15 Аллеяларды (жолдар) қалыпты жер бедері бойынша жолды белгілеу керек; аллея мен жолдардың бойлық еңістігі 5 %, көлденең - 1 % - 2 % аспауы тиіс; жол берілген бойлық еңістен асып кетпеу, асып кеткен кезде де 10 % артық емес, жаяу жүргіншілер жолының екі жағынан 0,9 м аспайтын биіктікте тұтқыштары бар таяныштарды қарастыру және әрбір 12 м сайын ұзындығы кемінде 1,5 м көлденең алаңдарды орналастыру керек; еңістен асып кеткен кезде, баспалдақтарды және оларды қайталайтын пандустарды жобалау керек.

Жаяу жүргіншілер аллеяларында (жолдарда), әдеттегідей, деңгейлер айырмаларынан аулақ болу керек, ал олар болмай қалған жағдайда, баспалдақтар және оларды қайталайтын пандустар бойынша бір деңгейден екіншісіне түсуді қарастырады.

4.3.16 Аллеялардың плита жабындары болған жағдайда плиткалар арасындағы жіктер ені 0,01 аспауы тиіс; аллеялардың (жолдардың) барлық ұзындығындағы жабын түсі мен фактурасы іргелес беттердің түсі мен фактурасына қарама-қарсы болуы тиіс.

4.3.17 Жаяу жүргіншілер аллеяларында (жолдарда) бөгеттерді жою мүмкін болмаған жағдайда, олардың айналасына биіктігі кемінде 0,7 м қоршау және биіктігі кемінде 0,05 м ескерту бүйірлерін қарастыру керек; бүйірлердің айналасында негізгі жабынмен түсі мен жер бедері бойынша қарама-қарсы жабыны бар ескерту жолағы қарастырылады.

4.3.18 Қозғалыс жолдарын көзге көрінетін (көру қызметінің бұзушылығы

бар адамдар үшін) және дыбыстық ақпарат жасалатын «бағыттаушы (жетекші) желінің» көмегімен, сондай-ақ есту және көру қызметтерінің бұзушылығы бар адамдардың жақсы қабылдайтын тактильдік (сипап сезу) құралдарымен қосымша анықтау ұсынылады. Бағыттаушы желі ретінде беттің бедерін, түсін өзгертумен анықталған қоршау жиегі, арнайы тіректерге, ғимарат қабырғаларына бекітілген ені 0,15 м күңгірт жолақтар, қозғалыстың параллель жолдары немесе оған тікелей іргелес басқа қоршаулардың дуалдары қызмет етуі мүмкін.

4.3.19 Жаяу жүргіншілер жолдары енінің нормативтік параметрлеріне жету үшін нақты мүмкіндіктер болмаған жағдайда, жер телімінде кресло-арбалардағы мүгедектігі бар адамдардың тарау мүмкіндігін қамтамасыз ету үшін өлшемі кемінде 1,6 × 1,6 м көлденең алаңдарды әрбір 60 - 100 м сайын құрылғыны қарастыру керек.

4.3.20 Аллея (жолдар) бойына серуендеу бағыттарында әрбір 60 м сайын демалу алаңдарын, 200 м сайын қалған аумаққа орнату керек. Алаңдарды жаяу жүргіншілер жолдарының шекарасы бойынша орналастырады, биіктігі әртүрлі (0,38 бастап 0,58 м дейін) арқалықтары бар орындықтармен жабдықтайды, әрбір үшінші орындыққа шатыр салады, орындықтардың бояулары ортаның бояу шешімдеріне қарама-қарсы болуы керек; орындықтардың шеттері жол шетінен 1,2 м түкпірге қарай орналастырылуы керек; орындықтардың шеттерінде жоспардағы 1,2 × 1,2 м өлшемді кресло-арбаларды орналастыруға арналған орын қарастырылады.

Әрбір алаңды бедерлі тақтадан жасалған, алллеяның (жолдардың) негізгі бетіне қатысты қарама-қарсы түспен боялған, ені 0,3 м бағыттаушы сызықты жаяу жүргінші жолынан бөлу керек.

Аллея (жолдар) бойына жаяу жүргіншілер жолының бір жағына жарықтандыру шамдарын орнатуды қарастыру керек; бұл жағдайда шамдардың негізгі торап жолдарындағы және назар аударуды талап ететін орындарда (бұрылыстарда, ғимаратқа кіретін жерлерде, функционалдық мамандандырылған алаңдарда, деңгейлер айырмасы орындарында, баспалдақ белдеуінде және пандустарда, басқалары) болуын қамтамасыз ету керек. Осындай орындардың алдында жабыны бар ені кемінде 0,8 м ескерту жолақтары қарастырылуы керек, олардың түсі мен фактурасы жаяу жүргінші жолының түсімен және фактурамен қарама-қарсы болуы тиіс.

4.3.21 Қиын жағдайда биіктігі 0,3 бастап 0,4 м дейінгі шам-бағдарлағыштарды әрбір 2 - 3 м жол сайын орналастыру ұсынылады.

4.3.22 Интернаттар аумағындағы барлық жасанды су қоймалары биіктігі кемінде 0,6 м қоршаулармен жобаланады.

4.3.23 Автомобиль тұрақтарын мүгедектігі бар адамдар мен қарттарға арналған интернат үйлердің жер телімі аумағында тұрғын үй кешендердің терезелер жағына орналастыруға жол берілмейді. Тұрақтан корпусқа дейінгі арақашықтық кемінде 15 м болуы тиіс.

4.3.24 Қараңғы тәулік уақытында жарық немесе жарық түсірілген белгілер мен көрсеткіштерді, қозғалыс жолдарында бағдаршамдарды, жабынға монтаждалған («мысық көздері» түрінде) жарық шағылыстырғыш белгілерден тұратын таңбаларды және жарық желісін қолдану ұсынылады.

4.3.25 Интернат аумағында ғимарат терезелеріне дейін 20 м жақын емес арақашықтықта қоқыс жинағыштарды орналастыруға арналған алаң қарастырылуы тиіс. Қоқыс жинағыш бар алаңда қоқыс шығаруға арналған кірме жол қарастырылуы тиіс.

4.4* Көлемдік-жобалық шешімдер

4.4.1 * Тұрғын үй және негізгі үй-жайлар

4.4.1.1 Интернат үйлер ғимаратының барлық үй-жай топтары бейтарап аймақ арқылы өзара оқшауланыу және жалғануы тиіс. Тәжірибеде жатын үй-жайларды қоспағанда, кейбір үй-жайлар топтарын өтпелі деп қарастыруға жол беріледі. Мекемелердің қалыпты жұмыс істеуі үшін әкімшілік-тұрмыстық, медициналық үй-жайлар, оқу-кәсіби дайындық және мәдени-жалпы және сауықтыруға арналған үй-жайларда өтпелі орындар болуы мүмкін.

4.4.1.2 Психоневрологиялық интернаттардың бір профильдік немесе бірнеше әртүрлі профильдік бөлімдерін қосатын аралас ғимараттарды жобалауға жол беріледі.

Психоневрологиялық интернаттарға науқастар жататын (төсек тартып жату, бақылау, еркін) әртүрлі профилдік және режимдер бөлімдері кіреді:

- қарқынды медициналық күтім бөлімі (төсек тартып жату және бақылап күту режимі);
- медициналық-педагогикалық түзету бөлімі (бақылау және еркін күту режимі);
- әлеуметтік-оңалту профильдік бөлімі (бақылау және еркін күту режимі);
- жоғары деңгейлі бейімделгіш және дербес белсенділіктегі тұлғаларға арналған бөлім (еркін күту режимі).

4.4.1.3 Қозғалыс жолдарын (коммуникациялық жолдар) эвакуациялық жолдармен қатар қолдану ұсынылады. Эвакуациялауды жеңілдететін және жеделдететін, әсіресе денсаулығы нашар тұлғалар үшін қосымша жолдар мен құрылғыларды жасау қажеттілігін ескере отырып анықталады.

4.4.1.4 Ғимарат бойынша қозғалыс жолдарындағы шығып тұратын бұрыштар, пилястрлар мөлшерін кеміту, жабдық бөлігінің қозғалыс жолдарының жағына шығып тұратын сыртқы бұрыштарды дөңгелектеу керек (радиусы - кемінде 5 см).

4.4.1.5 Интернат үйлерді жобалауға тапсырмаларды өңдеу кезінде үй-жай құрамын және ауданын анықтау үшін А-Д қосымшаларының мәліметтерін пайдалану ұсынылады.

4.4.1.6 Эвакуация жолдарын, аудандарын есептеуді мүгедектігі бар адамдар алатын ауданды есептеу арқылы 4-кестеге сәйкес жүргізу керек.

4.4.1.7 Интернат-үйлердің тұрғын және ортақ пайдаланылатын бөлмелерінің биіктігі 2,7 м кем болмауы, шаруашылық бөлмелерінің – 2,5 м кем болмауы керек.

4.4.1.8 Тұратын үй-жайларды екі негізгі түрдегі жеке тұрғын үй топтарының түрінде жобалау керек:

- дәліз жүйесі түрі бойынша, жатын бөлме тұрғын үй ұйымдарының басқа үй-жайларымен дәліз (дәліздер жүйесі) арқылы байланысқанда;
- пәтер түрі бойынша, тұрғын үй-жайлардың жалпы қонақ бөлмесін, ас бөлмені, асхананы, кіреберіс бөлмені санитарлық тораптармен жобаланғанда.

4-кесте - Жоспардағы мүгедектігі бар адамдар алатын ауданның ең жоғарғы өлшемдері

Дені саулар; есту қабілеті нашарлар	Көру қабілеті бұзылған-дар	ТҚА бұзылған, қосымша тіреулерсіз қозғалатындар	ТҚА бұзылған, тек бір қосымша тіреумен қозғалатын-дар	ТҚА бұзылған, екі қосымша тіреумен қозғалатын-дар	ТҚА бұзылған, кресло-арбалармен қозғалатын-дар	Зембілдер-мен, каталкалармен тасымалда-натындар
a = 0,28 м *b* = 0,46 м	*a* = 0,72 м *b* = 0,82 м	*a* = 0,40 м *b* = 0,75 м	*a* = 0,50 м *b* = 0,65 м	*a* = 0,50 м *b* = 0,90м	*a* = 0,80м *b* = 1,2 м	*a* = 0,55 м *b* = 2,15м
F=0,13 м^2	*F*= 0,60м^2	*F*= 0,3 м^2	*F*= 0,33м^2	*F*= 0,45м^2	*F*= 0,96 м^2	*F*= 1,18 м^2

_____

а - проекция ұзындығы;

б - проекция ені;

F - мүгедектігі бар адамның проекция ауданы.

4.4.1.9 Тұрғын үй бөлмелерінің жиыны мен сыйымдылығы, сонымен қатар олардың бөлімшелердегі қатынасын былай қабылдау керек:

- жартылай өзіне-өзі қызмет көрсетуге қабілетті тұлғалар үшін кемінде 80 % бір орынды бөлмелер, 20 % артық емес – екі орынды және одан көп бөлмелер;

- күтімге мұқтаж адамдар үшін – пайдалану қолайлылығының пікірлері бойынша - кемінде 10 % бір орынды бөлмелер, 90 % артық емес - екі орынды және одан көп бөлмелер.

4.4.1.10 * Бірінші қабатта кресло-арбамен қозғалатын мүгедектігі бар адамдарға арналған бір орынды бөлмелер орналаса алады.***(Өзгерт. ред. – ҚТҮКШІК 17.10.2017ж. №224-НҚ бұйрығы)***

4.4.1.11 Жатын бөлмелерді тұрғындар үшін тыныштық қамтамасыз етілетіндей етіп жобалау керек. Жатын бөлмелерді лифтінің, баспалдақ торларының және қоғамдық үй-жайлардың жанына орнатудан аулақ болу керек.

4.4.1.12 Жатын бөлмелердің кеңдігін бір, екі, үш орынды бөлмелермен қабылдау керек.

Мекемелердегі әртүрлі кеңдіктегі жатын бөлмелердің қатынасын жобалауға берілген тапсырмамен анықтау керек.

Жатын үй-жайлары аурудың ауырлығына байланысты 20 - 40 орынды бөлімдерге біріктіріледі.

4.4.1.13 * Дәліз жүйесі түрінде жобаланатын интернат үйлердің (МӘМ) барлық жатын бөлімдерінде бір уақытта келу кезінде бір орынға 1,2 м² есебімен қонақ бөлмелерді қарастыру керек:

- жастарға арналған үй-интернаттарда - 80 % науқас;

- басқа үй-интернаттарда - 50 % науқас.

50 орынға дейінгі МӘМ-де қонақ үйдің аумағында (кемінде 18 м2) демалуға арналған залды қамтуға рұқсат етіледі. ***(Өзгерт. ред. – ҚТҮКШІК 17.10.2017ж. №224-НҚ бұйрығы)***

4.4.1.14 Тұратын үй-жайдың жалпы құрамы мен ауданын 5-кестеге сәйкес

қабылдау ұсынылады.

5*-кесте – Тұрғын үй-жайлардың ұсынылатын алаңы мен құрамы *(Өзгерт. ред. – ҚТҮКШІК 17.10.2017ж. №224-НҚ бұйрығы)*

шаршы метрмен

Үй-жайлар атауы	Үй-жайлар алаңы, кем емес				Ескертпе
	дәліз типті		пәтер типті		
	1 орынға	секцияға барлығы	1 орынға	пәтерге барлығы	
1 Жатын бөлмелер:					
- 1 орынға	-	14 - 15	-	14 - 15	
- 2 орынға	-	16 - 18	-	16 - 18	
- 3 орынға	-	19 - 20	-	19 - 20	
2 Қызметкерлер бөлмесі	-	12	-	-	
3 Қонақ бөлме	1,2	-	-	-	Есептік
4 Ас бөлме, қонақ бөлме	-	-	-	18 - 20	
5 Асхана	2,0-2,4	-	-	-	
6 Ас бөлме немесе буфет	-	16-18	-	10 - 12	
7 Санитарлық тораптар					4-кестеде берілген ұсыныстарға сәйкес
8 Жинау керек-жарақтары сақталатын бөлме	-	4	-	4	Құюмен, қол жуғыштармен жабдықталады
9 Кептіру шкафтары бар киім ілуге арналған үй-жай	-	14 - 16	-	8 - 10	
10 Керек-жарақтар бөлмесі	-	6 - 8	-	6 - 8	
11 Тұрмыстық бөлме	-	6 - 8	-	4	
12 Таза киім қоймасы	-	6 - 8	-	3-4	
13 Шағын механикаландыру құралдарын сақтау үй-жайы	-	6 - 10	-	-	

4.4.1.15 * Тұрғын бөлмелер мен емдеу-диагностикалық үй-жайлардың ауқымдылығы 6 м артық емес, таңу және процедуралық – кемінде 4 болуы тиіс.

Тұрақты күтімге мұқтаж адамдарға және кресло-арбамен қозғалатын мүгедектігі бар

адамдарға арналған тұрғын бөлмелердің енін кемінде 3 м қабылдау керек. ***(Өзгерт. ред. – ҚТҮКШІК 17.10.2017ж. №224-НҚ бұйрығы)***

4.4.1.16 Тұрғын бөлмелердегі, палаталардағы және емдеу-диагностикалық үй-жайлардағы ауқымдылықтың еніне қатынасы 2:1 артық емес ұсынылады.

4.4.1.17 Интернат үйлердегі өз бетімен қозғалатын тұлғаларға және арбалы мүгедектігі бар адамдарға арналған тұрғын бөлмелерді мүгедектігі бар адамдар мен қарттар үшін киімге, аяқ киімге, төсеніштерге және жеке киімдерге арналған кіріктірме шкафтармен әрбір тұрғындар үшін кемінде 0,5 м^2 есебінде, ал ауыз үйді - сырт киімдерге арналған ілгіштермен жабдықтау керек.

4.4.1.18 Тұрғын бөлмелердегі жабдық арасындағы өтпелер мен арақашықтықтарды 6-кестеге сәйкес қабылдау керек.

6-кесте – Тұрғын бөлмелердегі жабдық арасындағы өтпелер мен арақашықтықтар

метрмен

Арақашықтық	Арақашықтық мәні, кем емес		
	өз бетімен қозғалатын тұлғалар үшін	арбалы мүгедектігі бар адамдар үшін	төсек тартып жатқан науқастар үшін
1 Кереуеттің қысқа жағы мен терезе ойығы бар сыртқы қабырға аралығындағы	0,5	0,5	-
2 Кереуеттің ұзын жағы мен терезе ойығы бар сыртқы қабырға аралығындағы	0,9	0,9	0,9
3 Кереуеттің ұзын жақтары аралығындағы	0,8	1,0	0,9
4 Кереуеттің қысқа жақтары немесе қысқа жақтары және қоршау конструкциялары аралығындағы	1,0	1,7	1,0
5 Кереует және шкаф аралығындағы:			
- кең ашылатын есіктерімен;	1,0	1,7	1,0
- жылжымалы есіктерімен	0,7	1,4	0,7
6 Кереуеттің қысқа және ұзын жақтары аралығындағы	1,0	1,0	-

4.4.1.19 Тұратын дәліз жүйелі үй-интернаттарды жобалау кезінде 50 % тұрғын бөлмелерді асханаға кіретін есіктен 15 артық емес арақашықтықта, ал қалған бөлмелерді 23 м артық емес орналастыру ұсынылады.

4.4.1.20 Егер науқастардың тамақтануы тұрғын үй-жайларда қарастырылған

жағдайда, олардың құрамына мыналарды ескеру керек:

- пәтерде тұрған жағдайда – асхана-қонақ бөлмені 18 - 20 м^2, сонымен қатар ас бөлмені 10 - 12 м^2;

- дәліздік жүйеде тұрған жағдайда – асхананы бір орынға 2,0 - 2,4 м^2 есебінен, сонымен қатар буфетті 16 -18 м^2 есебімен.

4.4.1.21 Асхананың құрамына қол жуғыштары бар санитарлық үй-жайларды қарастыру керек.

Санитарлық үй-жайлар тікелей тамақтану аймағына немесе тамақ дайындау аймағына шықпауы тиіс.

4.4.1.22 Өз бетімен қозғалуға қабілетті тұлғаларға және арбалы мүгедектігі бар адамдарға арналған бөлімшелерде бір тұрғын топқа екі демалу бөлмесін (қонақ бөлме, холл) және тұрғындарға тамақ дайындауға арналған екі ас бөлме-буфет қарастыруға жол беріледі.

Асханадан жеткізілетін тамақты жылыту және тарату үшін қарастырылған бір-бірден тарату-ас бөлмесін және екі тұрғындар тобындағы тұрмыстық бөлмені жобалау, сонымен қатар тұрғын бөлме тобындағы ас бөлме-буфеттің орнына ауыз бөлмеде электр плитамен және оған еріксіз желдету құрылғысымен жабдықтау шарты арқылы ас бөлме қуысын қарастыру ұсынылады.

4.4.1.23 Қызметкерлердің тамақтануы үшін тамақ блогы немесе әкімшілікке кіретін үй-жайдың есігіне жақын орналасқан немесе жер телімінен жеке есігі бар 1 орынға кемінде 1,8 м^2 есебімен өзіне-өзі қызмет көрсететін жеке тамақтану залын қарастыру керек. Қызметкерлердің тамақтану залының сыйымдылығын нақты шарттарға (қызметкерлердің жалпы саны, тамақтанушылар саны, тамақтану уақытының ұзақтығы, өткізу қабілеті) сүйене отырып есептеу керек.

4.4.1.24 Интернат үйлерде 1 орынға есептеу арқылы оқу-өндірістік шеберханаларды қарастыру ұсынылады:

- тігін, электр монтаждау, аяқ киім шеберханасында, қолөнер, механикалық жинау, аппаратураны және тұрмыстық техниканы жөндеу шеберханасының ауданы - кемінде 4,5 м^2;

- картонды-түптеу, ағаш, тоқыма, токарь-фрезер, қыш шеберханалары - кемінде 6 м^2.

4.4.1.25 Оқу-өндірістік үй-жайлар кезінде материалдар мен дайын бұйымдарды сақтауға арналған қоймаларды қарастыру керек.

4.4.1.26 Оқу-өндірістік шеберханалар үй-жайларындағы орындар санын 6-8 қабылдау керек; шеберханаларды мамандандыру және олардың санын мекемелердің сыйымдылығының нақты шарттарына, жергілікті дәстүрлерге, мамандардың болуына, еңбекпен қамту мүмкіндіктеріне және т.б. байланысты жобалауға берілген тапсырмамен анықтау керек.

Ескертпе - Оқу-өндірістік шеберханаларын тұратын үй-жайлармен бір блокта орналастыруға жол берілмейді.

4.4.1.27 Интернат үйлерде вестибюль жанында кресло-арбаларды сақтауға арналған арнайы үй-жай қарастырылады, үй-жайдың ең төменгі ауданы 2,2 × 2,0 м. Үй-жайларды жобалау кезінде отыратын креслолар үшін болжамдық өлшем 0,4 × 0,8 м кеңістік

ескерілуі тиіс.

4.4.1.28 Жобалау кезінде арнайы креслоның көмегімен отырғызу аймағының ауданы - 4,4 м^2, арнайы креслосыз отырғызу аймағының ауданы - 3,6 м^2 ескеру керек.

4.4.1.29 Жеке қолдану үстелдері бетінің (штатты құрылғылар) және кресло-арбалардағы мүгедектігі бар адамдарға арналған басқа қызмет көрсету орындарының астында биіктігі (еденнен шектелетін беттің астына дейін) кемінде 0,65 м, ені кемінде 0,8 м және тереңдігі кемінде 0,5 м бос кеңістікті қарастыру керек.

4.4.1.30 Мүгедектігі бар адамдар мен қарттарға арналған интернат үйлер құрамында ауданы кемінде 25 м² әкімшілік үй-жайларын қарастыру керек.

Әкімшілік үй-жайлар құрамына қыметкерлер кабинеттерінен басқа мыналар кіруі мүмкін:

- конференц-зал;
- тұрғындардың жеке істерін сақтауға арналған мұрағат үй-жайлары;
- психолог бөлмесі/сенім бөлмесі.

4.4.1.31 Өз бетімен қозғалуға қабілетті тұлғаларға және арбадағы мүгедектігі бар адамдарға арналған бөлімдердегі тұрмыстық бөлме: ұсақ заттарды жууға және кептіруге; жинау заттарын сақтауға; киімдер мен аяқ киімдерді тазалауға арналған аймақтарға бөлінуі тиіс.

Санитарлық бөлме төсек тартып жатқан науқастарға арналған бөлімдерде қарастырылады және дәретхана заттарын жууға және стерилизациялауға, төсемдерді жууға және кептіруге; жинау заттарын сақтауға; лас төсек-орындарды сұрыптауға, кептіруге және уақытша сақтауға арналған аймақтары болуы тиіс. Лас төсек-орынды түсіруге арналған құбырды орнатуға жол беріледі.

4.4.1.32 Шаруашылық құрылыстары: қазан, дезкамера, кір жуатын орын (немесе жуатын), жөндеу шеберханалары, қоймалар, гараж, тоңазытқыштар, жылыжай шаруашылығы және басқалары жобалауға берілген тапсырмаға сәйкес жергілікті жағдайларға байланысты қарастырылады.

4.4.1.33 * Үй-интернат (МӘМ) ғимараттарындағы кір жуатын орынды жобалау кір жуатын елді мекендерде төсек-орынды жуу мүмкіндігі болмаған жағдайда қажет. Кір жуатын орынның өнімділігін өз бетімен қозғалатын тұлғалар және арбалы мүгедектігі бар адамдар үшін бір орынға тәулігіне кемінде 1 кг және психоневрологиялық интернаттардағы төсек тартып жатқан науқастар мен төсек тартып жатқан күту режиміндегі тұлғалар үшін 3 кг құрғақ төсек-орынды жуу есебінен қабылдау керек. ***(Өзгерт. ред. – ҚТҮКШІК 17.10.2017ж. №224-НҚ бұйрығы)***

4.4.1.34 Қарттарға, мүгедектігі бар адамдарға арналған үй-интернаттардағы төсек тартып жатқан науқастар үшін және бақылау мен төсек тартып жатқан күту режиміндегі тұлғалар үшін қалалық кір жуатын орында төсек-орынды жуу кезінде аса ластанған төсек-орынды жуатын үй-жайды қарастыру керек (қалалық кір жуатын орынға жіберер алдында).

4.4.1.35 Интернат үйлер құрамында арнайы тапсырма бойынша жобалау қажет діни жораларды жүргізуге арналған үй-жайларды қарастыруға жол беріледі.

4.4.1.36 Интернат үйлер құрамында мүгедектігі бар адамдар мен қарттардың отбасы мүшелері уақытша тұратын үй-жайларды қарастыруға жол беріледі. Душ бөлмесі мен

дәретхана бар бөлменің ұсынылатын ауданы кемінде 23 м^2.

4.4.1.37 Телефон кабинасының габариттері кресло-арбаның кіруіне арналған аймақ 1,4 × 1,2 м болуы тиіс.

4.4.1.38 Мүгедектігі бар адамдар үшін қолжетімді жалпы қолдану орындарына орналастырылған таксофондардың кемінде біреуін еден жабынының деңгейінен 0,85 м бастап 1,1 м дейінгі биіктікте орнату керек.

4.4.1.39 Жасы ұлғайған азаматтарға және мүгедектігі бар адамдарға арналған интернат үйлердің тұрғын бөлмелерінде лоджия, балкон немесе ауқымдылығы кемінде 1,5 м террасаларды қарастыру керек. Әрбір бөлмедегі лоджия, балкон және террасаларды бір-екі тұрғын топтары үшін жалпыға ауыстыруға болады. Мұндай шешім кезінде олардың ауданын әрбір тұрғынға 0,8 м^2, ауқымдылығын кемінде 1,8 м есебімен қабылдау және демалу бөлмелері жағдайында орналастыру керек.

4.4.1.40 Санитарлық бөлмелердегі төсек тартып жатқан науқастарға арналған әрбір тұрғын топтағы, ал өз бетімен қозғалуға қабілетті тұлғаларға арналған бөлімдерде екі-төрт тұрғын топтарға төсек-орындарды кептіруге, төсек жабдықтарын және киімдерді желдетуге арналған құрылғыларымен жабдықталған балкон немесе лоджия қарастыру керек.

4.4.1.41 Бірінші қабатта орналастырылған тұрғын үй-жайларда сырт көзден сәндік қабырға-экрандармен немесе бұталар егумен жабылуы дұрыс пәтер жанындағы жер теліміне шығатын лоджия (террасса) қарастырған жөн.

4.4.1.42 Лоджияны тегіс қоршаған жағдайда, қоршаған кеңістікпен көзге көрінетін байланысты қамтамасыз ету мақсатында еденнен 700 мм – 800 мм арақашықтықта ойықты қарастыру керек.

4.4.1.43 Тұрғын үй-жайдың және лоджияның (балкон) едендерінің деңгей айырмашылығы 2,5 см артық емес болуы тиіс.

4.4.1.44 Жертөлелік немесе жертөлелік (цокольдық) қабатта орналасқан қойма үй-жайларының және жөндеу шеберханаларының биіктігі аражабындардың шығыңқы конструкцияларының астына дейін кемінде 2,2 м болуы тиіс.

4.4.2* Медициналық және физикалық оңалту үй-жайлары

4.4.2.1 Карантин бөлімі және оңаша үй-жайларға кіретін қабылдау бөліміндегі интернат үйлердің сыйымдылығын орын санынан 4 % - 5 % есебінен жобалау керек. Оған бір уақыта қабылдау-қарау бокстары және толықтай санитарлық тораптар (унитаз, қол жуғыш, ванна) және тамбур арқылы жер теліміне шығатын есігі бар бір-екі орынды жергілікті палатарды ұсынатын карантинді бөлімнің палаталары қызметін атқаратын бокстарды енгізу керек.

4.4.2.2 Бокстар оқшаулау үй-жайларымен өтпелі тамбур-шлюздер арқылы қосылуы тиіс. Бокстар мен дәліздер аралығында қызметкерлер науқасты бақылауға қызмет ететін бітеу терезе (ашылмайтын) қарастыру керек.

4.4.2.3 * МӘМ-нің сыйымдылығы 50 орыннан көп болған жағдайда қабылдау-карантин бөлімінің құрамына қызметкерлер, емдеу бөлмесін, дәрігер кабинетін, аппаратураны сақтау үй-жайын (физиотерапевтік емдеу шаралары үшін) енгізу керек.

(Өзгерт. ред. – ҚТҮКШІК 17.10.2017ж. №224-НҚ бұйрығы)

4.4.2.4 Қабылдау-карантин бөлімінде қысқа тұрақты және автомашинаның, оның ішінде автобустардың айналу мүмкіндігін қарастыру керек. Бұл бөлім ұзақ тұру тұрағы, гараж, жуатын орын және т. б. орналасқан шаруашылық аймағы бар қолайлы кіру жолымен байланысты болуы тиіс.

4.4.2.5 * Бокс алаңына тамбур-шлюз және санитарлық торап кіреді. Қабылдау-карантин бөлімдері үй-жайларының болжамдық құрамы мен алаңын 7-кестеге сәйкес қабылдау керек. ***(Өзгерт. ред. – ҚТҮКШІК 17.10.2017ж. №224-НҚ бұйрығы)***

7*-кесте - Қабылдау-карантин бөлімдері үй-жайларының құрамы және алаңы ***(Өзгерт. ред. – ҚТҮКШІК 17.10.2017ж. №224-НҚ бұйрығы)***

шаршы метрмен

Үй-жайлар атауы	Үй-жайлар алаңы, мекеменің ыйымдылығынан кем емес, орын		Ескертпелер
	50-ден жоғары орын	қоса алғанда 50 орынға дейінгі МӘМ	
1. 1 орынға бокс	24	20	Бокстар саны жобалау тапсырмасымен анықталады
2. 2 орынға бокс	30	30	сол сияқты
3. Санитарлық бөлме	6	-	«
4. Ем жасайтын бөлме	18	-	«
5. Дәрігер, медбике кабинеті*	14		«
6. Киім шешуге арналған аймағы және душы бар қызметкерлер бөлмесі	12	-	«
7. Буфет	8	-	«
8. Тасымалдау аппаратурасын сақтау бөлмесі	12	-	«
9. Керек-жарақ бөлмесі	8	-	«
10. Шлюздегі қол жуғышы бар дәретхана	3	-	«
* 50 орынға дейінгі МӘМ қабылдау-карантин бөлімшесінің дәлізінде медбике бекетін қарастыруға рұқсат етіледі.			

4.4.2.6 Мельцеров бокстарына сыртқы кіретін есіктерде 1:8 артық емес еңіспен пандустар қарастыру керек.

4.4.2.7 Медициналық және физикалық оңалту үй-жайларының тобына мамандар, тынығуға және күтуге арналған холдар кіреді.

4.4.2.8 Барлық медициналық үй-жайлар қолжетімділігі бойынша екі негізгі аймаққа бөлінеді: тұратындарды қабылдауға және қызмет көрсетуге арналған үй-жайлар және қызметкерлердің жұмысына арналған үй-жайлар.

4.4.2.9 Кабинеттерде қосымша аудан мыналарды ескере отырып қарастырылуы қажет:

- емделушілерді жылжытудың қосымша құралдарының, оның ішінде кресло-арбалар габариттерін;
- емделушіні алып жүретін адамның кабинетке келуі;
- маманның жұмыс орнында компьютерге арналған қосымша үстелінің болуы.

4.4.2.10 Физиотерапия кабинеттерінің ауданы және жобалау шешімі кресло-арбаны бұру мүмкіндігіне есептелінуі тиіс, бұл жағдайда электр жарықпен емдеу кабинетінің өлшемдері бір кушеткаға 6 м^2 есебінен қабылдануы тиіс, бірақ ауданы кемінде 8 м^2 төсемдерді өңдеуге арналған үй-жайы бар кемінде 12 м^2.

Массаж кабинетінің ауданы кемінде 18 м^2 киім ауыстыруға арналған бөлмесі бар әрбір массаж үстеліне кемінде 6 м^2 болуы тиіс.

4.4.2.11 Бір жабдық түріне емдеу мөлшерін таратуды 8-кестеге сәйкес қабылдау керек.

8-кесте – Бір жабдық түріне процедуралар саны

Емдеу процедуралары	Жабдық	Ең көп ауысымдағы процедуралар саны
1 Электр-, жарық- және жылумен емдеу	Кушетка	12
2 Субаквалды ванналар	Ванна	5
3 Қалған ванналар	«	12
4 Душ	Душ торы	25
5 Балшықпен емдеу	Кушетка	10
6 Орау	«	6
7 Массаж	«	12
8 Судағы дене жаттығулары	10 адамдық бассейн	6
9 Суда қозғалыспен емдеуге арналған ванна	Ванна	5
10 Мезанотрудотерапия	Орын	5
11 Ингалятория	Орын	12
12 Емдік дене шынықтыру сабақтары	4-8 адам тобы	5

4.4.2.12 Оттегі терапия кабинетінің өлшемі бір қондырғыға 4 м² есебінен, бірақ кемінде 12 м² қабылдануы тиіс.

4.4.2.13 Су асты массаж кабинетін тереңдігі кемінде 0,4 м ваннамен жабдықталады. Су астында массаж жасауға арналған ванна периметрі бойынша тірек қапсырмаларымен немесе тұтқыштармен жасақталуы тиіс. Ваннаның айналасына ені кемінде 1,5 м мүгедектігі бар адам арбасы өтетін және жүретін кеңістікті қарастыру керек. Ванна айналасындағы еденде резеңке жабын болуы тиіс.

4.4.2.14 Ванна орналасқан кабинет жанында шешінетін, демалу кабинеті, дәретхана қарастырылуы тиіс.

4.4.2.15 Су асты массаж үй-жайында және душ залы кабиналарында кресло-арбадағы мүгедектігі бар адамды арбамен ваннаға немесе кабинаға жылжытуға арналған арнайы жабдық құрылғысы, сонымен қатар ем қабылдау кезінде мүгедектігі бар адамды тіреу мақсатында арнайы тұтқыштар мен тізелерге арналған тіректер қарастырылуы тиіс.

4.4.2.16 Емдік-жүзу бассейнін кемінде 13 × 18 м айнасы бар суда және габариті кемінде 18 м × 24 м жайда қарастыру керек.

4.4.2.17 Ваннасы бар емдік-сауықтыру бассейнін 4 - 5 м^2 есебінен бір мезгілдегі сыйымдылығы 10-12 адам кемінде 5 × 10 м айнасы бар суда қарастыру керек.

4.4.2.18 Көруі мүлде жоқ және нашар көретін тұлғалардың бағдарлауы үшін бассейннің арнайы ванналарындағы зал және киінуге арналған жайдан және душ бөлмесінен залға шығаберіс қабырғасының бойына еденнен биіктігі 0,9 бастап 1,2 м дейінгі шекте тік тұтқалар орнату ұсынылады.

4.4.2.19 Ваннаға арналған бағдарлау белдеуінің ені – кемінде 1,2 м. Онда биіктігі кемінде 1 м тұтқасы бар ескертпе қоршау орнатылуы тиіс.

4.4.2.20 Бассейн ваннасының шеті бүкіл периметрі бойынша айналатын жолдың түсіне қатысы бойынша қарама-қарсы бояумен сырланған белдеумен бөлінуі тиіс.

4.4.3* Мәдени-бос уақытты өткізу және дене шынықтыру-сауықтыру үй-жайлары

4.4.1.1 Мәдени - бос уақытты өткізу және дене шынықтыру-сауықтыру мақсатындағ үй-жайлар тобына мыналар жатады:

- фойесі бар көрермендер залы;
- клуб үй-жайлары (құрамында кітапхана-оқу залы, интернет-клуб және үйірме сабақтарына арналған бөлме);
- қосымша үй-жайлар бар дене шынықтыру-сауықтыру.

4.4.1.2 * Көрермендер залындағы орындар санын төмендегіден кем емес қабылдау керек:

- жасы ұлғайған азаматтарға және мүгедектігі бар адамдарға арналған интернат үйлерде – өзіне-өзі қызмет көрсетуге қабілетті және кресло-арбамен қозғалатындардың 100 % және өз бетімен қозғалуға қабілетті тұлғаларға және арбадағы мүгедектігі бар адамдарға арналған бөлімдердегі тұрақты күтімге мұқтаждардың 20 % есебінен;
- психоневрологиялық интернаттар – медициналық-педагогикалық түзету және әлеуметтік-оңалту профильдік бөлімдердегі еркін күтім көрсетілетін тұлғалардың және бейімділігі жоғары деңгейлі және дербес белсендіктегі тұлғалар үшін 100 % есебінен. ***(Өзгерт. ред. – ҚТҮКШІК 17.10.2017ж. №224-НҚ бұйрығы)***

4.4.1.3 Залда физикалық даму кемістіктері бар мүгедектігі бар адамдарға арналған интернат үйлердегі арбадағы мүгедектігі бар адамдар үшін 10 - 15 % кем емес және ақыл-ой өрісі зақымданған мүгедектігі бар адамдар үшін 5 - 10 % кем емес орындар қарастырылуы тиіс. ***(Өзгерт. ред. – ҚТҮКШІК 17.10.2017ж. №224-НҚ бұйрығы)***

4.4.1.4 Көрермендер залына стационарлық орындар бар жартылай жұмсақ немесе қатты креслоларды орнату есебінен жобалау керек. Креслолар еденге бекітілуі тиіс. Қатардағы орындар саны мынадай болуы тиіс:

- бір жақты эвакуациялау кезінде – 12 артық емес;
- екі жақты эвакуациялау кезінде – 25 артық емес.

Қатарлар арасындағы өтетін жолдардың ені кемінде 0,55 м болуы тиіс.

4.4.1.5 Кресло-арбалардағы мүгедектігі бар адамдарға арналған орындарды бір қатарда саны үштен асатын топтарда орналастыруға болмайды.

4.4.1.6 Қарттар мен мүгедектігі бар адамдарға арналған сыйымдылығы кемінде 100 орынды интернат үйлерде бір отырғызу орынға: 1,6 м^2 – өз бетімен қозғалатын тұлғалар үшін және 3 м^2 – арбадағы мүгедектігі бар адамдар үшін есебінен біріктірілген көрермендер және тамақтану залын қарастыру ұсынылады.

4.4.1.7 * Үйірме сабақтарына арналған үй-жайлар құрамы мен алаңы жобалауға арналған тапсырма бойынша, бірақ мекемеге алаңы кемінде 18 м^2 үй-жай қабылданады.
(Өзгерт. ред. – ҚТҮКШІК 17.10.2017ж. №224-НҚ бұйрығы)

4.4.1.8 Демалу орындарын желдер, қызу, жарық жарықтандыру туындауы мүмкін витриналардан, стендтерден, үй-жай элементтерінен алыс тыныш орынға орналастыру ұсынылады. Демалу орындарында кресло-арбадағы немесе балдақпен және таяқпен жүретін мүгедектігі бар адам үшін кемінде бір орынды орналастыру мүмкіндігі қарастырылады.

4.4.1.9 Демалу орындарын қуыстарға орналастыру кезінде олардың жарықтығын қамтамасыз ету, материалдың түсімен және фактурасымен отыратын орынды анықтау ұсынылады. Бұл жағдайда отыру орындарының беті еден жабынымен қарама-қарсы болуы маңызды. Еден жабынында кресло-арбаның резервтік аймақ (ықтимал орналастыру орындары) шекараларының болуы және белгілеу ұсынылады.

4.4.4 Санитарлық-гигиеналық үй-жайлар

4.4.2.1 Санитарлық тораптардың жобалау және функционалдық шешімдері, біріктірілген санитарлық торапты жабдықтау жинағы (душ, қол жуғыш, унитаз) және мүгедектігі бар адамның жеке сұраныстарына және дене күйіне сәйкес санитарлық-гигиеналық аспаптарды қолдануды жеңілдететін тірек-қимыл аппараты зақымданған мүгедектігі бар адамдарға арналған арнайы жабдықты ҚР ЕЖ 3.06-101 талаптарына сәйкес орындау керек.

4.4.2.2 Интернат үйлердегі дәретханалар биіктігі еденнен 0,75 м төмен емес тік қайырмалы тұтқалармен жабдықталуы тиіс.

Ескертпе - Тұтқаға түсетін тік жүктеме –115 кг/м^2. Тұтқа диаметрі 0,032 - 0,038 м, қабырғадан көрінетін тұтқаның оңтайлы арақашықтығы - 0,04 м.

4.4.2.3 Тұрғындарға арналған санитарлық тораптардың есіктері сыртқа қарай ашылуы және төменгі бөлігі желдету торларымен, сондай-ақ оларды сыртқы жағынан

ашуға болатын ілмектермен жабдықталуы тиіс.

4.4.2.4 Қызметкерлерге арналған дәретхана кабиналарының ең төменгі өлшемі 0,85 × 1,2 м (есіктерді сыртқа ашқан кезде) және 0,85 × 1,5 м (есіктерді ішке қарай ашқан кезде), душ кабиналары - 0,85 × 1,0 м (ашық) және 0,85 × 1,8 м (жабық) болуы тиіс.

4.4.2.5 Ерлер дәретханасында писсуарларды еденнен 0,4 м артық емес биіктікке орнату және оны екі жағынан тік тірек тұтқалармен жабдықтау керек.

4.4.2.6 Қозғалу кезінде балдақтарды немесе басқа құралдарды қолданатын мүгедектігі бар адамдар үшін санитарлық тораптарды бүйір жақтарында орналасқан тұтқалармен, киімдерге, балдақтарға және басқа керек-жарақтарға арналған ілмектермен жабдықтау керек.

4.4.2.7 Кресло-арбадан унитазға отыру мүмкіндігін қамтамасыз ету үшін кабинада кресло-арбаны орналастыруға арналған унитаздың оң немесе сол жағында бос кеңістік қарастырылуы тиіс. Унитаз орындығы кемінде 0,45 м және 0,6 м аспайтын биіктікке орнатылуы тиіс. Унитаз орындығын номиналдық биіктіктен (0,45 м) көтеру үшін қосымша төсемдерді немесе орындықты қолдану керек.

4.4.2.8 Жалғыз қолжуғыштардың өстері арасындағы арақашықтықты қолжуғыштар арасындағы қабырғаға немесе еденге бекітілетін көлденең тұтқалар орнатуды қарастыра отырып, кемінде 0,7 м қабылдау керек. Көлденең тұтқаларды аяқ ванналарының периметрі бойынша қабырғаға немесе тік қабырғалы – писсуарлар жанына орнату арқылы қол мен аяқ жуатын ванналар және писсуарлардың осьтері арасындағы арақашықтықты кемінде 0,7 м қабылдау керек.

4.4.2.9 Кресло-арбадағы адамдар үшін қолжуғыш биіктігі 0,75 бастап 0,86 м дейін өзгереді. Қолданылатын қолжуғыштардың, су құбыры және кәріз құбырлары бөлшектерінің түрлеріне байланысты белгіленген көлемдегі кез-келген биіктікпен қолдану ұсынылады.

4.4.2.10 Жалпы душ бөлмелерінде кересло-арбадағы мүгедектігі бар адамдар үшін жабдықталған кемінде бір кабина қарастыру керек. Кабинаның алдына кресло-арбадағы мүгедектігі бар адам келе алатын жеткілікті бос кеңістік қарастырылуы тиіс.

4.4.2.11 Көру ақаулығы бар тұлғаларға арналған душ кабинасы ішке қарай ашылатын есігімен жабық болуы керек. Киім ауыстыруға арналған орынды қоса алғанда, кабинаның өлшемі – 2 × 0,9 м.

4.4.2.12 Ванна бөлмелерінде кресло-арбаның қозғалуына жеткілікті бос кеңістік қарастырылуы тиіс. Ванна алмалы-салмалы орындықпен және қабырға тұтқалармен жабдықталады.

4.4.2.13 Дәретхана кабиналарының есіктерін сыртынан, сол сияқты ішінен ашуға мүмкіндік беретін тиектермен жабдықтау ұсынылады.

4.4.2.14 Дәретхана, душ және ванна бөлмелерін қызметкерлерді шақыруға арналған құрылғылармен жабдықтау керек.

Қызметкерлерді шақыру түймесі еденнен 0,4 - 0,6 м дейін биіктікте орналасуы керек. Пәтер түрінде жобаланатын тұрғын үй-жайларда санитарлық тораптар пәтерге жалпы болып қарастырылады. Санитарлық жабдықтың құрамы және әртүрлі тұрғын үй-жайлар түрлеріндегі санитарлық тораптардың ауданын 9-кестеге сәйкес қарастыру керек.

9-кесте – Санитарлық тораптардың ұсынылатын түрлері, үй-жайлар ауданы және жабдықтар құрамы

Тұратын үй-жай түрі	Санитарлық торап түрі	Санитарлық торап ауданы, кемінде, м²	Санитарлық жабдық құрамы	Ескертпелер
1 Дәліз жүйесі түрі бойынша үй-жайлардың тұрғын тобы	1 Жатын бөлмесі жанындағы біріктірілген санитарлық торап	5 – 6	Душ, унитаз, қолжуғыш	Барлық жабдық кабиналары мен крандары жоқ жалпы үй-жайға орналасуы тиіс
	2 Дәретхана бөлмесі (ақыл-ой кемістігі бар жүйке ауыруы науқастарына арналған интернаттарда)	18 – 20	Унитаз, бидэ, құйылыс, ванна, екі қолжуғыш, дәрет алу ыдысына арналған стеллаж, клеенкаларды дезөңдеуге арналған ванна, клеенкаларға арналған кептіргіш	сол сияқты
	3 Шлюзді қолжуғышы бар қызметкерлердің санитарлық торабы	3	Унитаз, қолжуғыш	сол сияқты
2 Тұрғын тобы	1 Қолжуғышы бар дәретхана	3	Унитаз, қолжуғыш	сол сияқты
Пәтер түріндегі үй-жайлар	2 Дәретхана	6 - 8	Унитаз, қолжуғыш, душ немесе ванна	Барлық жабдық кабиналары мен крандары жоқ жалпы үй-жайға орналасуы тиіс

Ескертпелер:
1 Санитарлық тораптардың барлық үй-жайларында суды төгуге арналған еденде басқыштар болуы тиіс.
2 Қол жуатын, дәретхана, қатар қолданылатын санитарлық тораптарда сүлгі кептіргішті қарастыру керек.
3 Жатын бөлменің жанындағы санитарлық торапқа кіретін есікті сырт киімге арналған кіріктірме шкаф орналастыратын тамбур арқылы қарастыру керек.
4 Нұсқауды таңдау жобалауға берілген тапсырмамен анықталады.

4.4.2.15 * Санитарлық тораптарда қозғалу кезінде кресло-арбаны қолданатын мүгедектігі бар адамдар үшін 1,65 × 1,8 м ең төменгі өлшем жоспарымен кемінде бір кабина қарастыру керек. Креслодан унитазға отырғызу мүмкіндігін қамтамасыз ету үшін кабинада унитаздың жанына кресло-арбаны орналастыруға арналған бос алаң қарастырылады. ***(Өзгерт. ред. – ҚТҮКШІК 17.10.2017ж. №224-НҚ бұйрығы)***

4.4.2.16 Интернат үйлерде тұратындар үшін жоспардағы санитарлық тораптар үй-жайларының өлшемдерін 10-кестеге сәйкес қабылдау керек.

10-кесте – Жоспардағы санитарлық тораптар үй-жайларының өлшемдері

метрмен

Үй-жайлар	Жоспардағы кабиналардың өлшемдері, кемінде		
	өзіне-өзі қызмет көрсетуге қабілеттілер үшін	күтімге мұқтаждар үшін	кресло-арбамен қозғалатындар үшін
1 Жалпы қолданыстағы дәретхана [1)] (унитаз, қолжуғыш)	2,5 × 2 (шлюзді)	-	2,5 × 2 (шлюзсіз)
2 Тұрғын бөлмесі жанындағы дәретхана (унитаз, қолжуғыш)	1 × 3	2 × 3	2 × 4
3 Қатар қолданылатын санитарлық торап (унитаз, қолжуғыш, душ)	1,3 × 2,4 (тұғырмен) 2,5 × 2 (тұғырсыз)	1,3 × 2,4 (тұғырмен) 2,5 × 2 (тұғырсыз)	2,5 ×2,5 (тұғырсыз)
4 Қатар қолданылатын санитарлық торап (унитаз, қолжуғыш, ванна)	1,6 × 2,1	-	-
5 Шешінуге арналған орны бар душ кабинасы	1,2 × 2,0	1,2 × 2,6	1,6 × 2,6
6 Әйелдердің жеке гигиенасы кабинасы (бидэ, қолжуғыш, унитаз)	1,2 × 2,4	1,2 × 2,4	1,8 × 2,6
[1)] Унитаздар бар екі немесе одан көп кабиналар мен жалпы қолданыстағы дәретханада шлюзді қолжуғыштарды қарастыру керек.			

4.4.5 Жүру жолдары

4.4.3.1 Дәліздер мен өтетін жолдардың ені кресло-арбамен жылжитын мүгедектігі бар адамдардың еркін қозғалуы үшін жеткілікті және мыналардан кем болмауы тиіс:

а) тұрғын бөлімдерде:

- еркін қозғалатын тұлғалар үшін - 1,8 м;

- қосымша тірек аспаптармен және кресло-арбалармен қозғалатын тұлғалар үшін - 2,2 м;

- интернат үйлердің төсек тартып жатқан науқастары үшін, жасы ұлғайған азаматтар және мүгедектігі бар адамдар үшін, психоневрологиялық интернаттардың қарқынды медициналық күтім жасау және медициналық-педагогикалық түзету бөлімдерінің науқастары үшін - 2,2 м;

б) үй-жайлардың қызмет көрсету топтарында:

- мәдени-бос уақытты өткізу және дене шынықтыру-сауықтыру, емдеу-еңбек және өндірістік - 2,0 м;

- медициналық (қабылдау бөлімінде және процедуралық бөлім алдында, күту үшін

қарастырылған кабинеттер) – 2,2 м;

- қызметтік-тұрмыстық – 1,5 м.

Дәліздерде жергілікті тар орындар және шығып тұрған бөліктер болмауы тиіс.

4.4.3.2 Дәлізді 90 ° бұрған кезде кресло-арбаны бұруға арналған ең төменгі қажетті аймақ сақталуы тиіс. Тұйық дәліздерде кресло-арбаны 180 ° бұру мүмкіндігін қамтамасыз ету керек.

4.4.3.3 Қозғалыс жолдарында және ғимаратқа кіретін есікте биіктік айырмасы кезінде мүгедектігі бар адамдар мен қарттардың барлық топтары үшін қатынаудың және қолайлылықтың тең жағдайларын жасау керек. Бұл жағдайда кресло-арбадағы және қол арбадағы адамдар үшін пандустарды қолдану, көру мүмкіндігі шектеулі мүгедектігі бар адамдар және кейбір топтар үшін баспалдақ ең қолайлы екендігін назарға алу керек.

4.4.3.4 Денсаулығы бұзылған тұлғаларға арналған көтергіштерді белдеулерге параллель бүйірінен немесе белдеулер арасындағы аралықтарға орнату ұсынылады.

4.4.3.5 Қозғалыстың көлденең жолдарының түйісетін орындарындағы ашық баспалдақтарға және пандустарға баспалдақтар мен пандустардың бұру алаңдарының өлшемдеріне ұқсас алаңдарды орнату ұсынылады.

4.4.3.6 Коммуникациялық жолдарды жалпы кеңістіктерде, оның ішінде қатарларда, атриумдарда қызмет көрсету және демалу аймақтарымен біріктіруге жол беріледі. Бұл жағдайда мүгедектігі бар адамдар мен қарттар орындарын екінші деңгейден (қабаттан) асырмай орналастыру ұсынылады.

4.4.3.7 Коммуникациялық үй-жайларда және кеңістіктерде жолдардың қиылыстары туралы ескерту үшін порталдардың сәулеттік пластика түрін қолдану ұсынылады.

4.4.3.8 Ғимараттарда мүгедектігі бар адамдар мен қарттардың қозғалу жолдарында олармен іргелес демалу және күту аймақтарын 25 м жиі емес, бірақ әрбір қабатқа кемінде бір жолды қарастыру керек.

4.4.3.9 Егер бұл жоба тұжырымдамасына кері әсер етпесе, мыналарды бөлу ұсынылады:

- қызыл түспен – қатер аймағын немесе кіруге тыйым салынған аймақтарды, жекелеген жағдайда қызметтік есіктерді, жөндеу жұмыстарын жүргізу орындарын, еден деңгейінің айырмалары бар орындарды;

- сары түспен – бұрылу аймағын және ашық есік алып жатқан орынды, шектеу бүйірлерін, жол қиылысын, баспалдақтың бірінші және соңғы сатысын.

4.4.6* Кіреберіс топтарды, баспалдақтарды, пандустарды, есіктерді орнату

4.4.4.1 Мүгедектігі бар адамдар мен қаттар үшін қатынайтын есіктер алдында кемінде 1,8 × 1,8 м жоспарлық өлшемді алаңқай болуы керек. Алаңқай кіретін есіктен кемінде 1:10 және 1:5 артық емес еңістігі бар рампа түрінде болуы тиіс. Алаңқайды орнату кезінде ғимаратқа кіретін есіктерде тайғанаудың және ықтимал құлаудың қорғаныс күнқағарларды, кіретін есіктер мен пандустарда еденге электр жылытқыштарды орнату түрінде алдын алу шаралар қарастырылуы тиіс және т. б.

4.4.4.2 * Кіретін есік алаңқайларында орнатылатын дренажды және су жинайтын торлар еден жабынының бетінен бір деңгейде орнатылуы тиіс. Тор ұяшықтарының көрінетін ені 0,013 м аспауы тиіс. Торларды ромб тәрізді немесе шаршы ұяшықтармен

қолданған жөн. Торларды тік бұрышты ұяшықтармен қолданған жағдайда, ұяшықтар қозғалыс жолына перпендикуляр орналасатындай етіп орналастыру ұсынылады. ***(Өзгерт. ред. – ҚТҮКШІК 17.10.2017ж. №224-НҚ бұйрығы)***

4.4.4.3 Демалатын және вестибюльдегі күту орындарында кресло-арбадағы тұлғалар немесе костыль мен жіңішке таяқты пайдаланатын тұлғалар үшін кемінде үш орынды орналастыру мүмкіндігін, сондай-ақ оларды алып жүрушілер үшін аймақ қарастыру керек.

4.4.4.4 Тірек-қимыл аппараты зақымданған тұлғалардың киім ауыстыру қолайлылығы үшін қосымша қабырға сөре-үстелдермен, ілгектермен және 0,8 бастап 1,2 м дейінгі әртүрлі биіктіктегі таяныштармен жабдықталған еркін аймақ қарастырылуы тиіс.

Гардероб және тіркеу-анықтама сөресінің ені кемінде 0,3 м болуы тиіс. сөренің шғыңықы бөлшектері мен бұрыштары кемінде 0,05 м радиуспен дөңгелектенуі тиіс.

Мүгедектігі бар адамдар мен қарттарға, кресло-арбалармен қозғалатындарға қызмет көрсетуге арналған гардероб бағаналарының, тіркеу-анықтаманың жұмыс беттері еден деңгейінен 0,8 м аспайтын биіктікте орналастырылуы тиіс.

4.4.4.5 Мүгедектігі бар адамдар қолдана алатын ғимаратқа кіретін есіктерде кемінде 0,9 м көрінетін ені болуы тиіс.

4.4.4.6 Үй-жайлардағы есік ойықтарының таза ені кем емес болуы керек:

а) тұрғын үй бөлімдерінде:

1) жасы ұлғайған азаматтар мен мүгедектігі бар адамдарға арналған үй-интернаттар, аумақтық орталықтар, үйі жоқ азаматтарға арналған әлеуметтік қорғау мекемелерінің ғимараттары:

- дәліз бен тұрғын бөлмелер, жалпы және қосалқы үй-жайлар арасында - 0,9 м, ал қажеттілігіне қарай кресло-арбада, аурухана арбасында қозғалу -1,1 м;

- тұрғын бөлмелер мен лоджия, балкон немесе терраса арасында – 0,9 м;

- ауызғы бөлме, тұрғын бөлме және санторап арасында, дәліз бен дәретхана арасында – 0,9 м, ал қажеттілігіне қарай кресло-арбада қозғалу -1,1 м;

- эвакуация жолдарындағы дәліздерде – 1,2 м;

2) психоневрологиялық интернаттарда:

- әлеуметтік-оңалту профильдік бөлімдердің тұрғын үй-жайларында және жоғары деңгейлі бейімделгіш және дербес белсендіру тұлғалары үшін – 0,9 м;

- қарқынды медициналық күтім және медициналық-педагогикалық түзету бөлімдерінің тұрғын үй-жайларында – 1,1 м;

- эвакуация жолдарындағы дәліздерде -1,2 м;

б) үй-жайлардың қызмет көрсету топтарында:

- көрермендер залында және дене шынықтыру-сауықтыру сабақтары, үйірме, асхана, дәрігерлер кабинеттері, процедуралық, қабылдау бөлімінің палаталары, емдеу-еңбек үй-жайлары үшін - 1,1 м;

- қалған үй-жайларда – 0,9 м;

- эвакуация жолдарындағы дәліздерде – 1,2 м.

4.4.4.7 Есіктерді «жабық» және «ашық» қалпында төсемді бекітуге арналған арнайы аспаптармен жабдықтау ұсынылады.

4.4.4.8 Екі жаққа ашылатын немесе автоматты ашылатын жылжымалы есіктер ұсынылады. Әйнек автоматты ашылатын есіктерді жобалау барысында еден деңгейінен

1,5 м биіктікте олардың ашық таңбасын қарау керек.

4.4.4.9 Мүгедектігі бар адамдар қозғалатын жолдардағы ғимараттың және үй-жайлардың есіктерінде табалдырықтар болмауы тиіс, жобалауға арналған тапсырмаға сәйкес табалдырықтың әрбір деңгейінің биіктігі 0,014 м аспауы тиіс.

4.4.4.10 Ғимаратқа кіретін есіктердің төсемдерінде төменгі бөлігі еден деңгейінен 0,9 м аспай орналасуы тиіс соққыға қарсы әйнектен жасалған қарау панелдерін қарастыру керек. Есіктерді әйнектеу ретінде шыңдалған немесе арматураланған әйнекті қолдану керек. 0,4 м биіктіктегі есік төсемдерінің төменгі бөлігі соққыға қарсы жолақпен қорғалуы тиіс.

4.4.4.11 Есіктер ашық күйінде кемінде 12 секунд (арнайы сигналсыз) тұруы керек.

4.4.4.12 Есіктердің тұтқасында қолмен қармауға қолайлы беті болуы тиіс және қол білезігімен немесе білекпен есікті оңай ашуға мүмкіндік беруі тиіс. Есікті ашу мен жабуға жұмсалатын ең жоғарғы күш 2,5 кг аспауы тиіс.

4.4.4.13 Есіктердің төменгі ілгектері металл немесе резеңке қаптамамен қорғалуы тиіс.

4.4.4.14 Әйнектелген төсемдері бар есіктерді қолданған кезде еден деңгейінен 1,6 м биіктікте қабырғада ені 0,15 м мөлдір емес көлденең ескерту жолағын қарастыру керек.

4.4.4.15 Есіктердің кіріс және шығыс төсемдерін әртүрлі түстермен белгілеу ұсынылады. Кіретін есіктің оң жағында 1 - 1,1 м биіктікте үй-жай корпусының немесе блогының нөмірлерінің (араб сандары) бедерлі кескіні бар пластинканы бекіту керек.

4.4.4.16 Пандустың әрбір белдеуінің көтеру биіктігі 0,8 м аспауы тиіс. Пандус көлбеулігі 1:12 (7 %) аспауы, ал 0,2 м дейінгі биіктікке көтерген кезде –1:10 артық болмауы, көлденең еңіс 1:50 аспауы тиіс.

4.4.4.17 Пандус және алаңқайлардың сыртқы шеттері бойынша (қабырғаларға жанаспайтын) биіктігі кемінде 0,05 м бүйірлерді орнату керек.

4.4.4.18 Пандусты көтеру басында және соңында ені пандус енінен кем емес және ұзындығы кемінде 1,5 м көлденең алаңдарды орнату керек. Пандус маршының ені өтетін жолдардың негізгі параметрлеріне сәйкес келуі тиіс. Пандус маршының ені пандустың басындағы және аяғындағы алаңмен көрнекті белгіленуі тиіс.

4.4.6.19* Пандустың ені түзу және қысқа учаскелерде - кемінде 1,2 м, тұрақты екі жақты қозғалыспен - кем дегенде 2,1 м, егер бөлек жүру керек болса - кем дегенде 1,80 м. Әдетте пандустың бір бағытқа қозғалыс үшін қабылданған ені - 1,2 - 1,3 м. Пандустың ені биіктігі 0,05 м бүйір ернеулерді қамтиды. ***(Өзгерт.ред. – ҚТҮКШІК 27.11.2019 ж. №194-НҚ бұйрық).***

4.4.6.20 Керек-жарақ (жылжымалы, жиналмалы-бөлшектелетін және қайырмалы) пандустарды кемінде 350 кг жүктемеге есептеу керек.

4.4.6.21 Пандустың екі жағына тұтқыштары бар биктігі кемінде 0,9 м қоршауды қарастыру керек. Тұтқыштар 0,7 және 0,9 м биіктікте қосарлы болуы тиіс. Тұтқыштардың оңтайлы бейіндері: радиусы 0,03 - 0,05 м дөңгелек қима немесе қалыңдығы 0,04 м артық емес тік бұрышты қима. Тұтқыштар мен қабырға арасындағы арақашықтықты кемінде 0,045 м қабылдау керек.

4.4.6.22 Көлденең алаңдарды әрбір 3 м сайын, бірақ пандусты көтеру ұзындығынан әрбір 9 м артық емес орнату керек. Алаң ұзындығы 2,0 м, ең төменгі ұзындығы – 1,5 м.

4.4.6.23 Мүгедектігі бар адамдар қозғалатын жолдардағы баспалдақтар басқышын екі жағы жабылған, тегіс және тайғанамайтын бетімен жасау ұсынылады. Басқыш

қабырғасы 0,05 м аспайтын дөңгелек болуы тиіс. Баспалдақ белдеуінің қабырғаларға тимейтін бүйір жақтарындағы басқыштарда биіктігі кемінде 0,02 м жиектер болуы тиіс.

4.4.6.24 Басқыштардың ені сыртқы баспалдақтар үшін кемінде 0,4 м, ішкі баспалдақтар үшін – кемінде 0,3 м; сыртқы баспалдақтардың басқыштар көтергішінің биіктігі 0,12 м аспауы, ішкі баспалдақтар 0,15 м артық болмауы тиіс.

4.4.6.25 Баспалдақ белдеулері екі жағынан тұтқалармен жабдықталады. Тұтқаларды басқыш бетінен 0,9 м биіктікке орналастырады. Тұтқалард алаңдардың үстіне кемінде 0,3 м ұзындықпен жалғастыру керек. Тұтқалар конструкциясы пандустерге арналған тұтқалар конструкциясына ұқсас.

4.4.6.26 Көзі нашар көретін тұлғалар үшін баспалдақ белдеулерінің жер телімдері, сондай-ақ бірінші және соңғы басқыштарға сәйкес келетін тұтқыштар жер телімі айқын бұдырларлы (тактильдік жолақты) және қарама-қарсы бояуы бар бет жер телімдерімен белгіленуі тиіс. Сонымен қатар басқыштардың, сондай-ақ баспалдақтың басындағы және аяғындағы алаң, пандустар қарама-қарсы боялғаны (жарық саңылаулар және баспалдақ асты қара түсті) дұрыс. Басқыштардың көмескі жарығы пайдаланылуы мүмкін.

4.4.6.27 Баспалдақ тұтқаларын бұру орындарында әрбір қабатқа қабат нөмірі көрсетілген, бедерлі араб сандарымен немесе Брайль бойынша белгілермен орындалған пластиналарды орнату ұсынылады.

4.4.6.28 Баспалдақ маршының астында биіктігі 2,1 м-ден аз аймақта ескерту тосқауылын орнату керек.

4.4.7 Қосымша қондырғыларды орнату

4.4.7.1 Дәліз қабырғаларының ашық жерлері 0,9 м биіктікте бірыңғай тұтқыштармен жабдықталуы тиіс. Көру ақаулығы бар мүгедектігі бар адамдарды бағдарлау үшін түрлі-түсті және фактуралық жолақтарды қарастыру ұсынылады.

4.4.7.2 Өтетін жердің шығыңқы қондырғылар (конструкцияның) астына дейінгі биіктік кемінде 2,1 м болуы тиіс. 0,7 бастап 2,1 м дейінгі биіктікке ілінген қабырға жазықтығынан шығып тұратын элементтер (телефон кабельдері, ақпараттық көрсеткіштер) дәліздер мен өтетін жолдардан 0,1 м артық шықпауы тиіс, ал жеке тұрған тірекке орналастырған кезде – 0,3 аспауы тиіс.

4.4.7.3 Элементтер қабырға жазықтығынан 0,1 м артық шыққан жағдайда, оның астындағы кеңістік биіктігі кемінде 0,1 м жиекпен бөлінуі тиіс. Егер шығып тұрған заттардың төменгі шеті 0,7 м және одан төмен биіктікте болса, онда шығыңқы жер өлшемі лимиттелмейді.

4.4.7.4 Сәндік бұйымдар және ішкі көріністері мүсіндер қозғалыс жолағында 2,1 м биіктікке шықпауы және осы биіктік шектерінде олармен жанасқан кезде іліп кету немесе жаралауға қабілетті бөлшектері болуы тиіс.

4.4.7.5 Қызмет көрсету аймақтарында жарықтандыру ерінмен оқу мүмкіндігін қамтамасыз етуі тиіс, сондықтан әйнекке экрандар орнату ұсынылмайды.

4.4.7.6 Өсімдіктерді интерьерге орналастыру кезінде олардың бөліктерінің қозғалыс аймағына және олардың габарит шектеріндегі демалу орындарына түсуін болдырмау керек. Өсімдіктер салынған ыдыстарды орнату орындарын биіктігі кемінде 0,1 м

жиектермен қоршау керек.

4.4.7.7 Едендер мен алаңдарды сәндеуді қозғалыс жолдарын, демалу аймағын және сәндік қасиеттерді белгілеуді өзімен қатар қолданатын суретпен үйлестіру ұсынылады.

4.4.7.8 Еден жабыны ретінде қолданылатын кілемдерде тегіс немесе текстуралық ілмектер немесе биіктігі 0,013 м асатын тегіс кесілген түк болуы тиіс. Кілеммен жабылмаған еден беті бар шекарадағы түкті қосқанда, кілем жабынының биіктігі 0,013 м аспауы тиіс.

4.4.7.9 Мүгедектігі бар адамдар мен қарттардың жолдарындағы тор қабырғалары бір-бірінен 0,013 м артық емес арақашықтықта орналасуы тиіс. Осындай торлардың бойлық саңылауларын адамдар қозғалысына перпендикуляр орналастыру керек.

4.4.8 Лифтілер мен көтергіш құралдар

4.4.8.1 Лифт холы мен лифт кабинасы еденінің шеттері арасындағы көлденең саңылау 0,02 м аспауы тиіс.

4.4.8.2 Кабина едені мен лифт холы алаңы арасындағы деңгейлер айырмасының шамасы 0,025 м аспауы тиіс.

4.4.8.3 Бірінші қабаттан жоғары тұратын үй-жайлардағы кресло-арбадағы мүгедектігі бар адамдар үшін арнайы жабдықталған лифтілерді (лифтінің есік ойығы – 0,9 м кем емес) қарастыру керек. Автоматты жабылатын есік кезіндегі лифт алдындағы алаңның ені есік ойығынан 0,25 м екі жағынан көп болуы, аспалы есік кезінде – есік тұтқасы жағынан 0,7 м, бірақ жалпы кемінде 2,1 м болуы тиіс.

4.4.8.4 Түрғын үй-жайлар бірінші қабаттан жоғары орналасқан және кресло-арбадағы мүгедектігі бар адамдардың қолдануына арналған интернат үйлерде лифтілердің, кабиналардың жоспардағы өлшемдері мыналардан кем болмауы тиіс:

- ені - 1,1 м;
- сыйымдылығы - 1,5 м;
- есік ойығының ені - 0,9 м.

4.4.8.5 Тірек-қимыл аппараты зақымданған науқастарға арналған биіктігі 2 қабат интернат үйлерде, ал екі қабаттан жоғары биіктіктегі интернат үйлердің басқа түрлерінде кемінде 30 % лифт есебінен лифтілер қарастыру керек.

4.4.8.6 Төтенше жағдайларда көрсетілген халықтың мүмкіндігі шектеулі топтарын эвакуациялау үшін кабинаның сыйымдылығы кемінде 2,1 м ең болмағанда бір лифті қарастыру ұсынылады.

4.4.8.7 Көрсеткіштегі сандардың өлшемдері кемінде 0,013 м биіктікте болуы тиіс. Дыбыстық сигнал 1500 Гц артық емес дыбыстық жиілікті кемінде 20 дБ болуы тиіс.

4.4.8.8 Лифтімен басқару панелі мыналармен жабдықталуы тиіс:

- панель бетінен шығып тұратын немесе онымен бірдей деңгейде орындалған, кемінде 0,019 м диаметрде бақылау нүктелерімен;
- түйсіну және көзге көрінетін индикаторлармен.

4.4.8.9 Қабаттардың түймелері басқару панеліне бүйір жағынан келген кезде еден деңгейінен 1,4 м жоғары емес және алдынан келген кезде 1,2 м жоғары емес орналасуы тиіс.

4.4.8.10 Жедел шақыру батырмалары немесе қауіпсіздік нүктелері (дабыл сигналы

және күтпеген тоқтау) панельдің төменгі бөлігінде кабина еденінің деңгейінен 0,9 м жоғары топтастырылмайды. Қауіпсіздік нүктелерін қалғандарына қарағанда, диаметрін үлкен етіп жасау ұсынылады.

4.4.8.11 Мүмкіндігінше көлденең бағытта орналасқан үлкен көлемді нүктелері бар басқару панелін қарастыру.

4.4.8.12 Қабат нөмірлерінің бедерлі көрсеткіші лифт алаңының еден деңгейінен 1,5 м биіктікте орнатылады.

Кіретін есіктегі фотоэлементтер екі деңгейде болуы тиіс: 1,25 м және 0,7 м биіктікте. Лифтіні, кабина еденінің учаскесін және лифті есігінің холын басқару орны жарығының деңгейі кемінде 53,8 лк болуы тиіс.

4.4.8.13 Тактильдік қабылдау үшін лифт кнопкаларындағы қабаттар нөмірлерін Брайль шрифтісімен белгілеу, сондай-ақ оларды Брайл шрифтісімен көшіру қажет. Лифт нүктелері сенсорлық болмауы тиіс және оларды белсендіру үшін 3,5 Н немесе 350 г артық емес күш жұмсалуы тиіс. Брайль шрифтісімен сандарды орналастыру нұсқалары 1-суретте берілген.

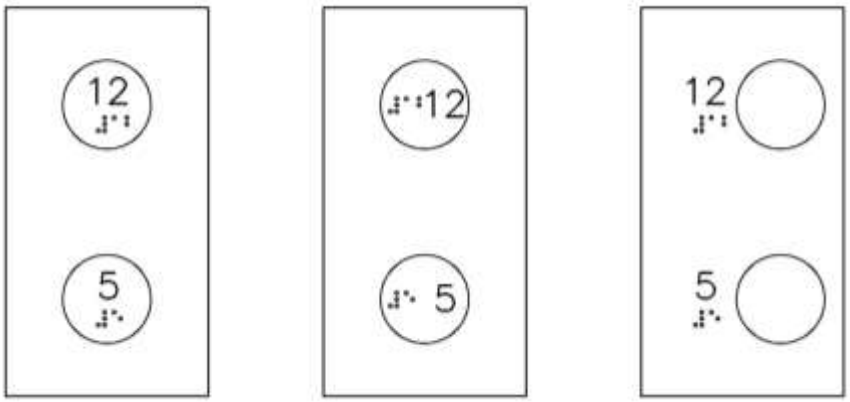

1-сурет – Басқару панелі

4.4.8.14 Лифтілерде еден деңгейінен 0,8 бастап 0,9 м дейінгі биіктікте үш жағынан орналасқан тұтқаларды қарастыру керек. Тұтқалар арасындағы саңылау 150 мм артық болмауы тиі.

4.4.8.15 Баспалдақ белдеуіне тігінен немесе бойлай орналастырылған тұғыр түріндегі көтергіш құралдың ені кемінде 0,9 м, ал тереңдігі – кемінде 1,2 м болуы тиіс.

4.4.8.16 Ғимараттардағы деңгейлер айырмаларын меңгеру үшін әртүрлі конструкциялардағы көтергіш құралдар қолданылуы мүмкін.

4.4.8.17 1,8 м дейінгі белгілердің айырмашылығы кезінде, әдеттегідей, ашық тұғырлар қолданылады.

4.4.8.18 Бір немесе одан көп қабатқа көтерген кезде ашық, сол сияқты жабық кабиналар бар арнайы фуникулерлер қолданылуы мүмкін.

4.4.8.19 Жүк лифтілері мен қызметтік-шаруашылық мақсаттарда және мәйіттерді, қалдықтарды және лас жүктерді тасымалдауға арналған лифтілерді жолаушылар және аурухана лифтілерінен бөлек орналастыру керек.

4.4.8.20 Мүгедектігі бар адамдар мен қарттарға арналған үй-интернаттардың палата бөлімдерін тамақты және тамақ қалдықтарын тасымалдауға арналған лифттермен

(көтергіш құралдармен) жабдықтау ұсынылады.

4.4.8.21 Лифт шахталары және лифтілер мен көтергіш құралдардың машина бөлімдерінің үй-жайлары палаталар мен емдеу-диагностикалық кабинеттерден кемінде 6 м арақашықтықта орналасуы тиіс.

4.4.9 * Эргонометрикалық параметрлер

4.4.9.1 Мүгедектігі бар адамдар ерекшеліктерін ескере отырып, ғимараттар мен құрылыстарды жобалау барысында анықтаушы элементтердің бірі кресло-арбаның көмегімен қозғалатын адамның сырт келбеті болып табылады.

4.4.9.2 Ғимараттар мен құрылыстардың жобалау шешімдері кресло-арбадағы мүгедектігі бар адамның параметрлерін ескеруі тиіс. Мүгедектігі бар адамның арбасының параметрлері Ж қосымшасында көрсетілген.

4.4.9.3 Негізгі функционалдық аймақтардың, дәліздердің, баспалдақ белдеулері алаңдарының, тамбур ендерін және т. б. габариттерін анықтау үшін кресло-арбаны айналдыру аймақтарының өлшемдерін ескеру керек.

4.4.9.4 Мүгедектігі бар адамдар қажеттіліктерін ескере отырып, жиһаздар мен жабдықтарды жобалау және орналастыру кезінде кресло-арбаларды қолданатын адамдар үшін қолжетімді эргонометриялық параметрлерді басшылыққа алу керек.

4.4.9.5 Функционалдық аймақтардың ауданын анықтау үшін әртүрлі үй-жайларда қосымша тіректерді қолданатын адамның сырт келбетін ескеру керек.

4.4.9.6 * Көру ақаулығы бар мүгедектігі бар адамдар таяқтың көмегімен қозғала алады. Таяқ жүріп келе жатқан адамның дене келбетінен бүйір жағынан 0,2 м және алдынан 0,8 м шығады. ***(Өзгерт. ред. – ҚТҮКШІК 17.10.2017ж. №224-НҚ бұйрығы)***

4.4.9.7 Мүгедектігі бар адамдар мен қарттарға арналған ғимаратты жобалаған кезде егде жастағы адамдардың антропометриясын және эргонометриялық параметрлерін ескеру керек.

4.4.9.8 Ғимаратқа кіретін есікті шешу және кіретін есікті орналастыру кезінде жобалау барысында арбаның қозғалуына арналған құрылғының әртүрлі нұсқаларын үйрену ұсынылады. Осы алаңдардың габариттері кіретін есіктердің түріне және оларды ашу бағыттарына ғана емес, сонымен қатар есіктерге негізгі кіреберістердің бағытына байланысты.

4.4.10 Көзге көрінетін құрылғылар және ақпарат құралдары

4.4.10.1 Сонымен қатар, барлық жалпы қолданатын телефон байланысының 25 %, қабылдаудың кіріктірме күшейткіштерімен (қабылдау және тапсыру) бірге болуы және барлық ғимаратқа жайғастырылуы тиіс. Ғимаратта телефон байланысының бір мамандандырылған аппараты болған жағдайда, оны вестибюлде немесе анағұрлым адам көп қабатқа орналастыру керек.

4.4.9.9 Мүгедектігі бар адамдар мен қарт адамдардың қол жетерлік аймағы шартты тік осьтен басталатын арақашықтықпен анықталады: алдыға қарай - 0,6 м (кеудені еңкейтпей), 0,8 м (еңкейту арқылы), солға/оңға - 0,8 м (еңкейтпей), 1,0 м (еңкейту

арқылы).

4.4.10.2 Тік бағыттағы қол жетерлік аймақ еденнен арақашықтықпен анықталады: жоғары - 2,0 м (тұрған адам үшін), 1,7 м (отырған, кресло-арбадағы адам үшін); төмен - 0,4 м (еңкеймей отырған, оның ішінде кресло-арбадағы адам үшін). Буындарының қозғалуының шектеулеріне, қолдарды ампутациялауға және т.б. байланысты қол жетерлік аймақтарды азайту бойынша қозғалу қабілеті шектеулі адамдардың арнайы талаптары жобалауға берілген тапсырмада көрсетілуі тиіс.

Көрудің қалыпты сызығы еден деңгейінен көз деңгейіне тұрған адам үшін 1,5 м бастап 1,7 м дейін, кресло-арбада отырған адам үшін 1,2 м бастап 1,3 м дейінгі құрайтын арақашықтықпен анықталады.

4.4.10.3 Мүгедектігі бар адамдар мен қарттарға арналған ақпараттық жүйе элементтерін мынадай түрде қалыптастыру ұсынылады:

- нүктелі (жергілікті) ақпараттық құралдар немесе жауапты қозғалыс жол жер телімдеріндегі үй-жайларға кіретін есіктерге орнатылған құрылғылар;

- бір немесе бірнеше құралдардан және (немесе) қозғалыс жолдарының бойлық жер телімдеріне, қозғалыс ағындары бар үй-жайларға орналастырылған құрылғылардан тұратын желілік;

- үй-интернаттар ғимараты мен құрылыстарының есіктеріне, вестибюлдерге, холлдарға, қозғалыстың қиылысатын жолдарына, арнайы алыстатылған аймақтарға және аумақтардағы үй-жайларға орналастырылған ақпараттық тораптар.

4.4.10.4 Ақпараттық құрылғылар көзге көрінетін, акустикалық (дыбыстық) және түйсіну болуы мүмкін.

4.4.10.5 Көзге көрінетін құрылғыларға және мүгедектігі бар адамдар мен қарттардың қозғалысын және тәртібін қосымша басқару үшін қолданылатын ақпараттық құралдарға келесілер жатады:

- көрсеткіштер мен белгілер, оның ішінде түрлі-түстік;

- жабдық элементтерінің белгісі мен түсі;

- қалқандар, стендтер, көрсеткіш тақта;

- тактильдік көрсеткіш тақталар;

- жарық маяктары.

4.4.10.6 Қозғалыс жолдарында бағыттаушы символдарды және шектеу (латералдық) белгіні қолдану ұсынылады:

а) интернат үйлердің ғимараттың немесе құрылыстың ішіне кіруі бойынша:

- оң жағы: ақ немесе ашық түсті аясында – қара түсті белгілер, қара түс аясындағы белгі – ақ түсті (ашық түсті), ашық түс аясында – қара немесе күңгірт түс;

- сол жағы: қара түс аясында – ақ түсті символдар, белгі – қара түсті. Реңдердің қарама-қарсылығы - кемінде 1:8;

б) қозғалу өсі бойынша: ақ немесе қара түсті (аясына қарама-қарсы үзік жолақ) – үзік-үзік белгі.

Қабырғалардағы белгілердің ұсынылған биіктігі пайдаланушының көз деңгейінен - 1,2 бастап 1,6 м дейін.

4.4.10.7 Ақпараттық сигнал құрылғыларының және мүгедектігі бар адамдар мен қарттар үшін қолжетімді байланыс құралдарының топтарының, ішкі топтарының және

түрлерінің атауы Е қосымшасында берілген.

4.4.10.8 Белгілер мен символдарды танудың есептік арақашықтығына сәйкес келетін өлшемдері болуы тиіс: 20 м дейінгі арақашықтықтарда – белгінің биіктігі мен ені кемінде 0,3 м, 100 м арақашықтықта – кемінде 1,5 м болуы тиіс.

4.4.10.9 Белгілерде кескінделген әріптер мен сандарда енінің биіктігіне қатынасы 3:5 бастап 1:1 дейінгі, ал штрихтер енінің олардың биіктігіне қатынасы 1:5 бастап 1:10 дейінгі шектерде пропорциялары болуы тиіс.

4.4.10.10 Жазулардың, белгілердің, символдардың және пиктограммалардың беттерін жарықтандыру ақпаратты кескіндеу құралдарының барлық беттерінде біркелкі болуы тиіс. Оның мәні 100 лк бастап 300 лк дейін құрады.

4.4.10.11 Жарық маяктарын шағын бағдаршамдар немесе шамалы жарықтық жарық импульсін шығаратын түрлі-түсті сүзгілері бар сигнал шамдары түрінде орындау ұсынылады.

4.4.10.12 Маяктардың түстері қауіпсіз қозғалыс жолдарында – жасыл, ал жоғары назар аударатын аймақтарда – сары, ал қауіпті немесе шектеулі қатынайтын аймақтарда – қызыл түсті болуы тиіс.

4.4.10.13 Жарық маяктарын кемінде 2,0 м биіктікте үй-жайларда қозғалыс осі бойынша немесе 1,5 бастап 2,1 м дейінгі биіктікте қабырғаларға жолдардың бүйір жағына немесе кез келген биіктіктегі төбеден 0,15 м арақашықтықта орналастыру ұсынылады.

4.4.10.14 Көзге көрінетін ақпаратты:

- ғимараттан тыс – қозғалыс бетінен кемінде 1,5 және 4,5 м артық емес биіктікте орналастыру ұсынылады. Бұл жағдайда тактильдік байланысқа арналған белгілер мен көрсеткіштерді 1,2 бастап 1,6 м дейінгі биіктікте қозғалыс жолдарының көрінетін жолдардың көз жетерлік жерлеріне орналастыруға жол беріледі;

- ғимараттың ішіне – үй-жайлардың мақсаты туралы ақпарат – есіктің жанына есік тұтқасы жағынан 1,4 бастап 1,6 м дейінгі биіктікте; белгілер мен көзге көрінетін көрсеткіштерді – зал үй-жайларындағы жолдар бойынша қозғалыс аймақтарында 2,5 м биіктікте орналастыру ұсынылады.

4.4.10.15 Үй-жайлар едендеріндегі белгі жолағының енін, егер ол әшекейлі фриз элементі болып табылса, 150 мм орындау керек.

4.4.10.16 Ішкі белгілер мен көрсеткіштерді (оның ішінде тактильдік) тұтқа жағынан есік ойықтарына орналастыру керек.

4.4.10.17 Есту және сөйлеу кемістігі бар мүгедектігі бар адамдар қосымша тілдеспей-ақ хабардар болу үшін үй-жайларды жүйелі және толықтай (есіктен бастап жеке үй-жайларға дейін) көзге көрінетін ақпаратпен жабдықтау ұсынылады. Әрбір бөлме және үй-жай анық белгіленуі тиіс, белгілер ірі және жақсы жарықтандырылуы тиіс.

4.4.10.18 Интернат үйлер жайындағы қозғалыс жолдарындағы вестибюльдерде, лифт алаңдарында, баспалдақтар мен пандустарда мозайкалы немесе плиткалы едендерді қоспағанда, қабырғалы жабындарды қолдану ұсынылмайды.

4.4.10.19 Тактильдік ақпаратты орналастырудың оңтайлы биіктігі - 0,6 - 1,1 м, ал қозғалыс жолдары аймағында - 1,2 - 1,6 м биіктікте.

4.4.10.20 Инженерлік жабдықтауды бедерлі нүктелік ажыратқыштарды және ажыратқыштар пернесін немесе әртүрлі фактуралы және бедерлі сандарды, әріптер мен

символдарды реттеу құрылғыларын қолдану ұсынылады. Символдардың өлшемдері - кемінде 5 мм, ал тереңдігі - 0,8 мм. Пернелер мен нүктелердің алаңы - кемінде 20 мм × 20 мм.

4.4.10.21 Қозғалыс жолдарының бойындағы және олардың соңындағы тұтқаларға биіктігі кемінде 15 мм бедерлі шрифтер немесе Брайль шрифтісінің белгілері бар тактильдік көрсеткіштер, қабаттар белгілерін орнату керек.

4.4.10.22 Гардероб үй-жайларындағы әрбір шеткі шкафтың шет қабырғасында еден деңгейінен 1,55 - 1,6 м биіктікте қатар нөмірі және қатардағы шкафтардың нөмірі жазылған бедерлі тақтайша-көрсеткішті орнату ұсынылады.

4.4.10.23 Көру ақаулығы бар мүгедектігі бар адамдар үшін кедергілерге жақындағаны туралы ескерту ақпаратын еден бетінің түсін және фактурасын өзгертумен қамтамасыз ету ұсынылады.

4.4.11 Акустикалық құрылғылар

4.4.11.1 Акустикалық құрылғылар және ақпарат құралдары көзі нашар көретін мүгедектігі бар адамдарға көмек көрсетуге, сонымен қатар көрнекі ақпаратты аса жауапты орындарда қайталауға арналған. Оларға:

- дыбыстық маяктар;
- шу индикаторлары;
- дыбысты шығару құралдары, сөйлеу синтезаторлары;
- көрермендер залындағы индукциялық түйін және басқа электр акустикалық (дыбыс күшейткіш) аспаптар жатады.

4.4.11.2 Дыбыс маяктары (электр, механикалық немесе ажыратқыштар түріндегі жетегі бар электронды, фотоэлементтер, сенсорлы ажыратқыштар, соңғы электр ажыратқыштар және т. б.) МЕМСТ 21786 талаптарын қанағаттандыруы тиіс. Оларды әрекет етуге келтіретін жетек аппаратурасы жолдың ескертілетін жер теліміне дейін кемінде 0,8 м болуы тиіс.

4.4.11.3 Шу индикаторларын дыбыс өткізбейтін үй-жайларда немесе субъективті шығатын шулардың болжамдық деңгейлеріндегі үй-жайларда қолдану ұсынылады.

4.4.11.4 Интернат үйлер ғимараттарында немесе аумақтарда жалпы қолданылатын таксофондарды қарастыру ұсынылады, олардың біреуінде мәтіндік телефон аппараты болуы тиіс.

4.4.11.5 Қоғамдық телефондар арасына нашар еститіндер үшін индуктивтік құрылғысы бар анық белгіленген аппаратты орнату ұсынылады.

4.4.11.6 Телефон байланысының соңғы құрылғылары әкімшілік, қызметтік және кезекші қызметкерлер кабинеттерінде қарастырылады.

25 тұрғынға бір-екі таксофон есебінен таксофондарды халықты әлеуметтік қорғау мекемесі ғимараттарының вестибюльдеріне, сондай-ақ қабаттарға орнату мүмкіндігін қарастыру керек:

- жасы ұлғайған азаматтар және мүгедектігі бар адамдар үшін интернат үйлердің тұрғын бөлімдерінде;
- медициналық-педагогикалық түзету, әлеуметтік-оңалту профильдік,

психоневрологиялық интернаттардың жоғары деңгейлі бейімделу және дербес белсендікті тұлғаларға арналған бөлімдер;

- аумақтық орталықтардың стационарлық бөлімдері.

Қосымша құрылғылардың қажеттілігі мен көлемі жобалауға берілген тапсырмамен анықталады.

4.4.11.7 Есту қабілеті нашар мүгедектігі бар адамдарды хабардар ету үшін дыбыс сіңіргіш беттерді қарастыру ұсынылады (тесік қалдырылған немесе қатпарлы акустикалық төбе, кілем жабындары және т. б.).

4.4.11.8 Есту қабілеті бұзылған адамдардың келуіне есептелінген үй-жайларда қосымша дыбыс күшейткіш жүйелерді қарастыру ұсынылады.

4.4.11.9 Ғимараттар мен үй-жайларда қорғайтын дыбыс режимі (40 дБ аспайтын) және қабырғалар мен төбелердің шуылды сіңіргіш қаптамаларын, дыбыс өткізбейтін конструкцияларды қолдану арқылы шуылдан қорғайтын шараларды қарастыру ұсынылады. Қаптама плиталарындағы перфорация плита бетінің кемінде 20 % құруы тиіс, саңылаулар диаметрі 3 - 5 мм. Дыбыс сіңіргіш қондырғыларға арналған беттер болмағанда экрандар, аспалы элементер және т. б. түріндегі дыбыс сіңіргіштерді даналап қолдану ұсынылады. Даналық дыбыс сіңіргіштер көлемдерін дыбыс сіңіргіш материалдармен іштей толтырылатын тесігі бар табақтардан орындалады және шуыл көздеріне жақын орналасады.

4.5 Конструктивтік шешімдер

4.5.1 Ғимараттар мен құрылыстарды жобалау барысында құрылыстың үнемділік және индустриаландыру талаптарының ең жоғарғы деңгейіне жауап беретін конструктивтік шешімдерді қолдану керек.

4.5.2 Белгілі көтергіш конструкциялар үшін сенімділік деңгейін анықтау кезінде көтергіш конструкция элементтерін жіктеу, сол сияқты көтергіш конструкцияны жалпы жіктеуді жүргізуге жол беріледі.

4.5.3 Конструктивтік шешім және оны жүзеге асыруға арналған материалдарды таңдау ғимараттар мен құрылыстардың габариттерімен, олардың төзімділігі мен беріктігін, сәулет-эстетикалық, экономикалық және т. б. талап ететін олардың мақсатымен және функционалдық ерекшеліктерімен анықталады.

4.5.4 Интернат үйлер ғимараттары конструкциясының сенімділігі, беріктілігі мен орнықтылығы механикалық қауіпсіздігін бойынша қамтамасыз ететін Қазақстан Республикасы аумағындағы қолданыстағы нормативтік-техникалық құжаттар ережелеріне сәйкес есептеу қажет.

4.5.5 Сейсмикалық аудандардағы құрылыс үшін жобаланатын немесе реконструкцияға, күшейтуге (қалпына келтіруге) тиісті конструкцияларды және ғимараттар мен құрылыстар негіздерін есептеу сейсмикалық әсерлерді ескеру арқылы негізгі және ерекше жүктемелер үйлесімінде орындалуы тиіс.

4.5.6 Ғимараттар мен құрылыстарды есептеулерде көлденең және тік сейсмикалық жүктемелердің қарастырылып отырған элементің кернеу-деформациялық күйі үшін аса жарамсыз бағыттарын қабылдай отырып, белгісінің өзгеру сипатын ескеру керек.

4.5.7 Арақабырғалар, қаңқалармен толтыру, ауыр қаптамалар және олардың бекіткіштері түріндегі көтергіш емес қабырғалардың беріктігі жазықтықтағы көлденең есептік сейсмикалық жүктемелердің әсер етуін есептеумен айғақталуы тиіс.

4.6 Инженерлік желілер мен жүйелерді жобалау

4.6.1 Сумен қамту және кәріз жүйелері

4.6.1.1 Интернат үйлер кәріз, сумен қамтамасыз ету жүйелері ҚР ЕЖ 4.01-101 талаптарына сәйкес жобалануы қажет.

4.6.1.2 Мүгедектігі бар адамдар мен қарттарға арналған интернат үйлер ғимараттарының инженерлік жабдық жүйелеріне мыналар жатады:

- сумен жабдықтау және кәріз жүйелері;
- жылыту және желдету;
- электрмен жабдықтау;
- байланыс және сигнализация.

4.6.1.3 Таза су құбыры қазылған орындарға, септиктерге, дренаж арықтарына, су ағатын шұңқырларға, сонымен қатар олардың астына немесе олардың айналасына орналаспауы тиіс.

4.6.1.4 Су бөлетін армаураға берілетін ыстық су температурасы 37 °С аспауы тиіс.

4.6.1.5 Ваннадағы, бассейндегі судың есептік температурасы кемінде 29 °С болуы тиіс.

4.6.1.6 Дәретхана, душ және ванна бөлмелерінде сүлгі кептіргіштерді қарастыру керек.

4.6.1.7 Ыстық сумен жабдықтау жүйесі айналыммен жобаланады.

4.6.1.8 Суық және ыстық су құбырының, кәріз жүйесінің және ішкі суағарлар тіреушелері жасырын жүргізіледі.

4.6.1.9 Сантехникалық аспаптарға (технологиялық аспаптарды қоспағанда) суық және ыстық суды беруді термоараластырғыштарды орнату арқылы қарастыру керек.

4.6.1.10 Қолжуғыштар және тұрғын душ ұяшықтарының шүмектеріне температурасы 50 °С жоғары ыстық суды беруді болдырмайтын термостатикалық реттегіштерді орнату керек.

4.6.1.11 Сорғы қондырғыларын (өрт қондырғыларынан басқа) араластырып, сонымен қатар жатын бөлмелерінің, оқыту және емдеу-диагностикалық үй-жайларының үстіне және астына орналастыруға жол берілмейді.

4.6.1.12 Сорғыға арналған үй-жай немесе батырылған сорғының айналасындағы қоршалған кеңістік құрғатылған және жылытумен немесе басқа бекітілген әдістермен қатып қалудан қорғалуы тиіс. Егер сорғылар жертөледе орнатылған болса, олар тұғырға немесе жертөле едені үстінен кемінде 0,45 м биіктіктегі сөреге көтеріп қойылуы тиіс.

4.6.1.13 ***Алынып тасталды - ҚТҮКШІК 17.10.2017ж. №224-НҚ бұйрығы***

4.6.1.14 Шаруашылық-ауыз су құбырларының желісіндегі шланганы (жеңді) жалғауға арналған жеке шүмекті тұрғын ұяшықтарында ерте кезеңдегі өрт сөндіруді бірінші орнату ретінде қолдану мүмкіндігі мақсаттарында қарастыру ұсынылады.

Шланга тұрғын үй ұяшығының кез-келген нүктесіне ағыстың ұзындығы 3 м суды беру, ұзындығы кемінде 15 м, диаметрі 19 мм болуы мүмкіндігін қамтамасыз ету және

тозаңдатқышпен жабдықталуы тиіс.

4.6.2 * Жылыту, желдету және ауа баптау

4.6.2.1 Үй-жайлардағы есептік ауа температурасы мен ылғалдылық ҚР ЕЖ 4.02-101 сәйкес қабылданады.

4.6.2.2 * Механикалық қозғауды тартып-сору желдеткішін мынадай үй-жайларда қарастыру керек:

- төсек тартып жатқан науқастар мен арбадағы мүгедектігі бар адамдарға арналған;
- үш және одан көп аспаптар мөлшерінде душ және дәретхана;
- емдеу, клизма жасайтын;
- бос уақытты өткізу және дене шынықтыру-сауықтыру;
- тамақ дайындауға және қабылдауға арналған;
- кір жуатын орын жәнеөндірістік шеберханалар;
- зиянды және жағымсыз иісті заттарды бөлетін.

Барлық басқа үй-жайлар үшін желдетудің табиғи жүйелерін қарастыру керек. ***(Өзгерт. ред. – ҚТҮКШІК 17.10.2017ж. №224-НҚ бұйрығы)***

4.6.2.3 Мүгедектігі бар адамдар мен қарттар қатынай алатын санитарлық-гигиеналық үй-жайларда суық және ыстық сумен жабдықтау және кәріз жүйесі болуы тиіс. Кабиналарда аспаптар кешені қолданылатын санитарлық тораптарда унитазда отырып қолжуғышты қолдану мүмкіндігін ескеру ұсынылады.

4.6.2.4 Басқыштардың торларында 0,01 м артық саңылауы болуы, сонымен қатар су қозғалысының бағытына қатысты саңылаулардың бойлай және диагоналды (30 ° және кем) орналасуы тиіс.

4.6.2.5 Жылумен қамтамасыз ету жүйелерін жобалау барысында тәуелсіз көздерден, немесе сақиналық жылу магистралдарынан жылудың екі енгізу қарастырылады. Тек бір енгізу жылуы болғанда, жобаланатын жер телімінен жеке немесе аралас резервтік қазандық қарастырылады.

4.6.2.6 Мүгедектігі бар адамдар мен қарттарға арналған интернат үйлер ғимараттарын жылыту, әдеттегідей, орталық сумен қабылданады.

4.6.2.7 Жылыту жүйелерінің қыздыру аспаптары, әдеттегідей, қуыстары жоқ терезелер астына орналастырылады.

4.6.2.8 Әдеттегідей, жылыту жүйелерінде жеңіл тазалауға жол беретін тегіс бетті қыздыру аспаптары қолданылады.

4.6.2.9 Жылыту, желдету жүйелерінің құбырларын және аражабындар арқылы ауа баптауды жүргізген кезде арақабырғалар және ғимарат қабырғаларын гильзалармен нығыздау қарастырылады.

4.6.2.10 Қыс мезгіліндегі есептік температураны және үй-жайлардағы ауа алмасуд И қосымшасына сәйкес қабылдау керек.

4.6.2.11 Механикалық қозғаушысы сору желдеткіші ұйымдастырылған келу құрылғысынсыз автоклавтық, жуатын бөлме, душ, дәретхана және санитарлық бөлме жайларынан қарастырылады.

4.6.2.12 Бөлімдер немесе ұқсас санитарлық-гигиеналық талаптары және жұмыс

ұзақтығы бар үй-жайлар топтары, әдеттегідей, бір орталықтандырылған желдеткіштің тартып-сору жүйесімен жабдықталады.

4.6.2.13 Аралас құрылымы бар және әртүрлі санитарлық-гигиеналық талаптағы ғимараттар үшін үй-жайлардың әрбір топтарына, сондай-ақ әртүрлі жұмыс ұзақтығымен желдетудің қайта орталықтандырылған жүйесі орнатылады (резервтік желдеткіштер саны ҚР ЕЖ 4.02-101 сәйкес қарастырылады).

4.6.2.14 Автоматты өрт сөндіру жүйелерімен жабдықталған қызмет көрсетілетін үй-жайлардың тарту, сору ауа өткізгіштерінде автоматты өрт сөндіру жүйелерімен блокталған электр жетегі бар автоматты жапқыштар (клапандар) қарастырылады. Жапқыштар үй-жайлардың қызмет көрсетілетін ауа өткізгіштеріне тікелей жақын орнатылады.

4.6.2.15 Сору шкафтарымен жабдықталған В дәрежелі үрдістермен үй-жайдың сору желдеткішінің мынадай жүйесі жобаланады:

- әрбір үй-жай үшін жеке ауа өткізгіші және желдеткіші бар сору шкафтарымен қайта орталықтандырылған жүйе;

- сору ауа өткізгіштері әрбір жеке үй-жайдан ғимарат шектерінен тыс орналастырылған жинау тік немесе сору жүйелерін жабдықтауға арналған үй-жайлардағы техникалық қабатқа орналастырылған көлденең коллектор біріктірілетін орталықтандырылған жүйе.

Сору желдеткішінің орталықтандырылған жүйесінде үй-жайларға кіретін ауа өткізгіштердің тармақтарында отты бөгейтін клапандарды орнату қарастырылады.

4.6.2.16 Ауа баптайтын үй-жайлардағы есептік ауа температурасы салқын, сол сияқты жылы жыл мезгілдері үшін жобалауға берілген тапсырмаға сәйкес қабылданады, ал ауаның қозғалу жылдамдығы 0,15 м/с аспауы тиіс.

4.6.2.17 Тарту желдеткіш және ауа баптау жүйелерімен берілетін сыртқы ауа сүзгілерде тазаланады.

4.6.2.18 Сүзгілер конструкциясы және оларды орнату орындары сүзу элементтерінің ластану шамаларына қарай қолайлы тазалауға немесе ауыстыруға мүмкіндік беруі тиіс.

4.6.2.19 Ауа алмасуы қысқа үй-жайларда тарту ауасы бойынша 1,5 және одан көп сағат тікелей үй-жайға ауаны беру керек. Қалған жағдайларда есіктің тығыз емес жабылуы арқылы ауаның дәліздерден берілуіне жол беріледі.

Желдің 5 м/с және одан артық есептік жылдамдықты аудандарда жатын үй-жайларда ауаны жинау қарастырылады.

4.6.2.20 Ауа, әдеттегідей, үй-жайдың жоғарғы аймағына беріледі.

4.6.2.21 Әртүрлі санитарлық-гигиеналық талаптағы және тәулік ішіндегі бірдей жұмыс ұзақтығындағы үй-жайлардағы ауа баптау кезінде, әдеттегідей, орталық көп аймақты жүйелер қарастырылады.

4.6.2.22 Олардың талап етілетін ауа баптау параметрлерін қамтамасыз ету шартымен басқа типті ауа баптауды қолдануға жол беріледі.

4.6.3 Электрмен жабдықтау құрылғысының жүйесі

4.6.3.1 Жалпы жарықтандыру жүйесі кезінде жұмыс беттерінің аз жарықтандыруы, жарықтандырудың сапалы көрсеткіштері және жеке үй-жайлар үшін ұсынылған жарық

көздері ҚР ЕЖ 2.04-104 талаптарына сәйкес қабылданады.

4.6.3.2 Электрмен жабдықтау сенімділігін қамтамасыз ету деңгейі бойынша бірінші дәрежеге мынадай интернат үйлердің элеткр қабылдағыштары жатады:

- өртке қарсы құрылғылар, күзет сигнализациясы, лифтілер мен эвакуациялық жарықтандыру;

- интернат үйлердің басқа электр қабылдағыштары екінші дәреже және электрмен жабдықтау бойынша қолданыстағы нормативтік құжаттарға сәйкес жартылай үшінші дәрежеге жатады.

4.6.3.3 Интернат үйлер аумағындағы сыртқы жарықтандыру желісін қоса алғанда, барлық электрлік желілер, әдеттегідей, кабельмен орындалады.

4.6.3.4 Барлық жайларда штепсельдік розеткалардың орналасуы технологиялық тапсырмамен анықталады.

4.6.3.5 Интернат үйлердің жекелеген ғимараттары және ТП арасындағы арақашықтық кемінде 15 м болуы тиіс.

4.6.3.6 Интернат үйлердегі электр жарықпен емдеуге арналған үй-жайларда немесе медициналық қызметкерлердің бір постымен қызмет көрсететін осындай үй-жайлар тобына енгізудегі басқару аппаратымен және әрбір фазадағы кернеуді бақылаумен тарату қалқаны орнатылады.

4.6.3.7 Әрбір емдеу кабинасына еден деңгейінен 1,6 м биіктікте кабина қалқаны орнатылады.

4.6.3.8 Тарату қалқандарындағы қорек желілері және кабина қалқандарындағы топтық желілер өз бетімен орындалады.

4.6.3.9 Жатын үй-жайларда жатын бөлменің әрбір толық және толық емес 6 $м^2$ ауданына жерлендіру түәспесі бар кемінде бір штепсель розеткасы қарастырылады.

4.6.3.10 Интернат үйлер үй-жайын жалпы жарықтандыру, әдеттегідей, энергияны үнемдеу шамдарымен орындалады.

4.6.3.11 Жатын бөлмелерді жарықтандыру үшін еден деңгейінен 1,7 м биіктікте әрбір төсек басына орнатылатын қабырғалық құрамдастырылған шамдар (жалпы және жергілікті жарықтандыру) қолданылады. Тұрғын үй-жайларда қосымша жалпы жарықтандыру (төбе шамы) қарастырылады.

4.6.3.12 Жүйке ауруы науқастарының тұрғын үй-жайлары үшін тек төбе шамдарымен жалпы жарықтандыру қарастырылады.

4.6.3.13 Төбеге орнатылған жалпы қолданыстағы шамдарда кемінде IP 20 қорғаныс деңгейі болуы тиіс.

4.6.3.14 Дәрігерлер кабинетіндегі еденнен 1,7 м биіктікте кушеткаларға науқасты қарауға арналған қабырға шамы орнатылады.

4.6.3.15 Жалпы жарықтандыру ажыратқыштары жатын бөлмелерге кіретін есік дәліздеріне, жергілікті жарықтандыру – мүгедектігі бар адам немесе қарттардың төсегінің жанына орнатылады.

4.6.3.16 Жер телімі және ғимаратқа кіретін есіктердегі шамдарды (жарықтандыру арматурасы) ғимарат немес қоршау қақпаларына немес элементтеріне тікелей бекіту керек.

4.6.3.17 Тіректердегі, қозғалыс жолдарындағы шамдарды қорғанысты сәндік бөгеулермен қоршау немесе оларды кемінде 0,75 м биіктікте шағын сәулеттік үлгілер

құрамына (қоршау ғимаратына, бағаналарға) орналастыру керек.

4.6.3.18 Шамдарды ғимараттар және құрылыстардың стационарлық конструкцияларының тік, көлденең немесе көлбеу беттеріне немесе стационарлық жабдық элементтеріне: тұтқыштарға немесе тұтқыш артындағы қабырға орнына, баспалдақтың басқыштарына, қабырғалар жазықтығына немесе көлденең немесе көлбеу еден жабындарына бітеу ұсынылады.

4.6.3.19 Қозғалыс жолдарындағы жарықтандыру аспаптарының жарық ағыны қозғалыс жолағының деңгейінде кемінде 40 лк жарықтандыруды қамтамасыз етуі тиіс. Бұл жағдайда ол жаяу жүргіншілердің көздерін шағылыстырмау және белгілерді, көрсеткіштерді, бағдаршамдарды және жарық маяктарына жарық түсірмеуі тиіс.

4.6.3.20 Жүйке ауруы науқастарының жатын бөлмелердегі жалпы және түнгі жарықтандыру ажыратқыштарын жабылатын есіктері бар арнайы қуыстарға дәліздерге орнату керек. түнгі жарықтандыру шамдарын қуаттандыру апатты жарықтандыру желісінен жүргізілуі тиіс.

4.6.3.21 Баспалдақ торларын, дәліздерді эвакуациялық жарықтандырумен, ғимаратқа кіретін есіктерді жарық көрсеткіштерімен басқару орталықтандырылған қашықтық немесе автоматты басқару өрт дабыл пост үй-жайынан немесе кезекші қызметкерлер үй-жайлары немесе жарықтандыру қалқандарынан қарастырылады.

4.6.3.22 Шығатын есік бағытын көрсететін «Шығу» жарық көрсеткіштері баспалдақ торларына кіретін есіктерде, дәліздерде, бірінші қабаттан шығатын есіктерде, сонымен қатар қызметтік үй-жай ретінде қолданылатын жертөледен шығатын есікте, мәдени-жаппай мақсаттағы үй-жайлардан шығатын есіктерге, әкімшілік-тұрмыстық корпустарға және жасанды жарығы жоқ үй-жайлардан шығатын есіктерде қарастырылады.

4.6.3.23 Үй-жайлар мен жабдықтар беттерінің күңгірт бояуы шағылысу коэффициенттерін сақтау арқылы ұсынылады: төбе - 70 %, қабырғалар - 60 % (жоғарғы аймақ) және 50 % (төменгі аймақ), жабдық - 35 %, еден - 25 % - 30 %.

4.6.3.24 Құрамдастырылған жарықтандыру жүйесінде жарық режимінің көру қолайлылық аймағын аса қорғайтын және ұлғайтатын көздері ретінде шамдарды қолдану ұсынылады.

4.6.3.25 Жергілікті нүктелік жарықтандыру шамдарында: шағын өлшемдері, жарық ағынының биіктігін және бағытын өзгерту мүмкіндігі, негізгі мықтап бекіту болуы тиіс.

4.6.3.26 Көру қызметінің бұзушылығы бар мүгедектігі бар адамдар қолданатын дәліздерде және үй-жайларда апатты жарықтандыруды қарастыру ұсынылады (кемінде 0,5 лк еденге түсетін жарықтандыру деңгейімен).

4.6.3.27 Өзіне-өзі қызмет ететін гардероб үй-жайларында шкафтарға есікті ашқан кезде автоматты қосылатын жеке шамдарды қарастыру ұсынылады. Әрбір шеткі шкафтың шеткі қабырғасына еден деңгейінен 1,55 м - 1,6 м биіктікте қатар нөмірі және қатардағы шкаф нөмірлері жазылған бедерлі тақта-көрсеткішті орнату ұсынылады.

4.6.3.28 Осы аймақтарға әйнек экрандарды орнату ұсынылмайды, себебі олар қабылдау назарына кедергі келтіретін кескіндер мен сәулені беруі мүмкін.

4.6.3.29 Электр желілерін қорғау, әдеттегідей, автоматты ажыратқыштармен орындалады.

4.6.3.30 Электр желілерінің сымдары, әдеттегідей, жасырын ауыстырылатындармен

орындалады.

Ашық сымдар жертөлелерде, еден астыларында, техникалық қабаттарда, инженерлік қызмет үй-жайларында, коммуникациялық шахталарда, дымқыл және өте дымқыл үй-жайларда жасалады.

4.6.3.31 Барлық қуаттандырушы, таратушы және топ желілері мыс және алюминий өзектері бар сымдардан жасалады.

Медициналық қызмет көрсету үй-жайларында медициналық жабдық және аппаратураны электр энергиямен қоректендірудің бес сымды жүйесімен қолданылады.

4.6.3.32 Интернат үйлерде жерге тұйықтаудың (нөлдендірудің) мынадай түрлері қолданылады:

- нөлдік жұмыс сымы және электр сымның болат құбырлары арқылы жүзеге асатын қорғаныстық нөлдендіру;

- келесі түрде орындалатын нөлдік сымды жерге қайта тұйықтау:

а) 10 Ом аспайтын жол берілген кернеуі бар жерге тұйықтау құрылғысы электр қалқанды ғимараттағы енгізу-тарату құрылғысындағы нөлдік шинаға қосылады;

б) қуаттандыру желісінде – бір жағынан енгізу-тарату құрылғысының нөлдік шинасына, ал екінші жағынан – топтық немесе тарату қалқанымен орнатылатын нөлдік сымның қайта жерге тұйықтайтын арнайы клеммасына (шинасына) қосылатын бесінші оқшауланған сыммен;

Бесінші сым қуаттандыру желісімен бір құбырға жүргізіледі.

в) топтық және тарату желісінде – нөлдік сымды қайта жерге тұйықтау көрсетілген арнайы клеммниктен (шанадан) электр қабылдағышқа дейін қосымша оқшауланған сыммен.

Қосымша сым топтық немесе тарату желісімен бір құбырға жүргізіледі.

4.6.3.33 Жұмыстың жерге тұйықтауы талап етілетін медициналық қызмет көрсету үй-жайлары үшін ғимарат сыртында, кез келген жерге тұйықтау құрылғысынан кемінде 15 м арақашықтықта орналасқан 2 Ом аспайтын жол берілген кедергісі бар жерге тұйықтау құрылғысы орналастырылады.

4.6.3.34 Клеммникке жұмыс жерге тұйықтауды тармақтауды қысқыштың көмегімен магистральды үзбей орындалады.

4.6.3.35 Апатты сигнал диспетчер пунктіне, ал диспетчер пункті болмаған жағдайда, – кезекші техникалық қызметкерлер үй-жайынан шығарылады.

4.6.3.36 Диспетчерлік пункт, әдеттегідей, жүктемелер ортасына орналастырылады.

4.6.4* Қоқыс шығару

4.6.4.1 Жобаларда қоқысты және шаңды жою жағдайын жеңілдететін заманауи жабдықты, оның ішінде вакуумды шаңды жоюды қарастыру керек.

Ғимараттан қоқыс шығару құралдары елді мекенді тазалау жүйесімен келісілуі тиіс.

4.6.4.2 * Биіктігі екі және одан көп қабатты үй-интернат ғимараттары (сыйымдылығы қоса алғанда 50 орынға дейінгі екі қабатты МӘМ ғимараттарынан басқа) бір орынға тәуліктік қоқыстың жиналуы 0,6 кг есебінен тұрғын үй-жайлар тобына жобаланатын қоқыс салғыштармен жабдықталуы тиіс. ***(Өзгерт. ред. – ҚТҮКШІК***

17.10.2017ж. №224-НҚ бұйрығы)

4.6.4.3 Қоқыс салғыштардың бағандары температурасы кемінде 5 °С үй-жайларда тұруы тиіс. Қоқыс салғыштар бағандарын тұрғын топтардың санитарлық бөлмелерінің жанына орналастыру керек. Қоқыс салғыштар бағандары мен жүктеу клапандарын қабат дәліздерінен 2-ші типті өртке қарсы арақабырғалармен бөлу керек.

Қоқыс салғыштың бағаны жанбайтын материалдан жасалынуы, тазалау, жуу және дезинфекциялау мүмкіндігі болуы, герметикалық және ғимараттың құрылыс конструкцияларынан дыбыспен оқшауланыуы тиіс.

4.6.4.4 Барлық әрлеу және герметикалық материалдарында мемлекеттік санитарлық-эпидемиологиялық сараптамалар болуы тиіс.

4.6.4.5 Қоқыс салғыштар 25 дБ артық шуыл деңгейін шығармауы тиіс.

4.7 Қоршаған ортаны қорғау

4.7.1 Интернат үйлер ғимараттарын, құрылыстарын жобалау барысында қоршаған ортаға жол берілетін антропогендік жүктемелер нормативтері ескерілуі, қоршаған ортаны ластауларды ескерту және жою жөніндегі шаралар, қоршаған ортаға, табиғи ортаны қалпына келтіруге, табиғи ресурстарды тиімді қолдануға және шығаруға мүмкіндік беретін ресурс сақтаушы, аз қалдықты, қалдықсыз және басқа ең жақсы қолданыстағы технологиялар қолданылуы тиіс.

4.7.2 Құрылыс жұмыстары кезінде негізгі ластану көздері:

- бұрғылау-жару жұмыстары;
- қазаншұңқыр және ор қазу құрылысы;
- топырақты өңдеудің гидравликалық тәсілін қолдану;
- ағаштар мен бұталарды кесу;
- топырақты алаумен өртеу;
- топырақ қабатының бүлінуі және құрылыс алаңындағы ластануларды шаю;
- құрылыс қоқысы қалдықтарының пайда болуы;
- автокөлікті және құрылыс аймағында қолданылатын басқа да механизмдер лақтырындылары.

4.7.3 Әртүрлі құрылыс жұмыстары кезіндегі қоршаған ортаға кейбір кері әсерлер мен оларды азайту және алдын алу бойынша шаралар Л қосымшасында берілген.

4.7.4 Құрылыс үдерісінде іргелес аумаққа құрылыс механизмдерінен және автокөліктен берілетін шу әсер етеді. Атмосфераға ластаушы заттардың шығарындылары сияқты, бұл әсер болмай қалмайтын және уақытша болып табылады.

4.7.5 Барынша тараған құрылыс қалдықтарын пайдаланудың ықтимал нұсқасын экологиялық бағалау мысалы М қосымшасында келтірілген.

4.7.6 Құрылыс алаңында жаңбыр суларын және қар суларын қолданылатын нөсер кәріздерінің желісіне бұру жүйесін ұйымдастыру керек.

Беткі сулардан ластанудан ескерту шаралары ретінде қалдықтарды ұйымдастырылған түсіру және шығару, аумақты тұрақты жинау қарастырылуы тиіс.

4.7.7 Беткі суларға әсерлерді төмендету нысанды салу кезінде келесі шарттарды орындау арқылы қол жеткізіледі:

- құрылыс алаңын таза ұстау керек;

- жұмысшылардың тұрмыстық қажеттіліктері үшін биодәретханалар қолданылуы тиіс.

- құрылыс басталғанға дейін топырақты құрылыс алаңынан қала көшелерінің жүретін жолына шығаруды болдырмау үшін қатты жабынды кірер жолды орнатуды орындау керек, ал құрылыс кезінде автомобиль көлігінің дөңгелектерін сумен жууды орындау керек.

4.7.8 Егер құрылыс алаңы аумағында, өтетін жолдарда және тұрақтарда ағаштар өссе, ағаштарды кесу басқару органдарымен келісіледі, ал көгалдандырылған жағдайда, жаңа ағаштарды отырғызу қарастырылады.

Құрылыс кезінде аталған экологиялық жүйені негізгі қорғау шарты ағаштарды сақтау болып табылады. Жұмыстарды жүргізу кезінде көліктердің жүруіне және тұрақтауына, механизмдер жұмысын ағаш бастарының шегінен 1 м жақын механизм жұмыстарына тыйым салынады. Осы талаптарды түпкі жүйелер үшін орындау мүмкін болмаған жағдайда, арнайы қорғаныс жабыны төселуі тиіс.

4.7.9 Ағаш бағандарының жер бетінің белгілерінің артуы 0,05 м аспауы тиіс. Себу үшін ірі түйіршікті құмдар, малтатасты немесе қиыршықтасты топырақтар жарамды. Дренаждалмаған топырақтарды негізгі жүйе шектерінде төсеу, сондай-ақ ағаш тамырларындағы топырақты алуға жол берілмейді.

Ойықтарды өңдеуді бағаннан 2 м алыс жүргізу керек.

4.7.10 Ағаштарды сақтау мақсаттарында жұмыстарды өндіру аймағында мыналарға жол берілмейді:

- ағаш бағандарына шегелерді, белгілерді бекітуге арналған істіктерді, қоршауларды, сымдарды қағуға;

- бағандарға немесе бұталарға әртүрлі мақсаттарға арналған сымды байлауға;

- ағаштар белсенді өсетін аймақта бағандарды, қадаларды көмуге немесе қағуға;

- ағаш басының астына материалдарды, конструкцияларды текшелеп жинауға, құрылыс және көлік машиналарын қоюға.

Ағаш бағандарының радиусы 10 м аймағында:

- жұмыс істейтін машиналарды орнатуға;

- жерге химиялық белсенді заттарды (тұздар, тыңайтқыштарды және т. б.) қаттап жинауға тыйым салынады.

4.7.11 Құрылыс алаңы аумағынан қоқысты шығару айына кемінде 1-2 рет жүзеге асырылады.

5 ЭНЕРГИЯ ҮНЕМДЕУ ЖӘНЕ ТАБИҒИ РЕСУРСТАРДЫ ҰТЫМДЫ ПАЙДАЛАНУ

5.1 Энергия үнемдеу және жылу шығынын азайту

5.1.1 Энергия тұтынуды қысқарту мақсаттарында пайдалануға енгізілетін үй-интернаттар ғимараты келесілермен жабдықталуына артықшылық беріледі:

- жалпы қолдану орындарында қолданылатын алғашқы екеуінен төмен емес

энергетикалық тиімділік класты (егер кластары белгіленген болса) жылыту аспаптарымен, лифттермен;

- ғимаратқа, құрылысқа кіретін есікте, сонымен қатар ғимарат қасбеті немесе бөлігінде орнатылған жылуды жылытқыштарға беруді автоматты реттеу құрылғыларымен;

- термостаттармен және жылыту аспаптарында орнатылған тұтынылған жылу энергиясының шығынын өлшеуіштермен;

- оның температурасын автоматты реттеу құрылғысымен ыстық сумен жабдықтауға суды қыздыруға арналған жылу алмастырғыштармен;

- қысқы мезгілде қолданылмайтын уақытта үй-жайлардағы ауа температурасын автоматты төмендету құрылғыларымен;

- түнгі уақытта суықты жинақтауға арналған салқындатылған аражабындарды қолдану есебінен суықпен жабдықтау жүйелерінде шектік жүктемені төмендетуге мүмкіндік беретін құрылғылармен;

- жалпы пайдалану орындарда энергияны үнемдейтін жарықтандыру аспаптарымен;

- жалпы пайдалану орындарда адамдар болмаған кезде жарықтандыруды сөндіруді қамтамасыз ететін жабдықпен (қозғалыс датчиктерімен, ажыратқыштар);

- есік жапқыштармен;

- жылу энергиясының барынша төмен жұмсалуын қамтамасыз ететін кіріс топтарының тамбурларындағы екінші есікпен немесе айналмалы есіктермен;

- терезелерді ашу шектеуіштерімен.

Ескертпе - Ғимараттар мен құрылыстардың энергиялық тиімділік кластарын анықтау тәртібі К қосымшасында берілген.

5.1.2 Күндізгі жарықты тиімді қолдану жасанды жарық қажеттілігін ең төменгі шекке келтіре отырып, энергия тұтынуды төмендетеді. Ғимараттарда мыналарды қамтамасыз ету ұсынылады:

- жарық жақтары бойынша ғимаратты дұрыс бағдарлау арқылы күндізгі жарықтандыруға мүмкіндік;

- күндізгі жарық үшін қолжетімсіз кеңістікті барынша азайтады.

5.1.3 Күн радиациясының жылуды сіңіруінің төменгі коэффициентін қамтамасыз ету үшін ғимарат қабырғалары мен шатырларын бояған кезде ашық реңдерді қолдану ұсынылады.

5.1.4 Жылыту мен ауа баптау жүйесінің оңтайлы жұмысы экологияны, қауіпсіздік пен энергияны тұрақты техникалық қызмет көрсету мен білікті қызметкерлер жүйесін тексеру арқылы қамтамасыз етуі қажет.

5.2 Табиғи ресурстарды тиімді пайдалану

5.2.1 Жобалау үдерісінде беткі жатқан қабат сапасын және күйін анықтайтын инженерлік-геологиялық іздеулер жүргізілуі керек.

Құнарлы топырақ қабаты жергілікті әкімшіліктің келісімімен қала аумақтарын абаттандыруда кейінгі шығару үшін кесуге жатады. Қалған топырақ алаң шекарасында

қатталып жиналады, ал құрылыс аяқталғанда көгалдарға себу үшін қолданылады.

Қазандықты және орларды қазу кезінде пайда болған минералдық топырақтың артығы алаңнан шығарылады және төмендерді көму үшін немесе оқшаулау қабаты ретінде қолданылауы мүмкін. Шығару орны жергілікті әкімшілікпен келісіледі.

5.2.2 Жобалау және құрылыс барысында люминесценттік шамдарды, газразрядты шамдарды, аккумуляторларды, электрониктерді және т. б. жоюға арналған қойма үй-жайларын қарастыру ұсынылады.

5.2.3 Қайта өңдеуге арналған материал мөлшері салмағы немесе көлемі бойынша белгіленеді және есептелінеді.

5.2.4 Суды тұтынуды төмендету үшін ұсынылады:

- су ағар жүйесінде тазартылған немесе жаңбыр суын алдын ала тазалау және зарарсыздандыру арқылы қолдану;
- әрбір тұтынушы үшін ыстық және суық су есептеуіштерін орнату;
- судың жұмсалуын шектеуіштерді орнату;
- аз суаруды талап ететін өсімдіктерді отырғызу;
- жер телімі аумағына жергілікті климатқа бейімделген өсімдіктерді отырғызу және оларды суару үшін тазартылған немесе жаңбыр суын қолдану;
- кәріз жүйесімен қолданылған суды барынша пайдаға асыру, оларды тазалау және қайтадан пайдалану.

5.2.5 Су өлшегіш құрылғыларды сумен қамтамасыз етілген барлық нүктелерде қолдану ұсынылады.

А* қосымшасы
(ақпараттық)

Оқу-өндірістік үй-жайлар

А.1*-кестесі – Оқу-өндірістік мақсаттағы үй-жайлардың болжалды құрамы және аудандары *(Өзгерт. ред. – ҚТҮКШІК 17.10.2017ж. №224-НҚ бұйрығы)*

шаршы метрмен

Үй-жайлар атауы	Үй-жайлар алаңы, мекеменің сыйымдылығынан кем емес, орын		Ескертпе
	50-ден жоғары орын	қоса алғанда 50 орынға дейін	
1 Қоймасы бар сурет салу-сурет студиясы класы	54 + 18	30	
2 Қосымша үй-жайы бар компьютер класы	54 + 18	30	
3 Құралдар сақталатын қоймасы бар музыкалық жаттығу класы	54 + 18	-	
4 Әлеуметтік-тұрмыстық бейімделу, үй-жайлар немесе қонақтар қабылдау кабинеті	72 + 10	30	
5 Ақыл-ойы дұрыс мүгедектігі бар адамдар мен қарттарға арналған кітап қоймасы және оқу залы бар кітапхана*	1 орынға 0,6-0,8	59	
6 Қолөнер үйірмесі		30	
7 Үйірмелер үшін әмбебап үй-жайы		34	
8 Әдістемелік кабинет	36	-	
9 Педагог және шеберлер бөлмесі	24-54	-	Оқу-кәсіби дайындық үй-жайларының санына байланысты
10 Жиһаз, керек-жарақ қоймасы	24	-	
11 Ерлер мен әйелдерге арналған санитарлық тораптар	есеп бойынша	есеп бойынша	қабатқа тарату
12 Керек-жарақтар және қосалқы үй-жайлары бар оқу-өндірістік шеберханалар:			5-кестеде берілген мәліметтерді есепке алу арқылы
- тігін	36+12+10	-	

А.1*-кестесі – Оқу-өндірістік мақсаттағы үй-жайлардың болжалды құрамы және аудандары *(жалғасы)*

Шаршы метрмен

Үй-жайлар атауы	Үй-жайлар алаңы, мекеменің сыйымдылығынан кем емес, орын		Ескертпе
	50-ден жоғары орын	қоса алғанда 50 орынға дейін	
- картонажды-түптеу	72+18+10	-	
- ағаш шебері	54+18+10	-	
- тоқыма	54+18+10	-	
- механикалық жинау	36 + 18	-	
- электр монтаж	36 + 18	-	
- токарь-фрезер	72 + 18	-	
- қыш-құмыра	54+18+10	-	
- аяқ-киім	36+12+10	-	
- қолөнер (тоқу, шыбық тоқу және басқалар)	36+12+10	-	
- аппаратураны және тұрмыстық техниканы жөндеу	36+18+10	-	
Қоса алғанда 50 орынға дейінгі МӘМ үшін кітапхана бөлмесі шахмат пен дойбы ойнауға рұқсат етіледі.			

Б* қосымшасы
(ақпараттық)

Мәдени-спорттық мақсаттағы үй-жайлар

Б.1*-кестесі - Мәдени-спорттық мақсаттағы үй-жайлардың болжамды құрамы және алаңы *(Өзгерт. ред. – ҚТҮКШІК 17.10.2017ж. №224-НҚ бұйрығы)*

шаршы метрмен

Үй-жайлар атауы	Алаңы, мекеменің сыйымдылығынан кем емес, орын				Ескертпе
	50-ден жоғары орын		қоса алғанда 50 орынға дейін		
	1 орынға жалпы	жалпы	1 орынға жалпы	жалпы	
1а Көрермен залы: - тірек-қимыл аппараты зақымданған мүгедектігі бар адамдарға арналған - қалған мүгедектігі бар адамдар мен қарттарға арналған 1б 50 орынға мәжіліс залы: - тірек-қимыл аппараты зақымданған мүгедектігі бар адамдарға арналған - қалған мүгедектігі бар адамдар мен қарттарға арналған	1,8 1,2 - -	- - - -	- - 1,8 1,2	- - - -	Орындардың есептік санын 4.4.3.4-тармағына сәйкес қабылдау
2 Зал жанындағы эстрада	-	54	-		
3 Радио торабы бар кинопроекциялық	-	27	-	-	
4 Фойе	Көрермен-дер залында 1 орынға 1,2		Залда 1 орынға 1,2		Көрме залы, билеуге және ойындарға арналған зал ретінде пайдаланылады
5 Әртістерге арналған үй-жайлар	-	15×2	-	15	
6 Қолжуғышы бар санитарлық торап	-	3	-	2,9-3	
7 Радио торап	-	12	-	-	
8 Фильмовидеотека	-	18	-	-	

Б.1*-кестесі - Мәдени-спорттық мақсаттағы үй-жайлардың болжамды құрамы және алаңы *(жалғасы)*

Шаршы метрмен

Үй-жайлар атауы	Алаңы, мекеменің сыйымдылығынан кем емес, орын				Ескертпе
	50-ден жоғары орын		қоса алғанда 50 орынға дейін		
	1 орынға жалпы	жалпы	1 орынға жалпы	жалпы	
9 Өрт постының үй-жайы	-	16-дан кем емес	-	16-дан кем емес	қоса алғанда 50 орынға дейінгі МӘМ үшін өрт постының үй-жайы кезекші/ күзет бөлмесімен біріктіріледі
10 Кабельдік теледидар студиясы	-	18	-	-	
11 Жиһаз және реквизит қоймасы	-	24	-	24	
12 Аппаратура қоймасы	-	8	-	7-8	
13 Мұражай	-	54	-	-	
14 Суретші бөлмесі	-	12	-	-	
15 Үйірме үй-жайлары: - қосымша үй-жайы бар театр үйірмесі	-	54 + 18	-	28+8	
- киім ауыстыруға арналған үй-жайы және санитарлық торабы бар билеу класы	-	72 + 18 + 3	-	-	
- керек-жарақтар және дайын бұйымдар қоймалары бар мүсіндеу театр үйірмесі	-	36 + 8 + 10	-	-	
16 Керек-жарақтар бөлмесі	-	36	-	-	
17 Шлюздегі қолжуғышы бар санитарлық торап	-	18 × 2	-	есеп бойынша	
18 Қызметкерлер дәретханасы	-	3 × 2	-	есеп бойынша	
19 Жеке гигиена кабинасы	-	4 × 2	-	-	Әйелдер дәретханасының жанына орналастыру
20 Спорт зал 12 × 24*	-	288 (12x24)	-	160	Сонымен қатар ЕФМ сабақтары үшін қолданылады

Б.1*-кестесі - Мәдени-спорттық мақсаттағы үй-жайлардың болжамды құрамы және алаңы *(жалғасы)*

шаршы метрмен

Үй-жайлар атауы	Алаңы, мекеменің сыйымдылығынан кем емес, орын				Ескертпе
	50-ден жоғары орын		қоса алғанда 50 орынға дейін		
	1 орынға жалпы	жалпы	1 орынға жалпы	жалпы	
21 Емдік-жүзу бассейнін кемінде 13 м × 18 м айна бар су арқылы қарастыру керек		432	-	-	жай габариті кемінде 18 м х 24 м
22 Спорт керек-жарақтарын сақтау	-	16	-	14	
23 Душ және санитарлық тораптары бар тірек-қимыл аппараты зақымданған мүгедектігі бар адамдарға арналған ерлер мен әйелдердің киімін ілуге арналған үй-жай	-	42 × 2	-	21х2	Әрбір шешінетін бөлмеге екі душ торы және бір унитаз. Қоса алғанда 50 орынға дейінгі МӘМ үшін әрбір шешінетін бөлмеге бір душ торы (1000х1800) және бір унитаз
24 Жүзу бойынша инструктор-әдіскер/ инструктор бөлмесі	-	12	-	12-14	
25 Санитарлық торабы бар әдіскер бөлмесі		10 + 4	-	-	Санитарлық торап құрамына унитаз, душ, қолжуғыш кіреді
26 Душ және санитарлық тораптары бар киім ілуге арналған үй-жай	-	36	-	-	
27 Жинау керек-жарақтар үй-жайы	-	6	-	4-7	
28 Медбике бөлмесі	-	10	-	-	
29 Спорт керек-жарақтарының қоймасы	-	8	-	-	
30 Құрғақ ыстық моншасы блогы: - құрғақ ыстық камерасы - душы бар ауыз бөлме - шлюзді қолжуғышы бар дәретхана - шешінетін	 - - - -	 10 10 3 10	 - - - -	 - - - -	Физикалық даму кемістіктері бар мүгедектігі бар адамдарға арналған мекемелерде ғана қарастырылады, медициналық
- демалу орны - керек-жарақ қоймасы	- -	12 4	- -	- -	қызмет көрсету үй-жай құрамында орналасуы мүмкін
1) Қоса алғанда 50 орынға дейінгі МӘМ үшін спорт залы мен емдеу-сауықтыру бассейніне арналған киім-кешек бөлмесін біріктіруге болады.					

В* қосымшасы
(ақпараттық)

Медициналық үй-жайлар

В.1*-кестесі – Медициналық қызмет көрсету үй-жайларының болжамды құрамы және алаңы *(Өзгерт. ред. – ҚТҮКШІК 17.10.2017ж. №224-НҚ бұйрығы)*

шаршы метрмен

Үй-жайлар атауы	Үй-жайлар алаңы, кем емес					Ескертпе
	жүйке ауруы науқастарына арналған		Тірек-қимыл аппараты бұзылған науақастарға арналған және жалпы типті мекемелерде		МӘМ үшін	
	сыйым-дылығы 200 орынға дейін	сыйым-дылығы 200 орыннан жоғары	сыйым-дылығы 200 орынға дейін	сыйым-дылығы 200 орыннан жоғары	қоса алғанда 50 орынға дейінгі	
1 Медициналық жұмыс жөніндегі директор орынбасарының кабинеті		18		18	-	
2 Бөлім меңгерушісінің кабинеті	-	-	-	-	18-20	
3 Дәрігер кабинеті	15	15	15	15	15	
4 Аға медбике кабинеті	12	12	12	12	-	
5 Ем жасайтын бөлме	18	18	18	18	18-26	8-кестені есепке алғанда
6 Дәрі-дәрмек бөлмесі	8+4	10+6	8+4	10+6	10+14	Бұдан басқа есірткі қамтитын заттар сақтауға арналған бөлме қамтамасыз етіледі
7 Стоматологиялық кабинет	16	16	16	16	-	Бір креслоға
8 Акушер, фельдшер кабинеті	22	22	22	22	-	сол сияқты
9 Керек-жарақ қоймасы бар ЕФМ залы	60+12	60+12	60+12	60+12	40	

В.1*-кестесі – Медициналық қызмет көрсету үй-жайларының болжамды құрамы және алаңы *(жалғасы)*

шаршы метрмен

Үй-жайлар атауы	Үй-жайлар алаңы, кем емес					Ескертпе
	жүйке ауруы науқастарына арналған		Тірек-қимыл аппараты бұзылған науақастарға арналған және жалпы типті мекемелерде		МӘМ үшін	
	сыйым-дылығы 200 орынға дейін	сыйым-дылығы 200 орыннан жоғары	сыйым-дылығы 200 орынға дейін	сыйым-дылығы 200 орыннан жоғары	қоса алғанда 50 орынға дейінгі	
10 Жеке массаж жасау және ЕФМ оқыту кабинеті	18	18×2	18×3	18×6	24	6 киім ауыстыру үшін
11 Стерилиза-циялау бөлмесі бар ингалятория	16	24	16	24	-	
12 Гидропатия кабинеті	28	28	28	28	-	
13 Киім шешуге арналған үй-жай	14	14	14	14	-	
14 Сумен емдеу: - ванна залы - шешінуге арналған үй-жай - су асты массаж жасау кабинеті	 28 14 -	 54 18 -	 28 14 18×2	 54 18 18×3	 - - -	1 ваннаға 7-8 м². Бір ванна мүгедек-тіреуіштерге қызмет көрсетуге ыңғайлануы керек
15 Ваннасы бар 5х10 м емдеу-сауықтыру бассейні	-	-	50	50	50	Бір орынға 4-5 м² есебінен бір мезгілдегі сыйымдылығы 10-12 адам
16 Жарықпен емдеу кабинеті	12	16	12	16	-	
17 Электрмен емдеу кабинеті	-	-	28	54	-	
18 Қосалқы бөлме	-	-	10	12	-	Электрмен және жарықпен емдеу кабинеттері-

В.1*-кестесі – Медициналық қызмет көрсету үй-жайларының болжамды құрамы және алаңы *(жалғасы)*

шаршы метрмен

Үй-жайлар атауы	Үй-жайлар алаңы, кем емес					Ескертпе
	жүйке ауруы науқастарына арналған		Тірек-қимыл аппараты бұзылған науақастарға арналған және жалпы типті мекемелерде		МӘМ үшін	
	сыйым-дылығы 200 орынға дейін	сыйым-дылығы 200 орыннан жоғары	сыйым-дылығы 200 орынға дейін	сыйым-дылығы 200 орыннан жоғары	қоса алғанда 50 орынға дейінгі	
						нің жанында
19 Қосалқы үй-жайы бар аминозинді кабинет	-	-	18+6	18+6	-	
20 Озокеритті-парафинді-емдеу, қыздыру үй-жайы бар ыстықтай орау кабинеті	-	-	16+8	22+8	-	
21 Механикалық терапия кабинеті	-	-	28	54	-	
22 Электр ұйқы кабинеті	18	28	18	28	-	
23 Сенсорлық бөлме	-	-	-	-	27	
24 Оксигенонды - терапия кабинеті	14	20	14	20	-	
25 Психологиялық жеңілдену кабинеті	-	-	18	24	-	
26 Керек-жарақтар бөлмесі	24	36	24	36	10	
27 Персонал бөлмесі	12	12×2	12	12×2	-	
28 Медбике бөлмесі	-	-	-	-	18	санитарлық торабы және душпен
29 Шлюздегі қолжуғышы бар ерлер мен әйелдерге арналған санитарлық тораптар	16×2	18×2	16×2	18×2	есеп бойын-ша	
30 Әйелдер гигиенасы бөлмесі	4	4	4	4	-	Әйелдердің бір санитарлық тораптарын-да

В.1*-кестесі – Медициналық қызмет көрсету үй-жайларының болжамды құрамы және алаңы *(жалғасы)*

шаршы метрмен

Үй-жайлар атауы	Үй-жайлар алаңы, кем емес					Ескертпе
	жүйке ауруы науқастарына арналған		Тірек-қимыл аппараты бұзылған науқастарға арналған және жалпы типті мекемелерде		МӘМ үшін	
	сыйым-дылығы 200 орынға дейін	сыйым-дылығы 200 орыннан жоғары	сыйым-дылығы 200 орынға дейін	сыйым-дылығы 200 орыннан жоғары	қоса алғанда 50 орынға дейінгі	
31 Жинау заттарын сақтауға арналған бөлме	4	4×2	4	4×2	есеп бойын-ша	
32 Шлюздегі қолжуғышы бар қызметкерлер санитарлық тораптары	3	3×2	3	3×2	-	
Қоса алғанда 50 орынға дейінгі МӘМ үшін спорт залы мен емдеу-сауықтыру бассейніне арналған киім-кешек бөлмесін біріктіруге болады.						

Г* қосымшасы
(ақпараттық)

Асханалар және өндірістік үй-жайлар

Г-қосымшасы Қазақстан Республикасы Инвестициялар және даму министрлігі Құрылыс және тұрғын үй-коммуналдық шаруашылық істері комитетінің 2017 жылғы 17 қазандағы № 224-НҚ бұйрығына сәйкес өзгертілді.

Г.1*-кесте - Асханалар және ас әзірлейтін орындардың өндірістік үй-жайларының болжамды құрамы және алаңы *(Өзгерт. ред. – ҚТҮКШІК 17.10.2017ж. №224-НҚ бұйрығы)*

шаршы метрмен

Үй-жайлар атауы	Үй-жай алаңы, кемінде			Ескертпе
	50-ден жоғары 200 орынға дейін мекемелерде	200 орыннан жоғары мекемелер-де	МӘМ үшін қоса алғанда 50 орынға дейінгі	
1 Тамақтану залы	1 орынға 2,4 м²			(10-15 % мүгедек арбалары үшін)
2 Қолжуғыш	әрбір 8-20 орынға 3 м² (1 қолжуғыш)			
3 Үлестіру	18	24	17-18	
4 Қызмет көрсету	6	8	5	
5 Асхана ыдыстарын жуатын орын	16-18	30-36	14	
6 Ыстық цех	54	70	54	
7 Нан кесу, нанды сақтау	6	8	5-6	
8 Ас бөлме ыдыстарын жуатын орын	8	10	8-9	Механикаландырылған жуу кезінде кемінде 30 м²
9 Салқын цех	10	14	10	
10 Ұн өнімдері цехы	10	14	10	
11 Ет балық цехы	18	24	18	
12 Көкөніс цехы	15	18	15-16	
13 Өндіріс меңгеруші бөлмесі	8	8	7	
14 Өнімдердің тәуліктік қор қоймасы	8	10	6-7	
15 Кептірілген өнімдер қоймасы	10	14	10	
16 Салқындату камерасы: - өнімдер	20	32	20	Кемінде екі камера сыртқа шығатын есігімен (МӘМ үшін тікелей немесе дәліз / тамбур арқылы
- қалдықтар	4	4	4	

Г.1*-кесте - Асханалар және ас әзірлейтін орындардың өндірістік үй-жайларының болжамды құрамы және алаңы *(жалғасы)*

шаршы метрмен

Үй-жайлар атауы	Үй-жай алаңы, кемінде			Ескертпе
	50-ден жоғары 200 орынға дейін мекемелерде	200 орыннан жоғары мекемелер-де	МӘМ үшін қоса алғанда 50 орынға дейінгі	
17 Өнімдерді алғаш өңдеу үй-жайы (көкөністер, құстар)	8+6	10+8	12	
18 Жүктеу, қойма ыдысы	14	18	10-14	Үй-жайды бөлу мүмкіндігі
19 Төсек-орын қоймасы: - таза - лас	 6 4	 8 6	 6-8 4-6	
20 Қойма және жуатын ыдыс	12	16	-	
21 Душ және санитарлық торабы бар персонал бөлмесі	18	24	16	
22 Қоймашы бөлмесі	-	6	-	
23 Көкөністер, тұздау қоймасы	12+6	16+8	12+6	
24 Жинау заттарын сақтау бөлмесі	4	4	2,5-4	
25 Үлестіру	16	20	14-16	Карантин бөлімдеріне, оңашалайтын үй-жайға қызмет көрсетуге арналған
26 Қосалқы үй-жайы бар қызметкерлер асханасы	16+6	18+8	есеп бойынша	4.4.1.23 тармағына сәйкес жер учаскесіне шығатын есігі бар

Д* қосымшасы
(ақпараттық)

Әкімшілік-тұрмыстық үй-жайлар

Д.1*-кестесі - Әкімшілік-тұрмыстық үй-жайлардың болжамды құрамы және алаңы *(Өзгерт. ред. – ҚТҮКШІК 17.10.2017ж. №224-НҚ бұйрығы)*

шаршы метрмен

Үй-жайлар атауы	Үй-жайлар алаңы, кем емес			Ескертпелер
	50-ден жоғары 200 орынға дейін мекемелерде	200 орыннан жоғары мекемелерде	МӘМ үшін қоса алғанда 50 орынға дейінгі	
1 Келушілерге арналған гардеробы бар вестибюль	100	1 орынға 0,7	100	
2 Қосалқы үй-жайлары бар дүкен-салон	18+10	24+12	-	
3 Шаштараз	16+8	18+10	18	
4 Шлюздегі қолжуғышы бар ерлер мен әйелдерге арналған санитарлық тораптар	5×2	5×2	есеп бойынша	
5 Директор кабинеті	18	24	18-28	Демалу бөлмесі және санитарлық тораппен мүмкін
6 Директор орынбасары кабинеті	-	-	16-18	
7 Кеңсе-қабылдау бөлмесі	12	14	12-17	
8 Шаруашылық бөлімі жөніндегі директор кабинеті	12	14	-	
9 Техникалық қызмет көрсететін кезекші қызметкердің үй-жайы	10	14	-	
10 Кассасы бар бухгалтерия	12+4	18+4	28	
11 Персоналдың демалу бөлмесі	24	36	-	
12 Қоймасы бар шаруашылық бикесі бөлмесі	10+6	12+8	-	
13 Жөндеу шеберханасы бар таза киім қоймасы	14	20	-	

Д.1*-кестесі - Әкімшілік-тұрмыстық үй-жайлардың болжамды құрамы және алаңы *(жалғасы)*

шаршы метрмен

Үй-жайлар атауы	Үй-жайлар алаңы, кем емес			Ескертпелер
	50-ден жоғары 200 орынға дейін мекемелерде	200 орыннан жоғары мекемелерде	МӘМ үшін қоса алғанда 50 орынға дейінгі	
14 Кір киімдер қоймасы	14	20	-	
15 Мұрағат үй-жайы	8	12	-	Жертөледе орналасуы мүмкін
16 АТС	18	24	-	сол сияқты
17 Душ және санитарлық торабы бар қызметкерлер гардеробы	24	36	-	сол сияқты
18 Қойма, керек-жарақ, шаруашылық-қойма үй-жайлары	30	40	-	сол сияқты
19 Қосалқы үй-жайы бар электр аппаратурасын жөндеу үй-жайы	12+4	14+6	-	сол сияқты
20 Дезкамера үй-жайы	-	20-30	-	
21 Жинау заттарын сақтау бөлмесі	4×2	4×2	есеп бойынша	
22 Жуатын	8+18+6	8+22+8	есеп бойынша	Егер шаруашылық қызмет көрсету үй-жайларының құрамында кір жуатын орын қарастырылмаса

Е қосымшасы
(ақпараттық)

Ақпараттық құрылғылар және байланыс құралдары

Е.1-кестесі - Ақпараттық құрылғылар және байланыс құралдарының топтары, түрлері

Топ	Ішкі топ	Түрі
1 Мүгедектігі бар адамдар үшін қолжетімді жалпы пайдаланатын ақпараттық техникалық құралдар	1.1. Ақпаратты кескіндеудің көзге көрінетін құралдары	1.1.1 Статикалық ақпараттың баспа тасымалдаушылары (көрсеткіштер, тақтайшалар, маңдайша жазулары, қалқандар, стендтер, аппликациялар және т. б.) 1.1.2 Статикалық және динамикалық ақпараттың электронды тасымалдаушылары (көрсеткіш тақта, үлкен экрандар, дисплей және т. б.), оның ішінде дыбыс ақпаратын қайталайтын құралдар және сурдоаудару құрылғылары (есту кемістігі бар адамдар үшін)
	1.2 Ақпаратты жаңғыртудың дыбыстық құралдары	1.2.1 Акустикалық құралдар (сөйлеу синтезаторлары, сөйлеу хабарлағыштары, дыбыс зорайтқыштар, репродукторлар және т. б.), соның ішінде көрнекі ақпаратты дыбыстық қайталау құрылғылары (көзі нашар көретіндер үшін) 1.2.2 Индукциялық контурлары бар қосымша аудиожүйелер және олардың элементтері (дыбыстық қайталау құрылғысы, құлаққаптар және басқалар)
	1.3 Ақпаратты кескіндеудің тактильдік құралдары	1.3.1 Бедерлі шрифтімен орындалған статикалық ақпараттың баспа тасымалдаушылары (көрсеткіштер, тақтайшалар және т. б.) 1.3.2 Брайль шрифтімен орындалған статикалық ақпараттың баспа тасымалдаушылары (көрсеткіштер, тақтайшалар және т. б.)
2. Мүгедектігі бар адамдар үшін қолжетімді жалпы пайдаланатын дабыл техникалық құралдар	2.1 Дабылдың көзге көрінетін құралдары	2.1.1 Дабылдың графикалық құралдары, оның ішінде қауіпсіздік белгілері (ескерту белгілері) 2.1.2 Жарық сигнал құрылғылары, оның ішінде жарық сигнализаторлары, жарық маяктары, бағдаршамдар 2.1.3 Жарық графикалық сигнал құрылғылары, оның ішінде сигнал түстері, түрлі-түсті белгі, кереғар түсті жолақтар
	2.2 Дабылдың дыбыстық құралдары	2.2.1 Дабылды ескертетін дыбыстық сигнал құрылғылары, оның ішінде сөйлеу хабарлағыштары, дыбыс маяктары 2.2.2 Апатты және ескерту дабылдарының дыбыстық сигнал құрылғылары, оның ішінде ескерту хабарлағыштары, апатты дыбыс хабарлағыштары, сонымен қатар, апатты және ескерту дабылдарының жарық сигнал

Е.1-кестесі - Ақпараттық құрылғылар және байланыс құралдарының топтары, түрлері *(жалғасы)*

Топ	Ішкі топ	Түрі
		құрылғыларын қайталайтын дыбыстық сигнал құрылғылары (көзі нашар көретін адамдар үшін)
	2.3 Дабылдың тактильдік құралдары	2.3.1 Статикалық тактильдік құрылғылар, оның ішінде тактильді белгілері, тактильді жолақтары, тактильдік жабындары (плиткалар, бедерлі немесе фактуралық құралдар), жасанды баяу өрлер, еңістер және жиектер (жиек тастары) 2.3.2 Динамикалық тактильді құрылғылар, соның ішінде діріл сигнализаторлары, тактильді дірілдеткіштер
3 Мүгедектігі бар адамдар үшін қолжетімді жалпы пайдаланатын байланыстың техникалық құралдары	3.1 Бір жақты байланыс құралдары	3.1.1 Дауыс зорайтқыштар 3.1.2 Дауыс зорайтқыш байланыстың акустикалық жүйелері 3.1.3 Микрофондар 3.1.4 Ларингофондар 3.1.5 Құлаққаптар 3.1.6 Мәтіндік байланыс құралдары, оның ішінде «жүгіртпе жолмен»
	3.2 Екі жақты байланыс құралдары	3.2.1 Дауыс зорайтқыш байланыс құралдары 3.2.2 Қабылдауды күшейткіштері бар байланыс құралдары, мобильді байланыс 3.2.3 Факсимилдік аппараттар 3.2.4 Таксофондар

Ж қосымшасы
(ақпараттық)

Ересектерге арналған кресло-арбаның габариттері

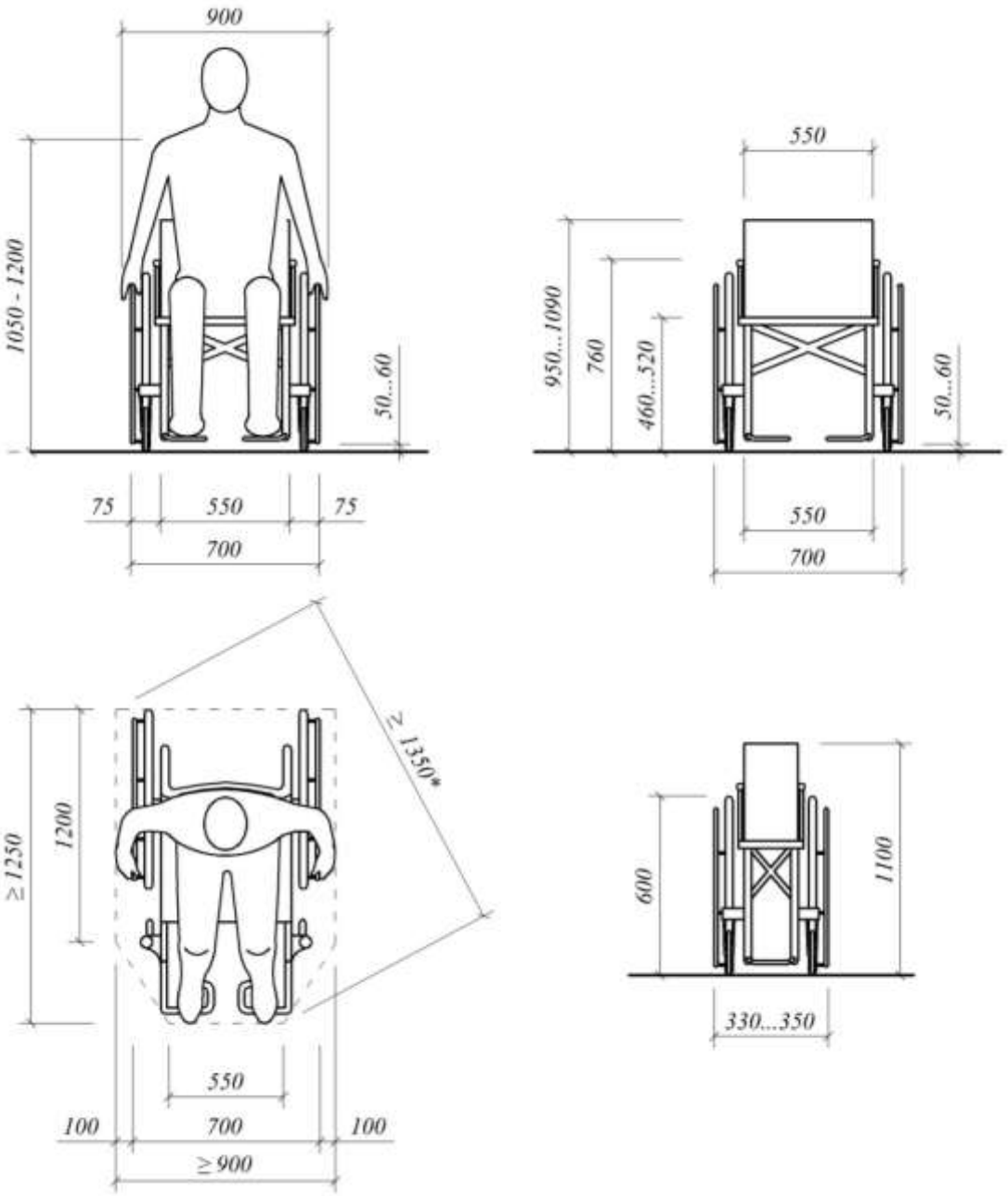

Ж.1-суреті – Ересектерге арналған кресло-арба

И қосымшасы
(ақпараттық)

Тұрғын үй ғимараттарындағы ауа және ауа алмасу параметрлері

И.1-кестесі – Ауаның есептік температурасы және үй-жайлардағы ауа алмасуға қойылатын талаптар

<table>
<tr><th rowspan="2">Үй-жай</th><th rowspan="2">Қыстағы есептік температура, °С, кемінде</th><th colspan="3">Ауа алмасуға қойылатын талаптар</th></tr>
<tr><th>ағу</th><th colspan="2">сору</th></tr>
<tr><td>1 Тұрғын бөлмелер:</td><td></td><td></td><td colspan="2"></td></tr>
<tr><td>- еркін және бақылайтын тұлғаларға арналған;</td><td>20</td><td>бір реттік[1)]</td><td colspan="2">бір реттік</td></tr>
<tr><td>- егде жастағы азаматтар және өзіне-өзі жартылай қызмет көрсетуге қабілетті мүгедектігі бар адамдарға арналған</td><td>21</td><td>бір реттік[1)]</td><td colspan="2">бір реттік</td></tr>
<tr><td>- төсек тартып жатқан науқастарға және кресло-арбамен қозғалатындарға арналған</td><td>22</td><td>екі реттік.</td><td colspan="2">екі реттік</td></tr>
<tr><td>2 Қонақ бөлме</td><td>20</td><td>бір реттік[1)]</td><td colspan="2">бір реттік</td></tr>
<tr><td>3 Ванна бөлмесі, душ кабинасы</td><td>25[2)]</td><td>-</td><td rowspan="3">ауа алансы бойынша, бірақ кемінде, м^3/сағ:</td><td>25</td></tr>
<tr><td>4 Дәретхана</td><td>20</td><td>-</td><td>50</td></tr>
<tr><td>5 Біріккен санитарлық торап</td><td>25[2)]</td><td>-</td><td>50</td></tr>
<tr><td>6 Оқу кітапханасы, демалу бөлмесі, үйірме бөлмесі</td><td>20</td><td>бір реттік[1)]</td><td colspan="2">бір реттік</td></tr>
<tr><td>7 Темекі тартатын орын</td><td>18</td><td>бір реттік[1)]</td><td colspan="2">10-еселі</td></tr>
<tr><td>8 Емдеу дене шынықтыру залы, емдеу-еңбек шеберлерінің бөлмелері</td><td>20</td><td colspan="3">(50 м^3/сағ бір адамға)</td></tr>
<tr><td>9 Ас бөлме-буфет, тұрғын топтарындағы ас бөлме-үлестіру</td><td>18</td><td>бір реттік[1)]</td><td colspan="2">1,5</td></tr>
<tr><td>10 Тұрмыстық қажеттіліктерге арналған үй-жай</td><td>20</td><td>бір реттік[1)]</td><td colspan="2">бір реттік</td></tr>
<tr><td>11 Вестибюль, жалпы дәліз, гардероб</td><td>18</td><td>-</td><td colspan="2">-</td></tr>
<tr><td>12 Шаштараз</td><td>20</td><td>бір реттік[1)]</td><td colspan="2">бір реттік</td></tr>
<tr><td colspan="2">13 Көрермен залы</td><td colspan="3">Мәдени-ойын-сауық және бос уақытты өткізу мекемелерін жобалау нормаларына сәйкес</td></tr>
<tr><td colspan="2">14 Тамақтану залы, ас бөлме</td><td colspan="3">Қоғамдық тамақтану кәсіпорындарына арналған талаптарға сәйкес</td></tr>
</table>

И.1-кестесі – Ауаның есептік температурасы және үй-жайлардағы ауа алмасуға қойылатын талаптар (*жалғасы)*

Үй-жай	Ауа алмасуға қойылатын талаптар		
	ағу	сору	
15 Медициналық қызмет көрсету үй-жайлары	Денсаулық сақтау мекемелерін жобалау нормаларына сәйкес В		
16 Қоқыс жинау камерасы	5	-	бір реттік[3)]
17 Лифтілердің машина бөлімі	5	-	бір реттік
18 Тұрмыстық қызмет көрсету үй-жайы	Тұрмыстық қызмет көрсету кәсіпорындарын жобалау нормаларына сәйкес		

[1)] Бір реттік ауа алмасу көлеміндегі тарту ауасы терезе арқылы берілуі керек. Желкөздері жоқ терезелерді және герметикалы жапсарымен орнату кезінде кіріктірілген желдеткіштері бар терезелерді жаңартуды қолдану керек.

[2)] Ванна бөлмелеріндегі және сыртқы қоршалған конструкцияларға жанаспайтын қосылған санторaптардағы ауа температурасы ыстық сумен жабдықтау немесе электр жүйесіне қосылған сүлгі кептіргіштерді орнату кезінде нормаланбайды.

[3)] Қоқыс жинайтын камераны қоқыс өткізгіштер бағаны және ағаштың төменгі бөлігінде орнатылған жалюзий торы арқылы желдету керек.

И.2-кестесі - Тұрғын үй-жайларындағы ауа ылғалдылығының және қозғалу жылдамдығының есептік параметрлері

Жыл мезгілі	Үй-жай атауы	Салыстырмалы ылғалдылық, %		Ауа қозғалысының жылдамдығы, м/с	
		оңтайлы	рұқсат етілген, артық емес	оңтайлы, кемінде	рұқсат етілген, артық емес
1 Салқын	Тұрғын бөлме	45-30	60	0,15	0,2
	Демалуға арналған үй-жай	45-30	60	0,15	0,2
	Дәліз	45-30	60	0,15	0,2
	Дәретхана			0,15	0,2
	Ванна			0,15	0,2
2 Жылы	Тұрғын бөлме	60-30	65	0,2	0,3

И.3-кестесі - Қоршау конструкцияларының нормаланған ауа өткізгіштігі

Қоршау конструкциялары	Ауа өткізгіштігі $G_н$, кг/(м^2·ч), артық емес
1 Сыртқы қабырғалар, аражабындар және жабындар	0,5
2 Сыртқы қабырғалардың панельдері арасындағы түйісулер	0,5
3 Пәтерлерге кіретін есіктер	1,5
4 Ғимаратқа кіретін есіктер	7,0
5 Ағаш қапсырмаларындағы терезелер мен балкон есіктері	6,0
6 Пластмасса немесе алюминий қапсырмаларындағы терезелер мен балкон есіктері	5,0

И.1 Қоршау конструкцияларының жылу беруде берілген кедергісінің ең төменгі жол берілген мәні ($R_o^{тр}$) құрылыс өңірінің жылыту кезеңінің градус-тәулігіне (ЖКГТ) байланысты қабылданады және Г.3-кестесі бойынша анықталады.

И.2 Ғимараттың меншікті жылу қорғау сипаттамасы Г.4-кестесі бойынша анықталатын ең жоғарғы жол берілген мәннен артық болмауы тиіс. Ғимараттың меншікті жылу қорғау сипаттамасы, $k_{об}$, келесі формула бойынша есептелінеді:

$$k_{об} = \frac{1}{V_{от}} \sum_i \left(n_{t,i} \frac{A_{ф,i}}{R_{o,i}^{пр}} \right) \qquad (И.1)$$

мұнда $R_{o,i}^{пр}$ - ғимараттың жылудан қорғау қабатының і-ші үзіндісін жылумен беруде берілген кедергісі, м^2 °С/Вт;

$A_{ф,i}$ – ғимараттың жылудан қорғау қабатының сәйкесінше үзіндісінің ауданы, м^2;

$V_{от}$ – ғимараттың жылытылатын көлемі, м^3.

Сипаттамалары (И.1) формуласында қолданылатын үзінділер жиынтығы ғимараттың жылытылатын бөлігінің қабатын толықтай тұйықтауы тиіс.

И.3 Жылу өткізгіш қосылыстарының аймағындағы, бұрыштардағы және терезе еңістеріндегі қоршаушы конструкцияның ішкі бетінің температурасы (тік жарық өткізгіш конструкцияларды қоспағанда) салқын жыл мезгіліндегі сыртқы ауаның есептік температурасы кезінде ішкі ауа шығының нүктесінен төмен болмауы тиіс.

Ғимараттың тік жарық өткізгіш конструкцияларының ішкі беттерінің температурасы плюс 3 °С төмен болмауы тиіс.

И.4-кестесі – Қоршау конструкцияларының жылу беру кедергісінің нормаланған мәндері

Ғимараттар мен үй-жайлар, *a* және *b* коэффициенттері	Жылыту кезеңінің градус-тәуліктері ЖКГТ, °С·тәул/жыл	Қоршау конструкцияларының жылу беру кедергісінің нормаланған мәндері $R_o^{тр}$, м² °С/Вт,			
		қабырғалар	Жолдардың үстіндегі жабындар мен аражабындар	жылу берілмейтін еден астыларындағы және жертөлелердегі шатыр аражабындары	терезелер және балкон есіктері, витриналар мен витраждар
Тұрғын үйлер	2000	2,1	3,2	2,8	0,3
	4000	2,8	4,2	3,7	0,45
	6000	3,5	5,2	4,6	0,6
	8000	4,2	6,2	5,5	0,7
	10000	4,9	7,2	6,4	0,75
	12000	5,6	8,2	7,3	0,8
A	-	0,00035	0,0005	0,00045	-
B	-	1,4	2,2	1,9	-

Ескертпелер

1 Кесте шамаларынан өзгеше ЖКГТ шамалары үшін $R_o^{тр}$ мәндерін келесі формула бойынша анықтау керек

$$R_o^{тр} = a \cdot ЖКГТ + b$$

мұнда *ЖКГТ* — жылыту кезеңінің градус-тәулігі, °С·тәул/жыл, нақты пункт үшін; *a*, *b* —6-бағанды қоспағанда кесте мәліметтері бойыншақабылдау қажет мәндердің коэффициенттері, мұндағы 6000 °С·тәул/жыл дейінгі интервал үшін: *a* = 0,000075, *b* = 0,15; 6000-8000 °С·тәул/жыл интервал үшін: *a* = 0,00005, *b* = 0,3; 8000 °С·тәул/жыл және одан көп интервал үшін: *a* = 0,000025; *b* = 0,5.

2 Балкон есіктерінің бітеу бөлігінің жылу беруде берілген нормаланған кедергісі осы конструкциялардың жарық өткізгіш бөлігін жылу беруде нормаланған кедергісінен 1,5 есе жоғары болғанына қарағанда кем болуы тиіс.

3 10-бөлімге сәйкес ғимараттарды жылытуға жылу энергиясының меншікті шығынына қойылатын талаптарды орындау кезінде осы кесте бойынша нормаланғанмен салыстырғанда ғимараттың жеке қоршаушы конструкцияларын $R_o^{тр}$ жылу беруде кедергісін, бірақ ең төменгі шамадан төмен азайтпауға жол беріледі: қабырғалар үшін $R_{o,min}^{тр} = R_o^{тр} \cdot 0,63$, терезе және басқа ойықтарын толтыру үшін, 6,7-бағандарда белгіленгеннен 5 % төмен жылу беруде берілген кедергімен терезе және балкон есіктерінің конструкцияларын қолдану, басқа қоршау конструкциялар үшін $R_{o,min}^{тр} = R_o^{тр} \cdot 0,80$.

И.5-кестесі – Ғимараттың жылумен қорғайтын қабығын жылу беруде меншікті коэффициенттің ең жоғарғы жол берілген мәндері

Ғимараттың жылу беретін көлемі, $V_{жылу}$, м^3	$k_{об}^{тр}$ мәндері, Вт/(м^3 °С), ЖКГТ мәндерінде, °С тәул/жыл				
	1000	3000	6000	9000	12000
300	0,995	0,736	0,53	0,414	0,339
750	0,733	0,543	0,39	0,305	0,25
1920	0,536	0,397	0,285	0,223	0,183
4800	0,403	0,298	0,215	0,168	0,138
12000	0,315	0,233	0,168	0,131	0,107
30000	0,269	0,191	0,138	0,108	0,088
75000	0,269	0,165	0,119	0,093	0,078
185000	0,269	0,155	0,11	0,09	0,078

Ескертпелер

1 Ғимарат көлемінің аралық шамалары мен ЖКГТ үшін, сонымен қатар ғимараттың жылу берілетін көлемінің шамалары үшін 185000 м^3 асатын $k_{об}^{тр}$ мәні келесі формуламен есептелінеді:

$$k_{об}^{тр} = \begin{cases} \dfrac{4{,}93 \cdot V_{от}^{-\frac{1}{3}}}{0{,}00013 \cdot ЖКГТ + 0{,}61} & V_{от} \le 2700 \\ \dfrac{1{,}2 \cdot \left(0{,}1 + 10{,}3 \cdot V_{от}^{-\frac{1}{2}}\right)}{0{,}00013 \cdot ЖКГТ + 0{,}61} & V_{от} > 2700 \end{cases}$$

2 (I) бойынша есептелінген формула бойынша анықталғандарға қарағанда кіші мәндердің $k_{об}^{тр}$ шамасына жеткен кезде: (II), келесіні қабылдау керек:

$$k_{об}^{тр} = \frac{8{,}5}{\sqrt{ЖКГТ}}$$

Қоршау конструкциясының ішкі бетінің температурсы жылу техникалық бір текті емес барлық аймақтардың температура өрістерін есептеу нәтижелері бойынша немесе аккредиттік зертханада климаттық камерада тексеру нәтижелері бойынша тексеріледі.

Сыртқы ауаның есептік температурасын жылдың суық кезеңінде ҚР ЕЖ 2.04-01 сәйкес қабылдау керек.

- қоршау конструкциялары үшін (жарық өткізгіш конструкцияларды қоспағанда) – қамсызданудың аса суық бес күннің орташа температурасы - 0,92;

- жарық өткізгіш қоршау конструкциялары - қамсызданудың аса суық тәуліктерінің орташа температурасы 0,92.

Шық нүктесін анықтау үшін ішкі ауаның салыстырмалы ылғалдылығын келесідей қабылдау керек:

- тұрғын үй ғимараттарының үй-жайлары үшін - 55 %,
- ванна бөлмелері үшін - 65 %,
- жылу жертөлелер мен коммуникациялары бар жер асты қоймалары үшін - 75 %;
- тұрғын үй ғимараттарының жылы шатырлар үшін - 55 %.

Тұрғын үй ғимаратының энергетикалық тиімділігі жоба құжаттамасын өңдеу сатысында $q_{от}$, Вт·сағ/(м^2·°С·тәул) немесе [Вт·сағ/ (м^3·°С·тәул)] жылыту кезеңі үшін ғимаратты жылыту және желдетуге жылу энергиясының меншікті шығынына (пәтер еденінің жылытылатын ауданының 1 м^2) сан жағынан тең жылу энергетикалық тиімділік көрсеткішімен сипатталады. Осы көрсеткіш $q_{от}^{тр}$, Вт·сағ/ (м^2·°С·тәул) немесе [Вт·сағ/(м^3·°С·тәул)] нормаланған мәннен кіші немесе тең болуы тиіс және ғимараттың қоршаушы конструкцияларының жылумен қорғау қасиеттерін таңдау, көлемдік-жоспарлық шешімдері, ғимаратты және түрін бағдарлау, қолданылатын жылыту жүйелерінің тиімділігі және реттеу әдістері, сонымен қатар мынадай шартты қанағаттандырғанға дейін басқа энергия үнемдеу шешімдерді қолдану арқылы анықталады:

$$q_{от}^{тр} \geq q_{от}, \qquad (И.2)$$

мұнда $q_{от}^{тр}$ - жылу энергиясының жылыту кезеңі ішінде ғимаратты жылытуға және желдетуге жұмсалған нормаланған меншікті шығын анықталған Вт·сағ/(м^2·°С· тәул) немесе [Вт·сағ/(м^3·°С·тәул)].

К қосымшасы
(ақпараттық)

Ғимараттардың, үй-жайлардың, құрылыстардың энергиялық тиімділік кластары

Ғимараттардың, үй-жайлардың, құрылыстардың энергиялық тиімділік кластарын анықтау және қайта қарау тәртібі

К.1 Жаңа ғимараттарды, құрылыстарды салу немесе қолданыстағы ғимаратарды, құрылыстарды (күрделі жөндеу, реконструкция) кеңейтудің жоба алды және (немесе) жобалық (жоба-сметалық) құжаттарын әзірлеу кезінде энергиялық тиімділік класын анықтау үшін:

1) тапсырыс беруші жоба алды және (немесе) жобалық (жоба-сметалық) құжаттарын әзірлеуде ғимараттағы энергиялық тиімділігінің талап етілген класын көрсетеді;

2) жоба алды және (немесе) жобалық (жоба-сметалық) құжат ғимаратта көрсетілген энергиялық тиімділік класын әзірлеуді есепке алумен жасалады;

3) жоба алды және (немесе) жобалық (жоба-сметалық) құжаттардағы көрсетілгенэнергиялық тиімділік класының сәйкестігін анықтау үшін тапсырыс беруші энергиямен жабдықтау сараптамасын жүргізу энергиялық тиімділігін көтеру үшін осы қызмет түрі бойынша тіркеу туралы куәлік алған заңды тұлғаға жүгінеді;

4) жоба алды және (немесе) жобалық (жоба-сметалық) құжаттар сараптамасының нәтижелері бойынша энергиялық тиімділік класы туралы ақпарат бар қорытынды беріледі.

К.2 Энергиялық тиімділік класы әрбір бес жыл сайын бір реттен жиі емес энергиялық аудитті өткізу арқылы қайта қаралады.

К.3 Энергиялық тиімділік класы К.1-кестеде көрсетілген көрсеткіштерге сәйкес мемлекеттік нормативтерге, сәулет, қала құрылысы және құрылыс қызметі, энергияны үнемдеу және энергия тиімділігін арттыру саласында құрылыс нормаларына және ережелеріне сәйкес анықталады.

К.4 Энергиялық тиімділік класы ғимараттың, құрылыстың техникалық паспортында көрсетіледі.

К.5 Энергиялық тиімділік класын беру және оны техникалық паспортта көрсету қолданыстағы ғимараттар, құрылыстар үшін энергоаудит (энергоаудит субъект меншігімен) тапсырыс берушімен немесе ғимарттарды, құрылыстарды пайдалануға енгізілген техникалық паспортты рәсімдеуге жауапты тұлғамен энергоаудитті жасау немесе энергиямен жабдықтау сараптамасы және энергия тиімділікті арттыру негізінде жүргізіледі.

К.1-кестесі - Ғимараттың энергия тиімділік кластары

Класты белгілеу	Энергиялық тиімділік класының атауы	Ғимаратты жылыту және желдетудің энергиялық тиімділік көрсеткішінің есептік (нақты) мәнінің нормативтік мәннен ауытқу шамасы, %
Жаңа және қайта салынған ғимараттарын жобалау және пайдалану барысында		
A++ A+ A	Өте жоғары	-60 төмен -50 бастап -60 дейін -40 бастап -50 дейін
B+ B	Жоғары	-30 бастап -40 дейін -15 бастап -30 дейін
C+ C C-	Қалыпты	- 5 бастап – 15 дейін + 5 бастап – 5 дейін + 15 бастап + 5 дейін
Қолданыстағы ғимараттарды пайдалану кезінде		
D	Төмендетілген	+ 15,1 бастап + 50 дейін
E	Төмен	+50 артық

Л қосымшасы
(ақпараттық)

Қоршаған ортаға кері ықпал ететін құрылыс жұмыстарының түрлері

Л.1-кестесі – Қоршаған ортаға әсерлерді азайту және алдын алу бойынша шаралар

Жұмыс түрлері	Негізгі әсер ету түрлері	Ескерту шаралары
Құрылыс алаңын ұйымдастыру	Құрылыс қоқысының пайда болуы және ластанған автокөліктің шығуы; беткі сулардың ластануы; топырақ эрозиясы; ландшафты өзгерту және т. б.	Құрылыс алаңынан шығатын жолды автокөлік дөңгелектерін жуу орындарымен жабдықтау; бункер-жинаушыларды орнату немесе қоқысты жинауға арналған арнайы алаңды ұйымдастыру, жабық науалардың көмегімен қоқысты тасымалдау; Тапсырыс берушімен белгіленген орындарға қоқысты және артық топырақты шығару. Өндірістік және тұрмыстық су ағындарын тазалауды ұйымдастыру; бұрғылау жұмыстары кезінде жер асты суларының «ағуының» және бос топырақтарды жасанды бекіту бойынша жұмыстар кезінде олардың ластануының алдын алу. Құрылыс алаңынан су аққан кездегі су шайып кетуінен қорғау; топырақ қабатын құлату және қаттауды ұйымдастыру; уақытша автожолдарды және кіру жолдарын дұрыс жоспарлау. Сақталатын ағаштарды отырғызу және қоршау; жануар әлемін құрылыс алаңынан және басқалар шегінен тыс ығыстыруды қамтамасыз ету.
Тасымалдау, тиеу-түсіру жұмыстары, компрессорлар, кен балғаларының және басқ. құрылыс жабдығының жұмысы	Атмосфералық ауаның, топырақтың, ағынды сулардың ластануы, шуылмен ластану және басқалары.	Сусымалы жүктерді тасымалдайтын автокөлікті алмалы-салмалы тенттермен жабдықтау. Тозаңды материалдарды (цемент, әктас, гипс) тиеу-түсіру жұмыстарын жүргізетін орындарды шаң тұтқыш құрылғылармен қамтамасыз ету. Құрылыс жабдығын орналастыратын орындарды шуылдан қорғайтын экрандармен қамтамасыз ету (тұрғын үйлерге және т. б. жақын құрылыс кезінде)

Л.1-кестесі – Қоршаған ортаға әсерлерді азайту және алдын алу бойынша шаралар *(жалғасы)*

Жұмыс түрлері	Негізгі әсер ету түрлері	Ескерту шаралары
Дәнекерлеу, оқшаулау, жабындық және әрлеу жұмыстары	Қоршаған ортаға зиянды заттардың шығарындылары (газ, шаң және т. б.)	Отқа қауіпті және зиянды заттарды бөлетін материалдарды (газ баллондарды, битум материалдарын, еріткіштерді, бояуларды, лактарды, әйнек және қож-мақта) және басқаларды дұрыс қаттауды және тасымалдауды ұйымдастыру.
Тас және бетон жұмыстары	Қалдықтардың түзілуі және ауаның шаңдану ықтималдылығы Діріл және шуыл жүктемелері	Құрылыс алаңдары аумағындағы арнайы белгіленген орындарда табиғи тастарды өңдеу; Жұмыс өндіру орындарын шаң тұту құрылғыларымен қамтамасыз ету. Стандарттарға сәйкес келетін діріл құрылғыларын, сонымен қатар діріл және шуылдан қорғайтын құрылғыларды және т. б. қолдану.

М қосымшасы
(ақпараттық)

Құрылыс материалдарының қалдықтарын қолдану нұсқаларын экологиялық бағалау

М.1-кестесі – Қалдықтар түрі және оларды қолданудың ықтимал нұқсаларын бағалау

Қалдықтар түрі	Өңдеусіз екінші рет қолдану	Өңдеуден кейін екінші рет қолдану	Жағу	Қоқыс тастайтын жер (аулақ болу керек)
тас материалдары	1	2	-	3
темірбетон	1	2	-	
ағаш	1	2	3	4
синтетикалық материалдар		1	2	3
металдар	1	2	-	4
қағаз және картон		1	2	3
әйнек	1	2	-	3
химиялық қалдықтар (желім, бояу және т. б. қалдықтары)		1	2	3
қалғаны (ыдыс, қаптама қалдықтары, шаруашылық қалдығы)		1	2	3
Ескертпе - Әртүрлі өңдеу нұқсалары бойынша балмен есептегенде қоршаған ортаға түсетін жүктемелердің лайықты бағасы берілген (балл көп болған сайын жүктеме жоғары болады). Жоғары балды нұсқалардан аулақ болу керек.				

ӘОЖ 727.14 **МСЖ 91.040.10**
91.040.30

Түйінді сөздер: интернаттар, есептік сыйымдылық, жобалау, жер телімдері, аумақ, бөлмелер, вестибюль, үй-жай, өрт қауіпсіздігі, тұрмыстық қызмет көрсету, сумен жабдықтау, кәріз жүйесі, санитарлық-техникалық жабдық, шкафтар, электрмен жабдықтау, сыртқы жарықтандыру желісі, тұрақ аймағы, әлсіз тоқты жүйелер

СОДЕРЖАНИЕ

ВВЕДЕНИЕ V
1 ОБЛАСТЬ ПРИМЕНЕНИЯ 7
2 НОРМАТИВНЫЕ ССЫЛКИ 7
3ТЕРМИНЫ И ОПРЕДЕЛЕНИЯ 8
4 ПРИЕМЛЕМЫЕ РЕШЕНИЯ 9
4.1 Общие положения 9
4.2 Пожарная безопасность 11
4.3 Параметры участка и территории 14
4.4 Объемно-планировочные решения 17
4.4.1 Жилые и основные помещения 17
4.4.2 Помещения медицинской и физической реабилитации 24
4.4.3 Культурно - досуговые и физкультурно-оздоровительные помещения 27
4.4.4 Санитарно-гигиенические помещения 28
4.4.5 Пути движения 31
4.4.6 Устройство входных групп, лестниц, пандусов, дверей 32
4.4.7 Установка дополнительного оборудования 35
4.4.8 Лифты и подъемники 36
4.4.9 Эргонометрические параметры 38
4.4.10 Визуальные устройства и средства связи 38
4.4.11 Акустические устройства 41
4.5 Конструктивные решения 42
4.6 Проектирование инженерных сетей и систем 42
4.6.1 Водоснабжение и канализация 42
4.6.2 Отопление, вентиляция и кондиционирование 43
4.6.3 Системы устройства электроснабжения 45
4.6.4 Мусороудаление 48
4.7 Охрана окружающей среды 49
5 ЭНЕРГОСБЕРЕЖЕНИЕ И РАЦИОНАЛЬНОЕ ИСПОЛЬЗОВАНИЕ ПРИРОДНЫХ РЕСУРСОВ 50
5.1 Экономия энергии и сокращение расходов тепла 50
5.2 Рациональное использование природных ресурсов 51
Приложение А (информационное) Учебно-производственные помещения 53
Приложение Б (информационное) Помещения культурно-спортивного назначения 55
Приложение В (информационное) Медицинские помещения 59
Приложение Г (информационное) Столовые и производственные помещения 63
Приложение Д (информационное) Административно-бытовые помещения 65
Приложение Е (информационное) Информационные устройства и средства связи 67
Приложение Ж (информационное) Габариты кресла-коляски для взрослых 69
Приложение И (информационное) Параметры воздуха и воздухообмена в помещениях жилых зданий 70

Приложение К (информационное) Виды строительных работ, оказывающих негативное воздействие на окружающую среду 76
Приложение Л (информационное) Экологическая оценка вариантов использования отходов строительных материалов 78
Приложение М (информационное) Классы энергоэффективности зданий, помещений, сооружений 80

ВВЕДЕНИЕ

Настоящий документ разработан в рамках реформы нормативной базы строительной сферы Республики Казахстан, в соответствии с параметрическим методом нормирования, ориентированного на интеграцию строительной отрасли в региональную и мировую социально-экономическую системы.

Настоящий свод правил является одним из нормативных документов доказательной базы технического регламента «Требования к безопасности зданий и сооружений, строительных материалов и изделий» применительно к домам-интернатам (медико-социальным учреждениям (организациям) стационарного типа для престарелых и лиц с инвалидностью).

Настоящий свод правил разработан для проектирования и строительства домов-интернатов (медико-социальных учреждений (организаций) стационарного типа для престарелых и лиц с инвалидностью), проектируемых, строящихся на территории Республики Казахстан.

Настоящий свод правил устанавливает приемлемые решения к требованиям рабочих характеристик, обозначенным в СН РК 3.02-05-2013 «Дома - интернаты для лиц с инвалидностью и престарелых. ***(Изм. ред. – приказ КДСиЖКХ от 17.10.2017г. №224-НҚ)***

ДЛЯ ЗАМЕТОК

ҚАЗАҚСТАН РЕСПУБЛИКАСЫНЫҢ ЕРЕЖЕЛЕР ЖИНАҒЫ
СВОД ПРАВИЛ РЕСПУБЛИКИ КАЗАХСТАН

ДОМА - ИНТЕРНАТЫ ДЛЯ ИНВАЛИДОВ И ПРЕСТАРЕЛЫХ

NURSING HOMES FOR DISABLED AND OLD-AGED

Дата введения - 2015-07-01

1* ОБЛАСТЬ ПРИМЕНЕНИЯ

1.1* Настоящий свод правил устанавливает приемлемые решения на проектирование зданий домов-интернатов (медико-социальных учреждений (организаций) далее – МСУ) стационарного типа для лиц с инвалидностью и престарелых с полноценной архитектурной средой, обеспечивающей реализацию целей по созданию условий проживания, лечения. ***(Изм. ред. – приказ КДСиЖКХ от 17.10.2017г. №224-НҚ)***

1.2* Настоящий свод правил распространяется на проектирование новых и реконструкцию существующих домов-интернатов (МСУ) для лиц с инвалидностью и престарелых. ***(Изм. ред. – приказ КДСиЖКХ от 17.10.2017г. №224-НҚ)***

1.3 Настоящий свод правил распространяется на проектирование, строительство и реконструкцию зданий и сооружений с учетом потребностей престарелых людей и лиц с инвалидностью, за исключением психохроников с тяжелыми поражениями умственного аппарата, нуждающихся в пребывании в особых учреждениях.

2 НОРМАТИВНЫЕ ССЫЛКИ

Для применения настоящего свода правил необходимы следующие ссылочные нормативные документы:

СП РК 2.04-01-2017 Строительная климатология.

СП РК 2.04-104-2012 Естественное и искусственное освещение.

СП РК 3.01-101-2013 Градостроительство. Планировка и застройка городских и сельских населенных пунктов.

СП РК 3.06-101-2012 Проектирование зданий и сооружений с учетом доступности для маломобильных групп населения. Общие положения.

СП РК 4.01-101-2012 Внутренний водопровод и канализация зданий и сооружений.

СП РК 4.02-101-2012 Отопление, вентиляция и кондиционирование воздуха.

ГОСТ 21786-76 Система «человек-машина». Сигнализаторы звуковые неречевых сообщений. Общие эргономические требования.

Издание официальное

Примечание - При пользовании настоящим государственным нормативом целесообразно проверить действие ссылочных документов по информационным каталогам «Перечень нормативных правовых актов и нормативных технических документов в области архитектуры, градостроительства и строительства, действующих на территории Республики Казахстан», «Каталог национальных стандартов и национальных классификаторов технико-экономической информации РК» и «Каталог межгосударственных стандартов», составляемым ежегодно по состоянию на текущий год, и соответствующим ежемесячно издаваемым информационным бюллетеням - журналам и информационным указателям стандартов, опубликованным в текущем году. Если ссылочный документ заменен (изменен), то при пользовании настоящим нормативом следует руководствоваться замененным (измененным) стандартом, если ссылочный документ отменен без замены, то положение, в котором дана ссылка на него, применяется в части, не затрагивающей эту ссылку.

3ТЕРМИНЫ И ОПРЕДЕЛЕНИЯ

В настоящем своде правил применяются термины и определения, приведенные в строительных нормах к данному объекту, а также следующие термины с соответствующими определениями:

3.1 **Адаптация:** Приспосабливание к новым условиям. *Здесь*: изменения архитектурной среды зданий, учитывающие потребности.

3.2 **Антропометрические параметры:** Система измерений человеческого тела и его частей лиц с инвалидностью и престарелых.

3.3 **Безопасность:** Создание условий проживания, посещения мест обслуживания или труда без риска быть травмированным или причинения вреда имуществу, людям, зданию или оборудованию, а также пожарной безопасности

3.4 **Благоустройство участка:** Комплекс мероприятий, обеспечивающих доступность лицам с инвалидностью и престарелым и включающий создание искусственного ландшафта (озеленение), мощение дорожек, устройство наружного освещения, создание зон отдыха, спорта и развлечений на участке, а также информационное обеспечение.

3.5 **Бордюр:** Ограждение путей движения и пространств однородными элементами малой высоты, совмещающими функции по критериям безопасности и информативности.

3.6 **Зона безопасности:** Зона (полоса) у края функционального элемента (площадки), предназначенная для предотвращения травмоопасных ситуаций.

3.7 **Маршрут доступный (беспрепятственный):** 1) непрерывный маршрут, связывающий все элементы и пространства зданий или сооружений, в которых осуществляется обслуживание маломобильных посетителей; 2) перечень пунктов движения.

3.8 **Параметры зон и пространств:** Числовые значения величин (длина, ширина, высота), характеризующих размеры между какими-либо границами в плане или пространстве, например длина и ширина зоны, занимаемой лицом с инвалидностью, радиус разворота кресла-коляски, высота зоны досягаемости и т.д.

3.9 **Помещение индивидуального обслуживания (функциональное)**: Кабина или кабинет, где осуществляется самообслуживание или обслуживание лица с инвалидностью или престарелого персоналом учреждения (предприятия). Габариты кабины (кабинета) должны учитывать, как правило, возможность размещения сопровождающего лица.

3.10 **Поперечный уклон:** Уклон поверхности, перпендикулярный направлению

движения.

3.11 **Сигнализаторы (оповещатели) опасности**: Специальные элементы, встроенные или прикладываемые к поверхности пешеходной дорожки или другим элементам для предупреждения лица с инвалидностью с нарушением зрения об опасностях на их пути.

3.12 **Символика**: Знаковая информация, воспроизводимая графическим или тактильным способом для условного представления объекта (понятия).

3.13 **Среда жизнедеятельности**: Материальная среда, окружающая человека, в которой или при помощи которой он осуществляет все свои жизненные потребности, в том числе здания и сооружения, их оборудование, оснащение и прилегающая территория.

3.14 **Табло**: Указатели с механическим, электронным или иным приводом изменения символов на их рабочей поверхности.

3.15 **Тактильный**: Рельефный, ощущаемый.

3.16 **Шрифт Брайля**: Рельефно-точечный шрифт для письма и чтения лиц с нарушениями функций зрения.

4* ПРИЕМЛЕМЫЕ РЕШЕНИЯ

4.1* Общие положения

4.1.1* Дома-интернаты (МСУ) размещаются в специально построенных или приспособленных зданиях с комплексом необходимых помещений и коммунальных благоустройств, которые должны соответствовать санитарно-гигиеническим, противопожарным требованиям, технике безопасности, располагать оптимальными условиями для проживания престарелых и инвалидов:

- с поражением опорно-двигательного аппарата (ОДА);
- с нарушением функций зрения;
- с нарушением функций слуха;
- психохроников с легким поражением умственного аппарата. ***(Изм. ред. – приказ КДСиЖКХ от 17.10.2017г. №224-НҚ)***

4.1.2 Размещение, а также вместимость учреждений домов-интернатов, состав и площади их помещений в каждом конкретном случае определяются заданием на проектирование.

4.1.3 При проектировании домов-интернатов для лиц с инвалидностью и престарелых рекомендуется:

- приемные и административные помещения располагать вблизи от главного входа в здания;
- пространства, наиболее часто используемые сотрудниками и посетителями (актовый зал, комната приема гостей и т.д.), располагать недалеко от главного входа в здания;
- зонировать пространство интернатов по возрасту, по тяжести заболевания и т.д.

Таблица 1 - Перечень специальных жилых комплексов для лиц с инвалидностью и престарелых

Тип специального жилого комплекса	Контингент проживающих	Режим проживания
Специальный жилой комплекс с обслуживанием для работающих лиц с инвалидностью трудоспособного возраста (в том числе в составе жилищно-производственных и жилищно-реабилитационных комплексов)	Одинокие лица с инвалидностью, лица с инвалидностью трудоспособного возраста различных нозологических групп, в том числе передвигающиеся на креслах- колясках	Круглогодичный
Специальный жилой комплекс с обслуживанием для престарелых и лиц с инвалидностью	Одинокие лица с инвалидностью, лица с инвалидностью различных нозологических групп, одинокие престарелые и престарелые супружеские пары, свободно передвигающиеся	Круглогодичный
Дом-интернат для ветеранов	Одинокие престарелые и престарелые супружеские пары, свободно передвигающиеся	Круглогодичный и/или сезонный
Дом-интернат для престарелых и лиц с инвалидностью в общего типа	Престарелые и лица с инвалидностью I и II групп старше 18 лет: - практически здоровые, свободно передвигающиеся; - передвигающиеся с трудом; - нуждающиеся в посторонней помощи, постельном режиме, передвигающиеся на креслах-колясках.	Круглогодичный
Дом-интернат для престарелых и лиц с инвалидностью психоневрологический	Люди-психохроники с легкой имбецильностью от 19 лет и старше, различных категорий по своему физическому состоянию: - способные к частичному самообслуживанию; - нуждающиеся в реабилитации; - нуждающиеся в посторонней помощи, постельном режиме, передвигающиеся на креслах-колясках	Круглогодичный
Дом-интернат для лиц с инвалидностью и престарелых специальный (специализированное отделение в доме-интернате общего типа)	Престарелые и лица с инвалидностью I и II групп (старше 18 лет): - вышедшие из мест заключения; - систематически и грубо нарушающие внутренний порядок дома-интерната общего типа. По своему физическому состоянию они подразделяются на: - свободно передвигающихся, нуждающихся в реабилитации; - передвигающихся с трудом; - нуждающихся в посторонней помощи; передвигающихся на креслах-колясках	Круглогодичный

4.1.4 Перечень специальных жилых комплексов для лиц с инвалидностью и престарелых, контингент проживающих в них и режим проживания приведены в Таблице 1.

4.1.5 Ширина зон прохода человека, использующего при передвижении различные вспомогательные средства (палки, костыли, «ходилки» и т.п.), принимается от 0,7 м до 0,95 м в зависимости от вида опорных приспособлений.

4.1.6 В зданиях домов-интернатов следует предусматривать локальные компьютерные сети. Устройствами подключения к локальным компьютерным сетям оборудуются рабочие места в служебных и административных помещениях.

4.2 * Пожарная безопасность

4.2.1 Пожарная безопасность домов-интернатов должна соответствовать требованиям действующих нормативных документов по обеспечению пожарной безопасности.

4.2.2 На территории домов-интернатов для лиц с инвалидностью и престарелых должно быть предусмотрено не менее двух въездов.

К каждому зданию должны проектироваться подъезды, как минимум, с двух противоположных сторон.

4.2.3 Здания домов-интернатов следует проектировать не ниже II степени огнестойкости. Допускается размещать помещения территориальных центров в зданиях иного назначения не ниже III степени огнестойкости. При этом помещения территориальных центров должны отделяться от помещений другого назначения противопожарными перегородками 1-го типа.

4.2.4 Общая вместимость помещений на этаже, предназначенных для пребывания лиц с инвалидностью и расположенных между лестничной клеткой, а также торцевой частью коридора, из которой нет непосредственного выхода наружу или на вторую лестничную клетку (пандус), не должна превышать 30 человек.

4.2.5 Наибольшее количество людей, одновременно пребывающих на этаже в зданиях учреждений, при расчете ширины путей эвакуации должно определяться исходя из вместимости спальных помещений, также спортивных помещений, помещений для досуга, находящихся на данном этаже.

4.2.6 В домах-интернатах при высоте здания 2 и более этажей следует проектировать открытые лоджии глубиной не менее 2 м и шириной не менее 6 м, рассматривая их как противопожарные отсеки для сбора, а также последующей эвакуации людей при пожаре, которые следует выделять противопожарными стенами. В двух- и трехэтажных зданиях в ограждениях лоджий в дополнение к основным эвакуационным выходам рекомендуется предусматривать дополнительные приспособления для эвакуации.

4.2.7 Расстояние по коридору из наиболее удаленных помещений (кроме уборных, умывальных, ванных, душевых и других подсобных помещений) до лестничных клеток или выходов наружу должно быть не более:

- 35 м для зданий II степени огнестойкости и 25 м для зданий III степени огнестойкости, если помещения расположены между лестничными клетками, между

лестничной клеткой и пандусом или наружными выходами;

- 15 м для зданий II и III степеней огнестойкости, если помещения расположены между лестничной клеткой и торцевой частью коридора, из которой нет непосредственного выхода наружу или на вторую лестничную клетку (пандус).

4.2.8 В целях противопожарной безопасности из каждой жилой группы должно быть предусмотрено не менее двух эвакуационных выходов. В зданиях не выше трех этажей второй эвакуационный выход может быть предусмотрен через наружную лестницу (или пандус).

4.2.9 Для спасения всех лиц с инвалидностью и престарелых на путях эвакуации следует предусматривать зоны безопасности, в которых они могут находиться до прибытия спасательных подразделений, либо из которых они могут эвакуироваться более продолжительное время и (или) спасаться самостоятельно по прилегающей незадымляемой лестничной клетке либо пандусу.

4.2.10 В состав зоны безопасности может включаться площадь примыкающей лоджии или балкона, отделенных противопожарными преградами от остальных помещений этажа, не входящих в зону безопасности. Лоджии и балконы могут не иметь противопожарного остекления, если наружная стена под ними глухая с пределом огнестойкости не менее (EI 30) или имеющиеся в этой стене оконные и дверные проемы заполнены противопожарными окнами и дверями.

4.2.11 Зона безопасности должна быть отделена от других помещений и примыкающих коридоров противопожарными преградами, имеющими пределы огнестойкости: стены, перегородки, перекрытия - не менее REI 60, двери и окна - первого типа.

4.2.12 Каждая зона безопасности здания должна быть оснащена селекторной связью или другим устройством визуальной либо текстовой связи с диспетчерской и (или) с помещением пожарного поста (поста охраны).

На планах эвакуации должны быть обозначены места расположения зон безопасности.

4.2.13 Несущие элементы двухэтажных зданий IV степени огнестойкости должны иметь предел огнестойкости не менее R 30.

4.2.14 ***Исключен – приказ КДСиЖКХ от 17.10.2017г. №224-НҚ***

4.2.15 * Жилые помещения, как и лечебно-трудовые мастерские, следует отделять от помещений иного назначения противопожарными стенами, перегородками и перекрытиями с пределом огнестойкости не ниже REI45 или EI45 с устройством изолированных эвакуационных выходов или размещать их в отдельных корпусах. ***(Изм. ред. – приказ КДСиЖКХ от 17.10.2017г. №224-НҚ)***

4.2.16 Противопожарные двери 2-го типа следует устанавливать:

- в перегородках и стенах, отделяющих жилые помещения от общественных;

- в стенах, отделяющих жилой корпус от переходов в блоки с общественными помещениями;

- в перегородках, отделяющих лифтовый холл от поэтажных коридоров, или в лифтовых шахтах, устраиваемых вне объема лестничных клеток.

4.2.17 Двери кладовых и мастерских, связанных с хранением и обработкой горючих материалов, должны быть противопожарными 2-го типа (огнестойкостью EI 30).

4.2.18 * В домах-интернатах (МСУ) следует устанавливать системы

автоматического пожаротушения и сигнализации. ***(Изм. ред. – приказ КДСиЖКХ от 17.10.2017г. №224-НК)***

4.2.19 Как правило, спринклеры должны быть рассчитаны на всё здание. Установка системы разбрызгивания зависит от структуры, расположения пожарного отделения, высоты здания и его планировки.

Спринклерные системы должны устанавливаться в соответствии с требованиями действующих нормативных документов по пожарной безопасности.

Система накачки разбрызгивателей должна состоять из комплекта насосов с полным резервным комплектом насосов, который автоматически подключается в случае сбоя основного комплекта. Насосы должны регулярно проверяться. Для этой цели должны быть в наличии тестовые линии к водным резервуарам или сточным водам.

4.2.20 Кабельные линии, предусмотренные для питания специальных лифтов, установок пожаротушения, систем подпора воздуха, дымоудаления и противопожарных насосов должны иметь предел огнестойкости не менее REI 90, а эвакуационного освещения, систем оповещения о пожаре и управления эвакуацией людей - не менее REI 15.

4.2.21 В домах-интернатах в целях пожарной безопасности рекомендуется обеспечить дополнительными системами безопасности следующие помещения:

- котельные;
- места для хранения топлива и других высокогорючих или химических веществ;
- лаборатории;
- кухни;
- библиотеки;
- гардеробные.

4.2.22 Извещатели сигнализации должны соответствовать требованиям действующих нормативных документов по устройству противопожарного оборудования.

4.2.23 Точечные пожарные извещатели, кроме извещателей пламени, следует устанавливать под перекрытием, при невозможности установки извещателей непосредственно под перекрытием допускается их установка на стенах, колоннах и других несущих строительных конструкциях, а также крепление на тросах.

4.2.24 При установке точечных пожарных извещателей под перекрытием их следует размещать на расстоянии от стен не менее 0,1 м.

4.2.25 При установке точечных извещателей на стенах следует размещать их на расстоянии не менее 1 м от угла стен и на расстоянии от 0,1 м до 0,3 м от перекрытия, включая габариты извещателя.

4.2.26 При подвеске извещателей на тросе должны быть обеспечены их устойчивое положение и ориентация в пространстве. При этом расстояние от потолка до нижней точки извещателя должно быть не более 0,3 м.

4.2.27 В домах интернатах рекомендуется установка звуковой, визуальной сигнализации. Визуальная сигнализация включает в себя огни, которые вспыхивают при частоте приблизительно 1 Гц в соединении со звуковой сигнализацией. Огни должны быть значительно более яркими, чем рассеянный свет.

4.2.28 Для аварийной звуковой сигнализации следует применять приборы, обеспечивающие уровень звука на 15 дБ выше максимального уровня звука в помещении.

4.2.29 Должна быть осязательная полоса или ориентировочный осязаемый символ около или предпочтительно ниже ручки эвакуационной двери, чтобы проживающие с нарушением функций зрения могли точно идентифицировать эвакуационную дверь. Это также функционально, если помещение наполнено дымом и эвакуационные знаки не видны.

4.3* Параметры участка и территории

4.3.1 Участок и территорию домов-интернатов необходимо проектировать в соответствии с требованиями СП РК 3.01-101.

4.3.2 Участки психоневрологических домов-интернатов специальных и общего типа со специализированными отделениями следует размещать по преимуществу в сельской местности и в пригородных зонах городов.

4.3.3 Расстояние до входа на участок от остановочных пунктов общественного транспорта не должно превышать 500 м, что необходимо для облегчения родственникам посещения проживающих.

4.3.4 Территория обособленных участков специальных зданий должна иметь ограждение высотой не менее 1,6 м, а психоневрологических интернатов - заборы не менее 2 м с запирающимися воротами. Вдоль ограждения на участке следует предусматривать полосу зеленых насаждений.

4.3.5 * Площадь участка, вместимость, состав домов-интернатов (МСУ) следует определять заданием на проектирование с учетом рекомендуемых показателей, приведенных в таблицах 2 и 3. ***(Изм. ред. – приказ КДСиЖКХ от 17.10.2017г. №224-НҚ)***

Таблица 2* - Рекомендуемая номенклатура типов домов-интернатов (МСУ), контингент и возраст лиц с инвалидностью и престарелых, число этажей, площадь участка *(Изм. ред. – приказ КДСиЖКХ от 17.10.2017г. №224-НҚ)*

Наименование учреждения	Виды заболеваний	Число этажей	Площадь участка, м^2, на 1 место
1 Дома-интернаты для лиц с инвалидностью с поражением опорно-двигательного аппарата: - для молодежи - для взрослых	последствия полиомиелита, детского церебрального паралича, последствия травм и т.п. То же	до 3-х до 3-х	100-120 80-100
2 Дома-интернаты общего типа для престарелых	пенсионеры	до 5-ти	80-100
3 Дома-интернаты для психохроников: - для молодежи - для взрослых лиц с инвалидностью	легкая и средняя имбецильность то же	до 3-х до 3-х	100-120 80-100

Таблица 3* - Площади хозяйственной зоны и зоны проживания*(Изм. ред. – приказ КДСиЖКХ от 17.10.2017г. №224-НҚ)*

Вместимость учреждения, мест	Площадь, м^2 зон на 1 место	
	хозяйственная зона	зона проживания персонала
менее 100	15-18	-
100-150	12-15	10-15
151-300	9-12	9-12
свыше 300	9 и менее	9 и менее

4.3.6 На участках домов-интернатов для лиц с инвалидностью и престарелых рекомендуется предусматривать:

- садово-парковую зону;
- зону с площадками для отдыха;
- физкультурную зону;
- площадку перед главным входом в здание;
- площадку для автостоянки, приближенную к площадке входа;
- зону хозяйственного назначения.

4.3.7 При размещении здания интерната в пригородной зоне или в сельской местности допускается устройство садово-огородной зоны, на которую отводится дополнительная площадь размером не более 15% от общей площади участка, а также специальной зоны проживания обслуживающего персонала.

4.3.8 Зону проживания персонала допускается размещать вблизи учреждения на обособленном участке с изолированным въездом.

4.3.9 В зоне проживания персонала допускается размещать площадки для отдыха, сушки белья, для мусоросборников, а также спортивные площадки универсального назначения (для игры в волейбол, баскетбол, бадминтон) и столы для игры в настольный теннис из расчета - одна спортивная площадка и 2 стола на каждые 150-200 проживающих.

Примечание - При организации отдельной зоны проживания персонала нормативы его проектирования принимаются в соответствии с требованиями СП РК 3.01-101.

4.3.10 Озеленение участка включает групповые и рядовые посадки деревьев и кустарников, декоративных растений, цветников и газонов. Площадь зеленых насаждений следует принимать из расчета не менее 60% площади участка.

4.3.11 На участке домов-интернатов для лиц с инвалидностью допускается организация лечебно-производственных зон, где размещаются лечебно-производственные мастерские (слесарные, столярные, сборки радио- и электроаппаратуры и пр.).

4.3.12 В прогулочной зоне предусматриваются площадки тихого отдыха из расчета 1,5 м² на одного человека, а также дорожки для лечебной ходьбы и бега трусцой. Площадки, предназначенные для отдыха, настольных игр, занятий трудом на воздухе, оборудуются скамейками, беседками, теневыми навесами и др.

4.3.13 * Состав площадок физкультурно-спортивной зоны специальных зданий (при

ее наличии) должен соответствовать возрастным и психофизическим особенностям контингента дома-интерната (МСУ) и определяться заданием на проектирование. Физкультурно-спортивная зона участка специальных зданий может включать площадки для гимнастики (80 - 100 м^2), спортивных игр (волейбола (9 × 18 м), бадминтона (13,5 × 6 м), футбола (40 × 60 м), настольного тенниса (2,8 × 1,5 м), крокета (20 × 40 м).

В составе физкультурной зоны предусматривается подзона для занятий корригирующей гимнастикой из расчета 2 м^2 на одного человека, лужайка для подвижных игр.

В психоневрологических домах-интернатах для занятий лечебной физкультурой самостоятельно передвигающихся лиц следует предусматривать площадку до 100 м^2 в расчете на 50-70 человек. ***(Изм. ред. – приказ КДСиЖКХ от 17.10.2017г. №224-НҚ)***

4.3.14 Аллеи (дорожки), связывающие зоны участка и здания, которые посещаются проживающими, следует проектировать по возможности короткими, спрямленными, просматриваемыми на всем протяжении; ширину аллеи (дорожки) следует предусматривать не менее 1,5 м при одностороннем движении лиц с инвалидностью, передвигающихся на креслах-коляске, и не менее 1,8 м - при двухстронем движении; по краю аллеи (дорожки) следует предусматривать бордюр высотой не менее 0,05 м; высота прохода в свету под выступающими конструкциями принимается не менее 2,1 м, под ветвями деревьев - не менее 2,2 м.

4.3.15 Аллеи (дорожки) следует трассировать по спокойному рельефу; продольный уклон аллей и дорожек не должен превышать 5%, поперечный - 1 - 2%; при неизбежности превышения допустимого продольного уклона, но не более чем до 10%, с двух сторон пешеходного пути следует предусматривать перила с поручнями на высоте не более 0,9 м и устраивать горизонтальные площадки длиной не менее 1,5 м через каждые 12 м; при неизбежности большего превышения уклона необходимо проектировать лестницы и дублирующие их пандусы.

На пешеходных аллеях (дорожках) следует, как правило, избегать перепадов уровней, а при их неизбежности предусматривают спуск с одного уровня на другой по лестницам и дублирующим их пандусам.

4.3.16 При плиточном покрытии аллеи ширина швов между плитками не должна превышать 0,01 м; цвет и фактура покрытия на всем протяжении аллеи (дорожки) должны контрастировать с цветом и фактурой прилегающих поверхностей.

4.3.17 На пешеходных аллеях (дорожках) в случае невозможности устранения преграды вокруг них следует предусматривать ограждение высотой не менее 0,7 м и предупредительные бортики высотой не менее 0,05 м; вокруг бортиков предусматривается предупредительная полоса с покрытием, контрастирующая по цвету и рельефу с основным покрытием.

4.3.18 Путь движения рекомендуется дополнительно выявлять с помощью «направляющей (ведущей) линии», которая создается визуальной (для людей с нарушениями функций зрения) и звуковой информацией, а также тактильными (осязательными) средствами, хорошо воспринимаемыми людьми с нарушениями функций слуха и зрения. Направляющей линией может служить ограждающий бордюр, выраженное изменение рельефа, цвета поверхности, полосы непрозрачного

материала шириной 0,15 м, закрепленные на специальных опорах, на стенах зданий, параллельные пути движения или примыкающие к нему непосредственно заборы других ограждений.

4.3.19 При отсутствии реальных возможностей для достижения нормативных параметров ширины пешеходных путей на участке следует предусматривать устройство через каждые 60 - 100 м горизонтальных площадок размером не менее 1,6 × 1,6 м для обеспечения возможности разъезда лиц с инвалидностью на креслах-колясках.

4.3.20 Вдоль аллей (дорожек) следует устраивать площадки отдыха через каждые 60 м на прогулочных маршрутах, через 200 м - на остальной территории. Площадки размещают по границам пешеходного пути, оборудуют скамьями разной высоты (от 0,38 м до 0,58 м) со спинками и как минимум одним подлокотником, над каждой третьей скамьей устраивают навес, окраска скамьи должна контрастировать с цветовым решением окружения; край скамьи должен быть заглублен от края пути на 1,2 м; в торце скамьи предусматривают место для размещения кресла-коляски размером в плане 1,2 × 1,2 м. Каждую площадку необходимо отделять от пешеходного пути направляющей линией шириной 0,3 м, выполненной из рельефной плитки, контрастно окрашенной по отношению к основной поверхности аллеи (дорожки).

Вдоль пешеходных аллей (дорожек) следует предусматривать установку осветительных фонарей с одной стороны пешеходного пути; при этом следует обеспечить наличие фонарей в основных узлах пути и в местах, требующих повышенного внимания (у поворотов, у входов в здания, на функционально специализированных площадках, в местах перепадов уровней, у начала маршей лестниц и пандусов, др.). Перед такими местами должны быть предусмотрены предупредительные полосы шириной не менее 0,8 м с покрытием, цвет и фактура которого контрастируют с цветом и фактурой основной части пешеходного пути.

4.3.21 В сложных случаях рекомендуется размещать фонари - ориентиры высотой от 0,3 до 0,4 м через каждые 2 - 3 м пути.

4.3.22 Все искусственные водоемы на территории интернатов проектируются с ограждением высотой не менее 0,6 м.

4.3.23 Не допускается размещение автомобильных стоянок на территории участка дома-интерната со стороны окон жилых корпусов. Расстояние от стоянки до корпусов должно быть не менее 15 м.

4.3.24 В темное время суток рекомендуется применение световых или подсвеченных знаков и указателей, светофоров на путях движения, разметки из светоотражающих знаков, вмонтированных в покрытие (типа «кошачьи глаза») и применение световых нитей.

4.3.25 На территории интерната необходимо предусматривать площадку для размещения мусоросборников на расстоянии не ближе 20 м до окон здания. К площадке с мусоросборниками должен быть предусмотрен подъезд для вывоза мусора.

4.4* Объемно-планировочные решения

4.4.1* Жилые и основные помещения

4.4.1.1 Все группы помещений здания домов-интернатов должны быть

изолированы и соединены между собой через нейтральную зону. Допустимо некоторые группы помещений, исключая спальные, предусматривать проходными. Для нормального функционирования учреждения проходными могут быть административно-бытовые, медицинские помещения, помещения учебно-профессиональной подготовки и культурно-массового и оздоровительного назначения.

4.4.1.2 Допускается проектировать здания психоневрологических интернатов однопрофильными либо смешанными, включающими отделения нескольких различных профилей.

Психоневрологические интернаты включают отделения различных профилей и режимов содержания больных (постельный, наблюдательный, свободный):

- отделение интенсивного медицинского ухода (постельный и наблюдательный режимы содержания);
- отделение медико-педагогической коррекции (наблюдательный и свободный режимы содержания);
- отделение социо-реабилитационного профиля (наблюдательный и свободный режимы содержания);
- отделение для лиц с высоким уровнем адаптации и автономной активности (свободный режим содержания).

4.4.1.3 Пути движения (коммуникационные пути) рекомендуется совмещать с эвакуационными путями. Необходимость создания дополнительных путей и устройств, облегчающих и ускоряющих эвакуацию, особенно для лиц с нарушением здоровья, определяется расчетом.

4.4.1.4 На путях движения по зданию следует уменьшать количество выступающих углов, пилястр, скруглять внешние углы выступающих в сторону путей движения частей оборудования (радиус - не менее 5 см).

4.4.1.5 При разработке заданий на проектирование домов-интернатов для определения состава и площади помещений рекомендуется пользоваться данными Приложений А – Д.

4.4.1.6 Расчет путей эвакуации, площадей следует производить с учетом площади, занимаемой лицами с инвалидностью в соответствии с таблицей 4.

Таблица 4 -Максимальные размеры площади, занимаемой лицами с инвалидностью в плане

Здоровые; с дефектами слуха	С недостатками зрения	С поражением ОДА, передвигающиеся без дополнительных опор	С поражением ОДА, передвигающиеся с одной дополнительной опорой	С поражением ОДА, передвигающиеся с двумя дополнительными	С поражением ОДА, передвигающиеся на креслах-колясках	Транспортируемые на носилках, каталках

				опорами		
a = 0,28 м *b* = 0,46 м	*a* = 0,72 м *b* = 0,82 м	*a* = 0,40 м *b* = 0,75 м	*a* = 0,50 м *b* = 0,65 м	*a* = 0,50 м *b* = 0,90 м	*a* = 0,80 м *b* = 1,2 м	*a* = 0,55 м *b* = 2,15 м
F=0,13 м^2	*F*= 0,60 м^2	*F*= 0,3 м^2	*F*= 0,33 м^2	*F*= 0,45 м^2	*F*= 0,96 м^2	*F*= 1,18 м^2

_____

а- длина проекции;

б - ширина проекции;

F - площадь проекции лица с инвалидностью.

4.4.1.7 Высота помещений домов-интернатов должна быть не менее 2,7 м для помещений жилого и общего пользования, не менее 2,5 м - для хозяйственных.

4.4.1.8 Помещения проживания следует проектировать в виде обособленных жилых групп двух основных типов:

- по типу коридорной системы, когда спальни с другими помещениями жилой ячейки связаны через коридор (систему коридоров);

- по квартирному типу, когда жилые помещения проектируются с общей гостиной, кухней, столовой, прихожей, санитарным узлом.

4.4.1.9 Набор и вместимость жилых комнат, а также их соотношение в отделениях рекомендуется принимать:

- для лиц, способных к частичному самообслуживанию, не менее 80% комнат одноместные, не более 20% - двухместные и более;

- для нуждающихся в уходе - по соображениям удобства эксплуатации - не менее 10% комнат - одноместные, не более 90% - двухместные и более.

4.4.1.10 * На первом этаже могут располагаться одноместные комнаты для лиц с инвалидностью, передвигающихся на креслах-колясках. ***(Изм. ред. – приказ КДСиЖКХ от 17.10.2017г. №224-НҚ)***

4.4.1.11 Следует проектировать спальные комнаты таким образом, чтобы обеспечивались тишина и покой для проживающих. Рекомендуется избегать размещения спальных комнат рядом с лифтами, лестничными клетками и общественными помещениями.

4.4.1.12 Вместимость спальных комнат следует принимать одно-, двух-, трехместными.

Соотношение в учреждениях спальных комнат различной вместимости должны определять заданием на проектирование.

Спальные помещения объединяются в отделения на 20 - 40 мест в зависимости от тяжести заболевания.

4.4.1.13 * Во всех спальных отделениях домов-интернатов (МСУ), проектируемых по типу коридорной системы, следует предусматривать гостиные из расчета не менее 1,2 м^2 на одно место при одновременном пребывании:

- в домах-интернатах для молодежи - 80% больных;

- в остальных типах домов-интернатов - 50% больных.

В МСУ до 50 мест включительно в площадь гостиной (не менее 18 м^2) допускается включать площадь холла для отдыха. ***(Изм. ред. – приказ КДСиЖКХ от 17.10.2017г.***

№224-НК)

4.4.1.14 Общий состав и площадь помещений проживания рекомендуется принимать в соответствии с таблицей 5.

Таблица 5* - Рекомендуемые площадь и состав помещений проживания *(Изм. ред. – приказ КДСиЖКХ от 17.10.2017г. №224-НК)*

в квадратных метрах

Наименование помещений	Площадь помещений, не менее				Примечания
	по коридорному типу		по квартирному типу		
	на 1 место	всего на секцию	на 1 место	всего на квартиру	
1 Спальные комнаты:					
- на 1 место	-	14-15	-	14-15	
- на 2 места	-	16- 18	-	16- 18	
- на 3 места	-	19-20	-	19-20	
2 Комната персонала	-	12	-	-	
3 Гостиная	1,2	-	-	-	Расчетное
4 Столовая, гостиная	-	-	-	18-20	
5 Столовая	2,0-2,4	-	-	-	
6 Кухня или буфетная	-	16-18	-	10- 12	
7 Санитарные узлы					В соответствии с рекомендациями, приведенными в табл. 4.
8 Комната хранения уборочного инвентаря	-	4	-	4	Оборудуется сливом, умывальником
9 Помещение для раздевания с сушильным шкафом	-	14-16	-	8-10	
10 Инвентарная	-	6-8	-	6-8	
11 Бытовая комната	-	6-8	-	4	
12 Кладовая чистого белья	-	6-8	-	3-4	
13 Помещение хранения средств малой механизации	-	6-10	-	-	

4.4.1.15 * Глубина жилых комнат и лечебно-диагностических помещений должна быть не более 6 м, перевязочных и процедурных - не менее 4 м.

Ширину жилых комнат для нуждающихся в постоянном уходе и лиц с

инвалидностью, передвигающихся на креслах-колясках, следует принимать не менее 3 м. ***(Изм. ред. – приказ КДСиЖКХ от 17.10.2017г. №224-НҚ)***

4.4.1.16 Отношение глубины к ширине в жилых комнатах, палатах и лечебно-диагностических помещениях рекомендуется не более 2:1.

4.4.1.17 Жилые комнаты для лиц, самостоятельно передвигающихся, и лиц инвалидов-колясочников в домах-интернатах необходимо оборудовать встроенными шкафами для одежды, обуви, белья, личных вещей из расчета не менее 0,5 м^2 для каждого проживающего, а прихожую - вешалками для верхней одежды.

4.4.1.18 Проходы и расстояния между оборудованием в жилых комнатах следует принимать в соответствии с таблицей 6.

Таблица 6 - Проходы и расстояния между оборудованием в жилых комнатах

в метрах

Расстояние	Значение расстояния, не менее		
	для лиц, самостоятельно передвигающихся	для лиц инвалидов-колясочников	для лежачих больных
1 Между короткой стороной кровати и наружной стеной с оконным проемом	0,5	0,5	-
2 Между длинной стороной кровати и наружной стеной с оконным проемом	0,9	0,9	0,9
3 Между длинными сторонами кроватей	0,8	1,0	0,9
4 Между короткими сторонами кроватей или короткой стороной кровати и ограждающей конструкцией	1,0	1,7	1,0
5 Между кроватью и шкафом:			
- с распашными дверцами;	1,0	1,7	1,0
- с раздвижными дверцами	0,7	1,4	0,7
6 Между короткой и длинной сторонами кроватей	1,0	1,0	-

4.4.1.19 При проектировании домов-интернатов с коридорной системой проживания рекомендуется 50 % жилых комнат располагать на расстояние не более 15 м от входа в столовую, а остальные комнаты - не более чем на 23 м.

4.4.1.20 В случае, если питание больных предусматривается в жилых помещениях, необходимо в их составе учитывать:

- при квартирном проживании - столовую-гостиную 18 - 20 м^2, а также кухню 10 - 12 м^2;
- при коридорной системе проживания - столовую из расчета 2,0 - 2,4 м^2 на одно место, а также буфетную 16 -18 м^2.

4.4.1.21 В составе столовой необходимо предусматривать санитарные помещения с умывальниками.

Санитарные помещения не должны выходить непосредственно в обеденную зону или зону приготовления пищи.

4.4.1.22 В отделениях для лиц, способных самостоятельно передвигаться, и для лиц инвалидов-колясочников на одну жилую группу допускается предусматривать две комнаты отдыха (гостиные, холл) и две кухни-буфетные, предназначенные для приготовления пищи проживающими.

Допускается проектировать по одному помещению кухни-раздаточной, предусматриваемой для подогрева и раздачи пищи, доставляемой из столовой, и бытовой комнаты на две жилые группы, а также вместо кухонь-буфетных в жилой группе предусматривать кухню-нишу в прихожей при каждой жилой комнате при условии оборудования ее электроплитой и устройством в ней принудительной вентиляции.

4.4.1.23 Для питания персонала необходимо предусматривать отдельный обеденный зал самообслуживания из расчета не менее 1,8 м² на 1 место, располагаемый вблизи от входа в помещение пищеблока или администрации, либо имеющий отдельный вход с участка. Вместимость обеденного зала персонала следует рассчитывать исходя из конкретных условий (общего числа персонала, числа питающихся, продолжительности обеденного времени, пропускной способности).

4.4.1.24 В домах-интернатах рекомендуется предусматривать учебно-производственные мастерские площадью из расчета на 1 место:

- площадь в швейной, электромонтажной, обувной, мастерской ручных ремесел, механической сборки, ремонта аппаратуры и бытовой техники – не менее 4,5 м²;
- картонажно-переплетной, столярной, ткацкой, токарно-фрезерной, гончарной - не менее 6 м^2.

4.4.1.25 При учебно-производственных помещениях следует предусматривать кладовые для хранения материалов и готовых изделий.

4.4.1.26 Число мест в помещениях учебно-производственных мастерских следует принимать 6 - 8; специализацию мастерских и их количество следует определять заданием на проектирование в зависимости от конкретных условий вместимости учреждения, местных традиций, наличия специалистов, возможности трудоустройства и т.п.

Примечание - Учебно-производственные мастерские запрещается располагать в одном блоке с помещениями проживания.

4.4.1.27 В домах-интернатах рядом с вестибюлем предусматривается специальное помещение для хранения кресел-колясок, минимальная площадь помещений 2,2 × 2,0 м. При проектировании помещения также должно учитываться пространство для кресел для пересадки, примерные размеры которого 0,4 × 0,8 м.

4.4.1.28 При проектирование следует учитывать площадь зоны пересадки с помощью специального кресла - 4,4 м^2, площадь зоны пересадки без специального кресла - 3,6 м^2.

4.4.1.29 Под поверхностью столов индивидуального пользования (штатных устройств) и других мест обслуживания, предназначенных для лиц с инвалидностью на креслах-колясках, рекомендуется предусматривать свободное пространство высотой (от пола до низа ограничивающей поверхности) не менее 0,65 м, шириной не менее 0,8 м и глубиной не менее 0,5 м.

4.4.1.30 В составе дома-интерната необходимо предусматривать административные помещения площадью не менее 25 м².

В состав административных помещений помимо кабинетов служащих могут входить:

- конференц-зал;
- архивные помещения для хранения личных дел проживающих;
- комната психолога/ комната доверия.

4.4.1.31 Бытовая комната в отделениях для лиц, способных самостоятельно передвигаться, и для лиц инвалидов-колясочников должна делиться на зоны: для стирки и сушки мелких вещей; хранения предметов уборки чистки одежды и обуви.

Санитарная комната предусматривается в отделении для лежачих больных и должна иметь зоны: для мытья и стерилизации суден, мытья и сушки клеенок, хранения предметов уборки, сортировки, сушки и временного хранения грязного белья. Допускается в санитарной комнате устанавливать трубопровод для спуска грязного белья.

4.4.1.32 Хозяйственные сооружения: котельная, дезкамера, прачечная (или постирочная), ремонтные мастерские, склады, гараж, холодильники, тепличные хозяйства и прочее - предусматриваются в зависимости от местных условий в соответствии с заданием на проектирование.

4.4.1.33 * Проектирование прачечной в зданиях домов-интернатов (МСУ) необходимо в том случае, когда отсутствует возможность стирки белья в прачечных населенных пунктах. Производительность прачечной следует принимать из расчета стирки не менее 1 кг сухого белья в сутки на одно место для лиц, самостоятельно передвигающихся, и лиц инвалидов-колясочников и 3 кг для лежачих больных и лиц с постельным режимом содержания в психоневрологических интернатах. ***(Изм. ред. – приказ КДСиЖКХ от 17.10.2017г. №224-НҚ)***

4.4.1.34 При стирке белья в городской прачечной для лежачих больных домов-интернатов для престарелых, лиц с инвалидностью и для лиц, находящихся на наблюдательном и постельном режимах содержания, следует предусматривать постирочную особо загрязненного белья (перед отправкой в городскую прачечную).

4.4.1.35 В составе домов-интернатов допускается предусматривать помещения для проведения религиозных обрядов, которые следует проектировать по специальному заданию.

4.4.1.36 В составе дома-интерната допускается предусматривать помещения кратковременного проживания членов семей лиц с инвалидностью и престарелых. Рекомендуемая площадь комнат с душевой комнатой и туалетом не менее 23 м².

4.4.1.37 Кабина телефона должна иметь габариты 1,4 × 1,2 м с зоной для подъезда кресла-коляски.

4.4.1.38 Не менее одного из таксофонов, размещаемых в доступных для лиц с инвалидностью местах общего пользования, следует устанавливать на высоте от 0,85 до 1,1 м от уровня покрытия пола.

4.4.1.39 При жилых комнатах домов-интернатов для граждан преклонного возраста и лиц с инвалидностью следует предусматривать лоджии, балконы или террасы глубиной не менее 1,5 м.

Допускается заменять лоджии, балконы и террасы при каждой комнате на общие - для одной-двух жилых групп. При таком решении их площадь следует принимать из расчета 0,8 м^2 на каждого проживающего, глубину - не менее 1,8 м и располагать при

комнатах отдыха.

4.4.1.40 В каждой жилой группе для лежачих больных при санитарных комнатах, а в отделении для лиц, способных самостоятельно передвигаться, на две-четыре жилые группы следует предусматривать балкон или лоджию, оборудованные устройствами для сушки белья, проветривания постельных принадлежностей и одежды.

4.4.1.41 При помещениях проживания, размещаемых на первом этаже, целесообразно предусматривать лоджии (террасы) с выходом на приквартирный участок, который желательно закрывать от посторонних взглядов декоративными стенками-экранами или посадкой кустарника.

4.4.1.42 При сплошном ограждении лоджии необходимо предусматривать просвет на расстоянии 700 - 800 мм от пола с целью обеспечения визуальной связи с окружающим пространством.

4.4.1.43 Разница уровней полов жилого помещения и лоджии (балкона) должна составлять не более 2,5 см.

4.4.1.44 Высота складских помещений и ремонтных мастерских, размещаемых в подвальном или цокольном этажах, должна быть не менее 2,2 м до низа выступающих конструкций перекрытий.

4.4.2* Помещения медицинской и физической реабилитации

4.4.2.1 Приемное отделение, включающее карантинное отделение и изолятор, следует проектировать вместимостью из расчета 4 - 5% от числа мест в доме-интернате. Оно должно включать боксы, которые служат одновременно приемно-смотровыми боксами и палатами карантинного отделения, представляющие собой одно-двух местные палаты с полным санитарным узлом (унитаз, умывальник, ванна) и выходом на участок через тамбур.

4.4.2.2 Боксы должны соединяться с помещениями изолятора через переходные тамбуры-шлюзы. Между боксами и коридором следует предусматривать глухое (не открывающееся) окно, которое служит для наблюдения персонала за больными.

4.4.2.3 * При вместимости МСУ свыше 50 мест в состав приемно-карантинного отделения необходимо включать комнату персонала, процедурную, кабинет врача, помещение хранения аппаратуры (для физиотерапевтических процедур). ***(Изм. ред. – приказ КДСиЖКХ от 17.10.2017г. №224-НҚ)***

4.4.2.4 При приемно-карантинном отделении следует предусмотреть возможность краткой стоянки и разворота автомашин, в том числе и автобусов. Это отделение должно быть связано удобным подъездом с хозяйственной зоной, в которой расположены длительная стоянка, гараж, мойка и т.п.

4.4.2.5 * Площадь бокса включает тамбур-шлюз и санитарный узел. Примерные площади и состав помещений приемно-карантинного отделения рекомендуется принимать в соответствии с таблицей 7. ***(Изм. ред. – приказ КДСиЖКХ от 17.10.2017г. №224-НҚ)***

Таблица 7* – Рекомендуемые состав и площадь помещений приемно-карантинного отделения *(Изм. ред. – приказ КДСиЖКХ от 17.10.2017г. №224-НК)*

в квадратных метрах

Наименование помещений	Площадь помещений, не менее при вместимости учреждения, место		Примечания
	свыше 50 мест	МСУ до 50 мест включительно	
1. Бокс на 1 место	24	20	Число боксов определяется заданием на проектирование,
2. Бокс на 2 места	30	30	то же
3. Санитарная комната	6	-	«
4. Процедурная	18	-	«
5. Кабинет врача, медицинской сестры*	14		«
6. Комната персонала с зоной для раздевания и душем	12	-	«
7. Буфетная	8	-	«
8. Комната хранения переносной аппаратуры	12	-	«
9. Инвентарная	8	-	«
10. Уборная с умывальником в шлюзе	3	-	«
* В МСУ до 50 мест включительно допускается предусматривать пост медсестры в коридоре приемно-карантинного отделения.			

4.4.2.6 При наружных входах в мельцеровские боксы следует предусматривать пандусы с уклоном не более 1:8.

4.4.2.7 Группа помещений медицинской и физической реабилитации включает кабинеты специалистов, холлы для отдыха и ожидания.

4.4.2.8 Все медицинские помещения делятся на две основные зоны: помещения для приема и обслуживания проживающих и помещения для работы сотрудников.

4.4.2.9 В кабинетах необходимо предусмотреть дополнительную площадь, учитывающую:

- габариты вспомогательных средств передвижения реабилитантов, в том числе кресел-колясок;
- пребывание в кабинете человека, сопровождающего реабилитанта;
- наличие у рабочего места специалиста дополнительного стола для компьютера.

4.4.2.10 Площадь и планировочное решение кабинетов физиотерапии должны быть

рассчитаны на возможность разворота кресла-коляски, при этом размеры кабинета электросветолечения должны приниматься из расчета 6 м^2 на одну кушетку, но не менее 12 м^2, с помещением для обработки прокладок площадью не менее 8 м^2.

Площадь массажного кабинета должна быть не менее 18 м^2 на каждый массажный стол с комнатой для переодевания не менее 6 м^2.

4.4.2.11 Распределение количества процедур на один вид оборудования принимать в соответствии с таблицей 8.

Таблица 8- Количество процедур на один вид оборудования

Лечебные процедуры	Оборудование	Количество процедур в наибольшую смену
1 Электро-, свето- и теплолечение	Кушетка	12
2 Субаквальные ванны	Ванна	5
3 Остальные ванны	«	12
4 Душ	Душевая сетка	25
5 Грязелечение	Кушетка	10
6 Укутывание	«	6
7 Массаж	«	12
8 Физические упражнения в воде	Бассейн на 10 человек	6
9 Ванна для лечения движением в воде	Ванна	5
10 Мезанотрудотерапия	Место	5
11 Ингаляторий	Место	12
12 Занятия лечебной физической культурой	Группа 4-8 чел.	5

4.4.2.12 Размеры кабинета кислородной терапии должны приниматься из расчета 4 м² на одну установку, но не менее 12 м².

4.4.2.13 Кабинет подводного массажа оборудуют ванной глубиной не менее 0,4 м. По периметру ванна для подводного массажа должна быть снабжена опорными скобами или поручнями. Вокруг ванны следует предусматривать пространство для прохода и проезда инвалидной коляски шириной не менее 1,5 м. Пол вокруг ванны должен иметь резиновое покрытие.

4.4.2.14 При кабинете с ванной должны быть предусмотрены раздевальная, комната отдыха, уборная.

4.4.2.15 В помещении подводного массажа и в кабинах душевого зала рекомендуется

предусматривать устройство специального оборудования для перемещения лица с инвалидностью на кресле-коляске из коляски в ванну или кабину, а также специальные поручни и упоры для коленей с целью опоры лица с инвалидностью во время приема процедуры.

4.4.2.16 Лечебно-плавательный бассейн следует предусматривать с зеркалом воды не менее 13 м×18 м и габаритами помещения не менее 18 × 24 м.

4.4.2.17 Лечебно-оздоровительный бассейн с ванной следует предусматривать с зеркалом воды не менее 5 м × 10 м, на единовременную вместимость 10 - 12 человек из расчета 4 - 5 м^2 на 1 человека.

4.4.2.18 Для ориентирования лиц с полной потерей зрения и слабовидящих рекомендуется вдоль стен зала у специализированных ванн бассейна и на входах в зал из помещений для переодевания и душевых устанавливать горизонтальные поручни на высоте от пола в пределах от 0,9 до 1,2 м.

4.4.2.19 Ширина полос ориентации для ванн - не менее 1,2 м. За ней должно быть установлено предупреждающее ограждение с поручнем на высоте не менее 1 м.

4.4.2.20 Край ванны бассейна по всему периметру должен выделяться полосой, имеющей контрастную окраску по отношению к цвету обходной дорожки.

4.4.3* Культурно-досуговые и физкультурно-оздоровительные помещения

4.4.3.1 К группе помещений культурно-досугового и физкультурно-оздоровительного назначения относятся:

- зрительный зал с фойе;
- клубные помещения (в составе библиотеки-читальни, интернет-клуба и комнат для кружковых занятий);
- физкультурно-оздоровительные со вспомогательными помещениями.

4.4.3.2 * Число мест в зрительном зале следует принимать:

- в домах-интернатах для граждан преклонного возраста и лиц с инвалидностью - из расчета 100% способных к самообслуживанию и передвигающихся на креслах-колясках и 20% нуждающихся в постоянном уходе из отделений для лиц, способных самостоятельно передвигаться, и для лиц инвалидов-колясочников;
- в психоневрологических интернатах - из расчета 100% лиц свободного содержания из отделений медико-педагогической коррекции и социально-реабилитационного профиля и для лиц с высоким уровнем адаптации и автономной активности. ***(Изм. ред. – приказ КДСиЖКХ от 17.10.2017г. №224-НҚ)***

4.4.3.3 * В зале должны быть предусмотрены места для лиц инвалидов-колясочников из расчета не менее 10 - 15 % в домах-интернатах для лиц с инвалидностью с недостатками физического развития и не менее 5 - 10 % - для лиц с инвалидностью с поражением умственного аппарата. ***(Изм. ред. – приказ КДСиЖКХ от 17.10.2017г. №224-НҚ)***

4.4.3.4 Количество мест в ряду зрительного зала должно быть:

- при односторонней эвакуации - не более 12;
- при двухсторонней эвакуации - не более 25.

Ширина проходов между рядами должна быть не менее 0,55 м.

4.4.3.5 Места для лиц с инвалидностью в креслах-колясках не следует располагать группами численностью более трех в одном ряду.

4.4.3.6 В домах-интернатах для лиц с инвалидностью и престарелых вместимостью менее 100 мест допускается предусматривать совмещенный зрительный и обеденный зал из расчета на одно посадочное место: 1,6 $м^2$ - для лиц, способных самостоятельно передвигаться, и 3 $м^2$ – для лиц инвалидов-колясочников.

4.4.3.7 * Состав и площадь помещений для кружковых занятий принимается по заданию на проектирование, но не менее одного помещения площадью 18 $м^2$ на учреждение. ***(Изм. ред. – приказ КДСиЖКХ от 17.10.2017г. №224-НК)***

4.4.3.8 Места отдыха рекомендуется размещать в тихом месте вдали от витрин, стендов, элементов помещений, где возможно возникновение сквозняков, перегрева, яркого освещения. В местах отдыха следует предусматривать возможность размещения не менее одного места для лица с инвалидностью на кресле-коляске или пользующегося костылями и тростью.

4.4.3.9 При размещении мест отдыха в нишах рекомендуется обеспечивать их подсветку, выявлять цветом и фактурой материала места сидения. При этом важно, чтобы поверхность мест сидения контрастировала с покрытием пола. Рекомендуется наличие и разметка на покрытии пола границ резервной зоны (места возможного размещения) кресла-коляски.

4.4.4 Санитарно-гигиенические помещения

4.4.4.1 Планировочные и функциональные решения санитарных узлов, набор оборудования совмещенного санитарного узла (душ, умывальник, унитаз) и специальное оборудование для лиц с инвалидностью с повреждением опорно-двигательного аппарата, облегчающее пользование санитарно-гигиеническими приборами, в соответствии с индивидуальными запросами и физическим состоянием лица с инвалидностью следует выполнять в соответствии с требованиями СП РК 3.06-101.

4.4.4.2 Туалеты домов-интернатов должны оборудоваться горизонтальными откидными поручнями, с обеих боковых сторон унитаза, на высоте от пола не ниже 0,75 м.

Примечание - Вертикальная нагрузка на поручень –115 кг/$м^2$. Диаметр поручня 0,032 – 0,038 м, оптимальное расстояние поручня от стены в свету - 0,04 м.

4.4.4.3 Двери санитарных узлов для проживающих должны открываться наружу и снабжаться вентиляционными решетками в нижней части, а также защелками, допускающими отпирание их с наружной стороны.

4.4.4.4 Минимальные размеры кабин уборных для персонала должны быть 0,85 × 1,2 м (при открывании дверей наружу) и 0,85 × 1,5 м (при открывании дверей внутрь), душевых кабин - 0,85 × 1,0 м (открытых) и 0,85 × 1,8 м (закрытых).

4.4.4.5 В мужском туалете писсуары следует располагать на высоте от пола не более 0,4 м и оборудовать его вертикальными опорными поручнями с двух сторон.

4.4.4.6 Для лиц с инвалидностью, использующих при передвижении костыли или другие приспособления, санузлы следует оборудовать поручнями, расположенными по боковым сторонам, а также крючками для одежды, костылей и других принадлежностей.

4.4.4.7 Для обеспечения возможности пересадки из кресла-коляски на

унитаз в кабине должна быть предусмотрена свободная площадь справа или слева от унитаза для размещения кресла-коляски. Сиденье унитаза должно быть размещено на высоте не менее 0,45 м и не более 0,6 м. Для подъема сиденья унитаза от номинальной высоты (0,45 м) следует использовать дополнительные подкладки или сиденья.

4.4.4.8 Расстояние между осями одиночных умывальников следует принимать не менее 0,7 м, предусмотрев между умывальниками установку горизонтальных поручней с креплением к стене или к полу. Расстояние между осями ручных и ножных ванн и писсуаров следует принимать не менее 0,7 м с установкой горизонтальных поручней по периметру ножных ванн на стене или вертикальных настенных — возле писсуаров.

4.4.4.9 Высота умывальника для людей на кресле-коляске колеблется от 0,75 до 0,86 м. Рекомендуется пользоваться любой высотой в обозначенном диапазоне в зависимости от типов применяемых умывальников, деталей водопроводных и канализационных трубопроводов.

4.4.4.10 В общих душевых следует предусматривать не менее одной кабины, оборудованной для лиц с инвалидностью на креслах-колясках. Перед кабиной следует предусматривать свободное пространство, достаточное для подъезда к ней лица с инвалидностью на кресле-коляске.

4.4.4.11 Душевая кабина для лиц с дефектами зрения должна быть закрытой, с дверью, открывающейся вовнутрь. Размер кабины, включая место для переодевания, – 2 × 0,9 м.

4.4.4.12 В ванных комнатах должно быть предусмотрено свободное пространство, достаточное для маневрирования на кресле-коляске. Ванна оборудуется съемным сидением и настенными поручнями.

4.4.4.13 Двери кабин уборных рекомендуется снабжать запорами, допускающими открывание как снаружи, так и изнутри.

4.4.4.14 * Уборные, душевые и ванные комнаты следует оборудовать устройствами для вызова персонала.

Кнопка вызова персонала должна быть расположена на высоте от пола от 0,4 до 0,6 м. ***(Изм. ред. – приказ КДСиЖКХ от 17.10.2017г. №224-НҚ)***

4.4.4.15 В жилых помещениях, проектируемых по квартирному типу, санитарные узлы предусматриваются общими на квартиру. Состав санитарного оборудования и площадь санитарных узлов в различных типах жилых помещений следует предусматривать в соответствии с таблицей 9.

Таблица 9 - Рекомендуемые типы санитарных узлов, площади помещений и состав оборудования

Тип помещений проживания	Тип санитарного узла	Площадь санитарного узла, м², не менее	Состав санитарного оборудования	Примечания
1 Жилая	1 Совмещенный	5 - 6	Душ, унитаз, умываль-	Все оборудование

группа помещений по типу коридорной системы	санитарный узел при спальной комнате		ник	должно размещаться в общем помещении без кабин и экранов
	2 Туалетная (интернатах для психохроников с поражжением умственного аппарата)	18 - 20	Унитаз, бидэ, слив, ванна, два умывальника, стеллаж для суден, ванна для дезобработки клеенок, сушилка для клеенок	то же
	3 Санитарный узел персонала с умывальником в шлюзе	3	Унитаз, умывальник	то же
2 Жилая группа помещений по типу квартиры	1 Уборная с умывальником	3	Унитаз, умывальник	то же
	2 Туалетная	6 - 8	Унитаз, умывальник, душ или ванна	то же

Примечания:

1 Все помещения санитарных узлов должны иметь в полу трапы для слива воды.

2 В умывальных, туалетных, в совмещенных санитарных узлах следует предусмотреть полотенцесушители.

3 Вход в санитарный узел при спальной комнате следует предусматривать через тамбур, в котором необходимо располагать встроенный шкаф для верхней одежды.

4 Выбор варианта уточняется заданием на проектирование.

4.4.4.16 * В санитарных узлах следует предусматривать не менее одной кабины для лиц с инвалидностью, использующих при передвижении кресла-коляски, с минимальными размерами в плане 1,65 × 1,8 м. Для обеспечения возможности пересадки из кресла на унитаз в кабине предусматривается свободная площадь для размещения кресла-коляски рядом с унитазом. ***(Изм. ред. – приказ КДСиЖКХ от 17.10.2017г. №224-НК)***

4.4.4.17 Размеры помещений санитарных узлов в плане для проживающих домов-интернатов следует принимать в соответствии с таблицей 10.

Таблица 10 - Размеры помещений санитарных узлов в плане

В метрах

Помещения	Размеры кабин в плане, не менее		
	для способных к самообслуживанию	для нуждающихся в уходе	для передвигающихся на креслах-колясках

1 Уборная общего пользования[1)] (унитаз, умывальник)	2,5 × 2 (со шлюзом)	-	2,5 × 2 (без шлюза)
2 Уборная при жилой комнате (унитаз, умывальник)	1 × 3	2 × 3	2 × 4
3 Совмещенный санитарный узел (унитаз, умывальник, душ)	1,3 × 2,4 (с поддоном) 2,5 × 2 (без поддона)	1,3 × 2,4 (с поддоном) 2,5 × 2 (без поддона)	2,5 ×2,5 (без поддона)
4 Совмещенный санитарный узел (унитаз, умывальник, ванна)	1,6 × 2,1	-	-
5 Душевая кабина с местом для раздевания	1,2 × 2,0	1,2 × 2,6	1,6 × 2,6
6 Кабина личной гигиены женщин (бидэ, умывальник, унитаз)	1,2 × 2,4	1,2 × 2,4	1,8 × 2,6
[1)] В уборной общего пользования при двух и более кабинах с унитазами следует предусматривать умывальники в шлюзе.			

4.4.5 Пути движения

4.4.5.1 Ширина коридоров и проходов должна быть не менее:

а) в жилых отделениях:

- для лиц, свободно передвигающихся - 1,8 м;
- для лиц, передвигающихся с дополнительными опорными приспособлениями и на креслах-колясках - 2,2 м;
- для лежачих больных домов-интернатов, для граждан преклонного возраста и лиц с инвалидностью, для больных отделений интенсивного медицинского ухода и медико-педагогической коррекции психоневрологических интернатов - 2,2 м;

б) в обслуживающих группах помещений:

- культурно-досуговых и физкультурно-оздоровительных, лечебно-трудовых и производственных - 2,0 м;
- медицинских (в приемном отделении и перед процедурными, кабинетами, где предусмотрены места для ожидания) – 2,2 м;
- служебно-бытовых – 1,5 м.

Коридоры не должны иметь местных сужений и выступающих частей.

4.4.5.2 При повороте коридора на 90° должна соблюдаться минимально необходимая зона для поворота кресла-коляски. В тупиковых коридорах необходимо обеспечить возможность разворота кресла-коляски на 180°.

4.4.5.3 При перепаде высот на путях движения и при входе в здание следует создавать равные условия доступности и комфорта для всех групп лиц с инвалидностью и престарелых. При этом необходимо принимать во внимание, что для людей на креслах-

колясках и ручными тележками удобно пользоваться пандусами, для лиц с инвалидностью с недостатками зрения и некоторых групп - предпочтительна лестница.

4.4.5.4 Подъемники для лиц с нарушением здоровья рекомендуется устраивать параллельно маршам сбоку или в промежутках между маршами.

4.4.5.5 В местах примыкания горизонтальных путей движения к открытым лестницам и пандусам рекомендуется устраивать площадки, аналогичные по размерам поворотным площадкам лестниц и пандусов.

4.4.5.6 При объединении коммуникационных путей с зонами обслуживания и отдыха в общих пространствах, в том числе пассажах, атриумах рекомендуется места обслуживания лиц с инвалидностью и престарелых размещать не выше второго уровня (этажа).

4.4.5.7 В коммуникационных помещениях и пространствах для предупреждения о пересечениях путей рекомендуется использовать формы архитектурной пластики порталов.

4.4.5.8 На путях движения лиц с инвалидностью и престарелых в здании следует предусматривать смежные с ними зоны отдыха и ожидания не реже чем через 25 м пути, но не менее одной на каждый этаж.

4.4.5.9 Рекомендуется, если это не противоречит концепции проекта, выделять:

- красным цветом – зоны риска или зоны, куда вход запрещен, в частности, служебные входы, места проведения ремонтных работ, места с перепадами уровня пола;

- желтым цветом – зону поворота и место, занимаемое открытой дверью, ограничительные бортики, пересечение пути, первую и последнюю ступени лестницы.

4.4.6 Устройство входных групп, лестниц, пандусов, дверей

4.4.6.1 Перед доступными для лиц с инвалидностью и престарелых входами необходимо наличие площадок размером в плане не менее 1,8 × 1,8 м. Площадка может быть решена в виде рампы, имеющей уклон от входа не менее чем 1:10 и не более чем 1:5. При устройстве площадки должны предусматриваться мероприятия по предотвращению скольжений и возможных падений на входах в здание в виде устройства защитных козырьков, электроподогрева пола на входах и пандусах и т.д.

4.4.6.2 * Дренажные и водосборные решетки, устанавливаемые в полу входных площадок, должны быть установлены заподлицо с поверхностью покрытия пола. Ширина просветов ячеек решеток не должна превышать 0,013 м. Предпочтительно применение решеток с ромбовидными или квадратными ячейками. В случае использования решеток с прямоугольными ячейками рекомендуется размещать решетки таким образом, чтобы ячейки располагались перпендикулярно пути движения. ***(Изм. ред. – приказ КДСиЖКХ от 17.10.2017г. №224-НҚ)***

4.4.6.3 В местах отдыха или ожидания в вестибюле следует предусматривать возможность размещения не менее трех мест для лиц на креслах-колясках или лиц, пользующихся костылями и тростями, а также зону для их сопровождающих.

4.4.6.4 Для удобства переодевания лиц с нарушением опорно-двигательного аппарата в вестибюле должна быть предусмотрена свободная зона, оборудованная дополнительными настенными полками-столами, крючками и перилами на разной высоте

от 0,8 до 1,2 м.

Ширина прилавка гардероба и регистратуры-справочной должна быть не менее 0,3 м. Выступающие детали и углы прилавка должны быть скруглены радиусом не менее 0,05 м.

Рабочие поверхности гардеробных стоек, регистратуры-справочной, предназначенных для обслуживания лиц с инвалидностью и престарелых, передвигающихся на креслах-колясках, должны быть размещены на высоте не более 0,8 м от уровня пола.

4.4.6.5 Входные двери в здания, которыми могут пользоваться лица с инвалидностью, должны иметь ширину в свету не менее 0,9 м.

4.4.6.6 Ширина дверных проемов в помещениях в чистоте должна быть не менее:

а) в жилых отделениях:

1) домов-интернатов для граждан преклонного возраста и лиц с инвалидностью:

- между коридором и жилыми комнатами, общими и подсобными помещениями - 0,9 м, а при необходимости перемещения на кресле-коляске, больничной каталке -1,1 м;

- между жилыми комнатами и лоджией, балконом или террасой - 0,9 м;

- между прихожей, жилой комнатой и санузлом, между коридором и уборной - 0,9 м, а при необходимости перемещения на кресле-коляске - 1,1 м;

- в коридорах на путях эвакуации - 1,2 м;

2) психоневрологических интернатов:

- в жилых помещениях отделений социо-реабилитационного профиля и для лиц с высоким уровнем адаптации и автономной активности - 0,9 м;

- в жилых помещениях отделений интенсивного медицинского ухода и медико-педагогической коррекции - 1,1 м;

- в коридорах на путях эвакуации -1,2 м;

б) в обслуживающих группах помещений:

- в залах зрительном и для физкультурно-оздоровительных занятий, кружковых, столовой, кабинетах врачей, процедурных, палатах приемного отделения и изолятора, лечебно-трудовых помещениях - 1,1 м;

- в остальных помещениях - 0,9 м;

- в коридорах на путях эвакуации - 1,2 м.

4.4.6.7 Рекомендуется оборудовать двери специальными приспособлениями для фиксации полотна в положении «закрыто» и «открыто».

4.4.6.8 Двери рекомендуются створчатые или раздвижные с автоматическим открыванием. При проектировании стеклянных автоматически открывающихся дверей необходимо предусматривать их яркую маркировку на высоте 1,5 м от уровня пола.

4.4.6.9 Двери в здания и помещения на путях движения не должны иметь порогов, а при необходимости их устройства, в соответствии с заданием на проектирование высота каждого уровня порога не должна превышать 0,014 м.

4.4.6.10 В полотнах входных дверей в здания следует предусматривать смотровые панели из противоударного стекла, нижняя часть которых должна располагаться не выше 0,9 м от уровня пола. В качестве остекления дверей следует применять закаленное или армированное стекло. Нижняя часть дверных полотен на высоту 0,4 м должна быть защищена противоударной полосой.

4.4.6.11 Двери в открытом состоянии должны находиться не менее 12 секунд (без специального сигнала).

4.4.6.12 Ручки дверей должны иметь поверхность, удобную для обхвата рукой, и позволять легко открывать дверь движением кисти руки или предплечья. Максимальное усилие для открывания и закрывания двери должно быть не более 2,5 кг.

4.4.6.13 Нижние петли дверей должны быть защищены металлической или резиновой накладкой.

4.4.6.14 При использовании дверей с застекленными полотнами необходимо на стене на высоте 1,6 м от уровня пола предусмотреть горизонтальную непрозрачную предупредительную полосу шириной 0,15 м.

4.4.6.15 Входные и выходные полотна дверей рекомендуется выделять разными цветами. Справа от входной двери на высоте 1 - 1,1 м следует укрепить пластинку с рельефным изображением номера корпуса или блока помещений (цифры арабские).

4.4.6.16 Высота подъема каждого марша пандуса не должна превышать 0,8 м. Уклон пандуса должен быть не более 1:12 (7%), а при подъеме на высоту до 0,2 м - не более 1:10, поперечный уклон не должен превышать 1:50.

4.4.6.17 По внешним (не примыкающим к стенам) краям пандуса и площадок следует устраивать бортики высотой не менее 0,05 м.

4.4.6.18 В начале и в конце каждого подъема пандуса следует устраивать горизонтальные площадки шириной не менее ширины пандуса и длиной не менее 1,5 м. Ширина пандуса должна соответствовать основным параметрам проходов. Поверхность марша пандуса должна визуально контрастировать с площадкой в начале и в конце пандуса.

4.4.6.19 * Ширина пандуса - минимум 1,2 м на прямых и коротких участках, при постоянном двустороннем движении - не менее 2,1 м, если требуется разъехаться - не менее 1,80 м. Обычно принимаемая ширина пандуса для движения в одну сторону - 1,2 м - 1,3 м. Ширина пандуса включает боковые бортики высотой 0,05 м. ***(Изм.ред. – Приказ КДСиЖКХ от 27.11.2019 г. №194-НК).***

4.4.6.20 Инвентарные (выдвижные, сборно-разборные и откидные) пандусы следует рассчитывать на нагрузку не менее 350 кгс.

4.4.6.21 По обеим сторонам пандуса необходимо предусматривать ограждения высотой не менее 0,9 м с поручнями. Поручни должны быть двойными на высоте 0,7 м и 0,9 м. Оптимальные профили поручней: круглое сечение радиусом 0,03 м - 0,05 м или прямоугольное сечение толщиной не более 0,04 м. Расстояние между поручнем и стеной следует принимать не менее 0,045 м.

4.4.6.22 Горизонтальные площадки желательно устраивать через каждые 3 м, но не более чем через каждые 9 м длины подъема пандуса. Длина площадки 2 м, минимальная длина – 1,5 м.

4.4.6.23 Ступени лестниц на путях движения лиц с инвалидностью рекомендуется делать глухими, ровными и с нескользкой поверхностью. Ребро ступени должно иметь закругление радиусом не более 0,05 м. По боковым краям лестничного марша, не примыкающего к стенам, ступени должны иметь бортики высотой не менее 0,02 м.

4.4.6.24 Ширина проступей должна быть для наружных лестниц не менее 0,4 м, для внутренних лестниц - не менее 0,3 м; высота подъемов ступеней наружных лестниц - не

более 0,12 м, внутренних - не более 0,15 м.

4.4.6.25 Лестничные марши оборудуются поручнями с двух сторон. Поручни располагаются от поверхности проступи на высоте 0,9 м. Поручни следует продолжить над площадками на длину не менее 0,3 м. Конструкция поручней аналогична конструкции поручней для пандусов.

4.4.6.26 Для лиц с нарушениями функций зрения участки лестничных маршей, а также участки поручней, соответствующие первой и последней ступеням, должны обозначаться участками поверхности с выраженным рифлением (тактильная полоса) и контрастной окраской. Желательна также контрастная окраска ступеней (светлые проступи и темные подступенки), а также площадок в начале и в конце лестниц, пандусов. Возможно использование подсветки ступеней.

4.4.6.27 В местах поворота лестничных поручней на каждом этаже рекомендуется устанавливать пластины с указанием номера этажа, выполненные рельефными арабскими цифрами или знаками по Брайлю.

4.4.6.28 Под маршем лестницы в зоне, имеющей высоту менее 2,1 м, следует устанавливать предупредительный барьер.

4.4.7 Установка дополнительного оборудования

4.4.7.1 Открытые участки стен коридоров должны оборудоваться сплошными поручнями на высоте 0,9 м. Для ориентации лиц с инвалидностью с дефектами зрения рекомендуется предусматривать цветовые и фактурные полосы.

4.4.7.2 Высота прохода до низа выступающего оборудования (конструкций) должна быть не менее 2,1 м. Выступающие за плоскость стен элементы (телефонные кабины, информационные указатели), подвешенные на высоте от 0,7 до 2,1 м, не должны выступать в коридорах и проходах более чем на 0,1 м, а при размещении на отдельно стоящей опоре – более чем на 0,3 м.

4.4.7.3 При выступании элементов за плоскость стен более чем на 0,1 м пространство под ними должно быть выделено бортиком высотой не менее 0,1 м. Если нижний край выступающих предметов находится на высоте 0,7 м и ниже, то размер выступа не лимитируется.

4.4.7.4 Декоративные изделия и скульптура в интерьере не должны выступать в полосу движения на высоту 2,1 м и в пределах этой высоты иметь детали, способные зацепить или поранить при столкновении с ними.

4.4.7.5 В зонах обслуживания освещение должно обеспечивать возможность чтения по губам, поэтому не рекомендуется устанавливать стеклянные экраны.

4.4.7.6 При размещении растений в интерьерах следует избегать попадания их частей в зоны движения и места отдыха в пределах их габаритов. Места установки емкостей с растениями рекомендуется ограждать бортиками высотой не менее 0,1 м.

4.4.7.7 Декор полов и площадок рекомендуется сочетать с рисунком, совмещающим в себе разметку путей движения, зон отдыха и декоративные свойства.

4.4.7.8 Применяемые в качестве покрытий пола ковры должны иметь ровные или текстурные петли либо ровно подрезанный ворс высотой не более 0,013 м. Высота коврового покрытия вместе с ворсом на границе с поверхностью не закрываемого ковром

пола не должна превышать 0,013 м.

4.4.7.9 Ребра решеток, находящихся на путях движения лиц с инвалидностью и престарелых, должны располагаться на расстоянии друг от друга не более 0,013 м. Протяженные отверстия таких решеток следует располагать перпендикулярно движению людей.

4.4.8 Лифты и подъемники

4.4.8.1 Горизонтальная щель между краями пола лифтового холла и кабины лифта должна быть не более 0,02 м.

4.4.8.2 Величина перепадов уровней между полом кабины и площадкой лифтового холла не должна превышать 0,025 м.

4.4.8.3 Для лиц с инвалидностью на креслах-колясках в помещениях проживания выше первого этажа следует предусматривать специально оборудованные лифты (дверной проем лифта - не менее 0,9 м). Ширина площадки перед лифтом при автоматически закрывающейся двери должна быть больше с обеих сторон на 0,25 м дверного проема, при навесной двери – 0,7 м со стороны дверной ручки, но в целом не менее 2,1 м.

4.4.8.4 В домах-интернатах, жилые помещения которых расположены выше первого этажа и предназначены для пользования лицами с инвалидностью на креслах-колясках, следует предусматривать лифты, кабины которых должны иметь размеры в плане, не менее:

- ширину - 1,1 м;
- глубину - 1,5 м;
- ширину дверного проема - 0,9 м.

4.4.8.5 В домах-интернатах высотою в 2 этажа для больных с поражением опорно-двигательного аппарата, а в остальных типах домов-интернатов высотою свыше двух этажей следует предусматривать лифты по расчету - не менее 30% лифтов.

4.4.8.6 Рекомендуется предусматривать хотя бы один лифт с глубиной кабины не менее чем 2,1 м для эвакуации указанных маломобильных лиц в чрезвычайных ситуациях.

4.4.8.7 Размеры цифр на указателе должны быть не менее 0,013 м высотой. Звуковой сигнал должен быть не менее 20 дБ с частотой звука не более чем 1500 Гц.

4.4.8.8 Панель управления лифтом должна быть оборудована:

- контрольными кнопками в диаметре не менее 0,019 м, выступающими от поверхности панели или выполненными заподлицо с нею;
- тактильными и визуальными индикаторами.

4.4.8.9 Кнопки этажей должны располагаться не выше 1,4 м над уровнем пола при подходе к панели управления сбоку и не выше 1,2 м при подходе спереди.

4.4.8.10 Кнопки срочного вызова или кнопки безопасности (сигнал тревоги и непредвиденная остановка) группируются в нижней части панели не выше 0,9 м над уровнем пола кабины. Кнопки безопасности рекомендуется делать большего диаметра, чем все остальные.

4.4.8.11 Желательно предусматривать панель управления с кнопками большого

размера, расположенными в горизонтальном направлении.

4.4.8.12 Рельефный указатель номера этажа устанавливается на высоте 1,5 м от уровня пола лифтовой площадки.

Фотоэлементы на входе должны находиться в двух уровнях: на высоте 1,25 м и 0,7 м. Уровень освещенности мест управления лифтом, участков пола кабины и холла у двери лифта должен быть не менее 53,8 лк.

4.4.8.13 Для тактильного восприятия необходимо цифры номеров этажей на кнопках лифта обозначить рельефным шрифтом, а также дублировать их шрифтом Брайля. Кнопки лифта не должны быть сенсорными и для их активации должна прилагаться сила не более 3,5 Н или 350 г. Варианты расположения цифр шрифтом Брайля приведены в Рисунке 1.

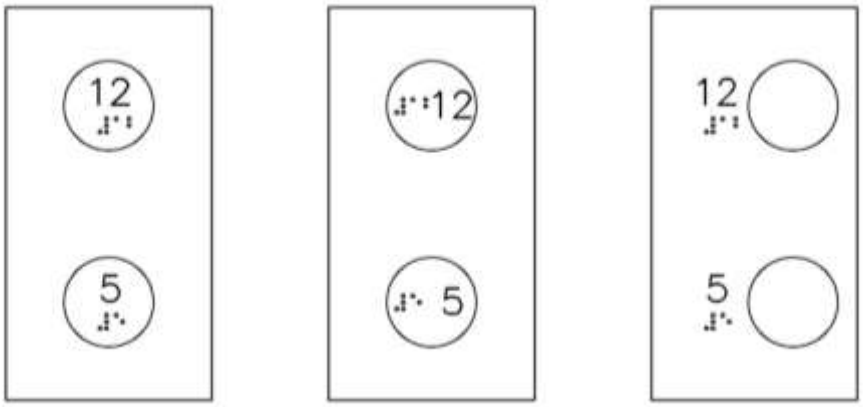

Рисунок 1 - Панель управления

4.4.8.14 В лифтах необходимо предусматривать поручни, расположенные по трем сторонам, на высоте от 0,8 до 0,9 м от уровня пола. Зазор между поручнями не более 150 мм.

4.4.8.15 Подъемник в виде платформы, перемещаемой вертикально или вдоль лестничного марша, должен иметь ширину не менее 0,9 м, глубину - не менее 1,2 м.

4.4.8.16 Для преодоления перепадов уровней в зданиях могут применяться подъемники различной конструкции.

4.4.8.17 При разнице отметок до 1,8 м обычно используются открытые платформы.

4.4.8.18 При подъеме на один и более этажей могут использоваться специальные фуникулеры как с открытыми, так и с закрытыми кабинами.

4.4.8.19 Грузовые лифты и лифты, используемые в служебно-хозяйственных целях и для транспортирования трупов, отходов и грязных грузов, следует располагать отдельно от пассажирских и больничных лифтов.

4.4.8.20 Палатные отделения домов-интернатов рекомендуется оснащать лифтами (подъемниками) для транспортирования пищи и пищевых отходов.

4.4.8.21 Шахты лифтов и помещения машинных отделений лифтов и подъемников должны размещаться на расстоянии не менее 6 м от палат и лечебно-диагностических кабинетов.

4.4.9 * Эргонометрические параметры

4.4.9.1 Одним из определяющих элементов при проектировании зданий и сооружений с учетом особенностей лиц с инвалидностью являются габариты человека, передвигающегося при помощи кресла-коляски.

4.4.9.2 Планировочные решения зданий и сооружений должны учитывать параметры инвалидного кресла-коляски. Параметры инвалидной коляски указаны в Приложении Ж.

4.4.9.3 Для определения габаритов основных функциональных зон, коридоров, площадок лестничных маршей, ширины тамбура и т.д. необходимо учитывать размеры зон разворота кресла-коляски.

4.4.9.4 При проектировании и размещении мебели и оборудования с учетом потребностей лиц с инвалидностью необходимо руководствоваться эргонометрическими параметрами, доступными для людей, пользующихся креслами-колясками.

4.4.9.5 Для определения площади функциональных зон в различных помещениях рекомендуется учитывать габариты человека, использующего дополнительные опоры.

4.4.9.6 * Лица с инвалидностью с дефектами зрения могут передвигаться с помощью трости. Трость выходит за габариты тела идущего человека на 0,2 м по бокам и 0,8 м впереди. ***(Изм. ред. – приказ КДСиЖКХ от 17.10.2017г. №224-НҚ)***

4.4.9.7 При проектировании зданий для лиц с инвалидностью и престарелых следует учитывать антропометрию и эргонометрические параметры людей преклонного возраста.

4.4.9.8 При решении входа в здание и размещении входной двери при проектировании рекомендуется ориентироваться на различные варианты устройства площадки для маневрирования коляски. Габариты данных площадок зависят не только от вида входных дверей и направления их открывания, но и от направления основных подъездов к дверям.

4.4.10 Визуальные устройства и средства связи

4.4.10.1 25% всех средств телефонной связи общего применения должны быть со встроенными усилителями приема (приема и передачи) и рассредоточены по всему зданию. При наличии в здании одного специализированного аппарата телефонной связи его следует размещать в вестибюле или на наиболее людном этаже.

4.4.10.2 Зона досягаемости лиц с инвалидностью и престарелых людей определяется расстоянием от условной вертикальной оси: вперед - 0,6 м без наклона туловища, 0,8 м с наклоном, влево/вправо - 0,8 м без наклона, 1,0 м с наклоном.

4.4.10.3 Зона досягаемости в вертикальном направлении определяется расстоянием от пола: вверх - 2,0 м для стоящего человека, 1,7 м для сидящего, в том числе в кресле-коляске; вниз - 0,4 м для сидящего человека без наклона, в том числе в кресле-коляске. Специальные требования для маломобильных людей по уменьшению зоны досягаемости, связанные с ограничениями подвижности суставов, ампутациями верхних конечностей и т.п., должны быть указаны в задании на проектирование.

Нормальная линия зрения определяется расстоянием от уровня пола до уровня глаз, которое составляет от 1,5 до 1,7 м для стоящего человека и от 1,2 до 1,3 м – для человека, сидящего в кресле-коляске.

4.4.10.4 Элементы информационной системы для лиц с инвалидностью и престарелых рекомендуется формировать в виде:

- точечных (локальных) информационных средств или устройств, устраиваемых у входов в помещения, на ответственных участках путей движения;
- линейных, состоящих из одного или нескольких средств и (или) устройств, размещаемых на протяженных участках путей движения, в помещениях с потоками движения;
- информационных узлов, размещаемых у входов в здания и сооружения домов-интернатов, в вестибюлях, в холлах, на пересекающихся путях движения, в специально отведенных зонах и помещениях на территориях.

4.4.10.5 Информационные устройства могут быть визуальными, акустическими (звуковыми) и тактильными.

4.4.10.6 К визуальным устройствам и средствам информации, используемым для вспомогательного управления движением и поведением лиц с инвалидностью и престарелых, относятся:

- указатели и знаки, в том числе цветовые;
- разметка и цвет элементов оборудования;
- щиты, стенды, табло;
- тактильные табло;
- световые маяки.

4.4.10.7 На путях движения рекомендуется применять направляющие символы и ограничительную (латеральную) разметку:

а) по ходу внутрь здания или сооружения домов-интернатов:

- справа: на белом или светлом фоне - темные символы, разметка на темном фоне - белая (светлая), на светлом - черная или темная;
- слева: на темном фоне - белые символы, разметка - темная. Контрастность тонов - не менее 1 : 8;

б) по оси движения: белая или черная (контрастная к фону пунктирная полоса) - прерывистая разметка.

Рекомендуемая высота разметки на стенах на уровне глаз пользователя - от 1,2 до 1,6 м.

4.4.10.8 Наименование групп, подгрупп и видов информационных сигнальных устройств и средств связи, доступных для лиц с инвалидностью и престарелых, приведены в Приложении Е.

4.4.10.9 Знаки и символы должны иметь размеры, соответствующие расчетному расстоянию распознавания: на расстояниях до 20 м - высота и ширина знака должны быть не менее 0,3 м, на расстоянии 100 м - не менее 1,5 м.

4.4.10.10 Буквы и цифры, изображаемые на знаках, должны иметь пропорции в пределах отношения ширины к высоте от 3:5 до 1:1, а отношение ширины штрихов к их высоте от 1:5 до 1:10.

4.4.10.11 Освещенность поверхности надписей, знаков, символов и пиктограмм

должна быть одинаковой на всей поверхности средств отображения информации. Ее значение должно составлять от 100 до 300 лк.

4.4.10.12 Рекомендуется световые маяки выполнять в виде небольших светофоров или сигнальных светильников с цветными фильтрами, излучающими импульсы света небольшой яркости.

4.4.10.13 Цвет маяков должен быть на путях безопасного движения - зеленым, в зонах повышенного внимания - желтым, а в зонах опасных или с ограниченной доступностью - красным.

4.4.10.14 Рекомендуется размещать световые маяки по оси полосы движения в помещениях на высоте не менее 2,0 м или сбоку от пути на стенах на высоте от 1,5 до 2,1 м, или на расстоянии 0,15 м от потолка любой высоты.

4.4.10.15 Рекомендуется визуальную информацию размещать:

- вне здания - на высоте не менее 1,5 и не более 4,5 м от поверхности движения. При этом знаки и указатели для тактильного контакта допускается размещать в зоне видимого горизонта путей движения на высоте от 1,2 до 1,6 м;

- внутри здания - информация о назначении помещения - рядом с дверью на высоте от 1,4 до 1,6 м со стороны дверной ручки; знаки и указатели визуальные - на высоте до 2,5 м в зонах движения по путям в зальных помещениях.

4.4.10.16 Ширину полос разметки на полах помещений рекомендуется выполнять не уже 150 мм, если она не является элементом орнаментального фриза.

4.4.10.17 Внутренние знаки и указатели (в том числе тактильные) следует размещать у дверных проемов со стороны ручки.

4.4.10.18 Расположение визуальной информации должно быть удобно для использования лиц с инвалидностью на креслах-колясках. Высота расположения зоны оптимальной видимости учитывается и при назначении высоты установки окон.

4.4.10.19 Не рекомендуется применять ребристые покрытия на путях движения в помещениях домов-интернатов, за исключением мозаичных или плиточных полов в вестибюлях, на площадках лифтов, лестниц и пандусов.

4.4.10.20 Оптимальная высота размещения тактильной информации - 0,6 - 1,1 м, а в зоне путей движения - на высоте 1,2 - 1,6 м.

4.4.10.21 В инженерном оборудовании рекомендуется применять рельефные кнопочные выключатели и клавиши выключателей или регулировочных устройств с различной фактурой и рельефными цифрами, буквами или символами. Размер символов - не менее 5 мм, а глубина - 0,8 мм. Поля клавиш и кнопок - не менее чем 20 × 20 мм.

4.4.10.22 На поручнях вдоль путей движения и на их концах следует устанавливать тактильные указатели, обозначения этажей с рельефным шрифтом высотой не менее 15 мм или знаками шрифта Брайля.

4.4.10.23 В помещениях гардеробных на торцевой стене каждого крайнего шкафа рекомендуется на высоте 1,55 - 1,6 м от уровня пола устанавливать рельефную табличку-указатель с номером ряда и номерами шкафов в ряду.

4.4.10.24 Предупреждающую информацию о приближении к препятствиям для лиц с инвалидностью с дефектами зрения рекомендуется обеспечивать изменением цвета и фактуры поверхности пола.

4.4.11 Акустические устройства

4.4.11.1 Акустические устройства и средства предназначены для оказания помощи лиц с инвалидностью с недостатками зрения, а также для дублирования визуальной информации в наиболее ответственных местах. К ним относятся:

- звуковые маячки;
- шумовые индикаторы;
- средства звуковоспроизведения, речевые синтезаторы;
- индукционная петля в зрительном зале и другие электроакустические (звукоусиливающие) приспособления.

4.4.11.2 Звуковые маячки (электрические, механические или электронные с приводами в виде выключателей, фотоэлементов, сенсорных выключателей, концевых электровыключателей и т.п.) должны удовлетворять требованиям ГОСТ 21786. Аппаратура привода их в действие должна находиться не менее чем за 0,8 м до предупреждаемого участка пути.

4.4.11.3 Шумовые индикаторы рекомендуется использовать в помещениях с хорошей звукоизоляцией или в помещениях при значительных уровнях шумов субъективного происхождения.

4.4.11.4 В зданиях домов-интернатов или на территории рекомендуется предусматривать таксофоны общего пользования, один из которых должен иметь текстовой телефонный аппарат.

4.4.11.5 Среди общественных телефонов рекомендуется устанавливать ясно обозначенный аппарат с индуктивным устройством для слабослышащих.

4.4.11.6 Оконечные устройства телефонной связи предусматриваются в кабинетах административного, служебного и дежурного персонала.

Следует предусматривать возможность установки таксофонов из расчета один-два таксофона на 25 проживающих в вестибюлях зданий, а также на этажах:

- жилых отделений домов-интернатов для граждан преклонного возраста и лиц с инвалидностью;
- отделений медико-педагогической коррекции, социо-реабилитационного профиля, для лиц с высоким уровнем адаптации и автономной активности психоневрологических интернатов;
- стационарных отделений территориальных центров.

Необходимость и объем дополнительных устройств определяется заданием на проектирование.

4.4.11.7 Для ориентации лиц с инвалидностью с дефектами слуха рекомендуется предусматривать звукопоглощающие поверхности (перфорированный или слоистый акустический потолок, ковровые покрытия и т.д.).

4.4.11.8 В помещениях, рассчитанных на пребывание в них людей с нарушениями функций слуха, рекомендуется предусматривать дополнительные системы звукоусиления.

4.4.11.9 В зданиях и помещениях рекомендуется предусматривать щадящий звуковой режим (не более 40 дБ) и шумозащитные меры, с использованием шумопоглощающих облицовок стен и потолков, звукоизолирующих конструкций.

Перфорация на облицовочных плитах должна составлять не менее 20% поверхности плит, диаметр отверстий 3 мм - 5 мм. При отсутствии поверхностей для установки звукопоглощающих плит рекомендуется применение штучных звукопоглотителей в виде экранов, подвесных элементов и т.д. Штучные звукопоглотители выполняются из перфорированных листов с внутренним заполнением объемов звукопоглощающими материалами и располагаются вблизи источников шума.

4.5 Конструктивные решения

4.5.1 При проектировании зданий и сооружений следует применять такие конструктивные решения, которые в максимальной степени отвечали бы требованиям экономичности и индустриализации строительства.

4.5.2 При определении уровня надежности для определенной несущей конструкции допускается провести как классификацию элементов несущей конструкции, так и классификацию несущей конструкции в целом.

4.5.3 Конструктивное решение и выбор материалов для его реализации определяется габаритами зданий и сооружений, их назначением и функциональными особенностями, требуемой долговечностью и капитальностью, эстетичностью, экономичностью и т.д.

4.5.4 Надежность, прочность и устойчивость конструкций зданий домов - интернатов необходимо рассчитывать в соответствии с положениями действующих на территории Республики Казахстан нормативно-технических документов по обеспечению механической безопасности.

4.5.5 Расчет конструкций и оснований зданий и сооружений, проектируемых для строительства в сейсмических районах или подлежащих реконструкции, усилению (восстановлению), должен выполняться на основные и особые сочетания нагрузок с учетом сейсмических воздействий.

4.5.6 В расчетах зданий и сооружений следует учитывать знакопеременный характер горизонтальных и вертикальных сейсмических нагрузок, принимая их направления наиболее невыгодными для напряженно-деформированного состояния рассматриваемого элемента.

4.5.7 Прочность ненесущих стеновых элементов типа перегородок, заполнения каркасов, тяжелых облицовок и их креплений должна быть подтверждена расчетом на действие горизонтальных расчетных сейсмических нагрузок из плоскости.

4.6 Проектирование инженерных сетей и систем

4.6.1 Водоснабжение и водоотведения

4.6.1.1 Системы водоснабжения, водоотведения домов-интернатов необходимо проектировать в соответствии с требованиями СП РК 4.01-101.

4.6.1.2 К системам инженерного оборудования зданий домов-интернатов и престарелых относятся:

- системы и устройства водоснабжения и водоотведения;

- системы и устройства отопления и вентиляции;
- системы и устройства электроснабжения;
- устройства связи и сигнализации.

4.6.1.3 Трубопровод питьевой воды не должен быть расположен в выгребных ямах, септиках, дренажных канавах, сточных ямах, а также под ними или вокруг них.

4.6.1.4 Температура горячей воды, подаваемой к водоразборной арматуре, не должна превышать 37°С.

4.6.1.5 Расчетная температура воды в ванне бассейна должна быть не менее 29°С.

4.6.1.6 В туалетных, душевых и ванных комнатах следует предусматривать полотенцесушители.

4.6.1.7 Система горячего водоснабжения проектируется с циркуляцией.

4.6.1.8 Стояки водопровода холодной и горячей воды, водоотведения и внутренних водостоков прокладываются скрыто.

4.6.1.9 Подачу холодной и горячей воды к сантехническим приборам (за исключением технологических) предусматривать с установкой термосмесителей.

4.6.1.10 В кранах умывальников и душевых жилых ячеек следует устанавливать термостатические регуляторы, исключающие подачу горячей воды температурой более 50°С.

4.6.1.11 Насосные установки (кроме пожарных) не допускается размещать смежно, а также над и под спальными комнатами, учебными и лечебно-диагностическими помещениями.

4.6.1.12 Помещение для насоса или огороженное пространство вокруг погружного насоса должны быть дренированы и защищены от промерзания обогревом или другими утвержденными методами. Если насосы установлены в подвале, они должны быть подняты на подставку или полку на высоту не менее 0,45 м над полом подвала.

4.6.1.13 ***Исключен – приказ КДСиЖКХ от 17.10.2017г. №224-НҚ***

4.6.1.14 На сети хозяйственно-питьевого водопровода рекомендуется предусматривать отдельный кран для присоединения шланга (рукава) в целях возможности его использования в качестве первичного устройства в жилых ячейках пожаротушения на ранней стадии.

Шланг должен обеспечивать возможность подачи воды в любую точку жилой ячейки с учетом длины струи 3 м, быть длиной не менее 15 м, диаметром 19 мм и оборудован распылителем.

4.6.2 Отопление, вентиляция и кондиционирование

4.6.2.1 Расчетные температуры воздуха и влажность в помещениях принимаются в соответствии с СП РК 4.02-101-2012.

4.6.2.2 * Приточно-вытяжную вентиляцию с механическим побуждением следует предусматривать в помещениях:

- для лежачих больных и лиц инвалидов-колясочников;
- душевых и уборных при количестве приборов три и более;
- лечебных, клизменных;
- досуговых и физкультурно-оздоровительных;

- для приготовления и употребления пищи;
- прачечных и производственных мастерских;
- с выделением вредных и с неприятным запахом веществ.

Для всех других помещений следует предусматривать естественные системы вентиляции. ***(Изм. ред. – приказ КДСиЖКХ от 17.10.2017г. №224-НҚ)***

4.6.2.3 Санитарно-гигиенические помещения, доступные лицам с инвалидностью и престарелым, должны иметь холодное и горячее водоснабжение и канализацию. В санузлах, где в кабинах применен комплекс приборов, рекомендуется учитывать возможность пользования умывальником, сидя на унитазе.

4.6.2.4 Решетки трапов не должны иметь отверстия более 0,01 м, а также продольное и диагональное (30° и менее) расположение щелей относительно направления движения воды.

4.6.2.5 При проектировании систем теплоснабжения предусматриваются два ввода тепла от независимых источников, либо от закольцованных тепловых магистралей. При наличии только одного ввода тепла предусматривается резервная котельная на отдельном либо смежном с проектируемым участке.

4.6.2.6 Отопление зданий домов-интернатов принимается, как правило, центральным водяным.

4.6.2.7 Нагревательные приборы систем отопления, как правило, размещаются под окнами без ниш.

4.6.2.8 В системах отопления, как правило, применяются нагревательные приборы с гладкой поверхностью, допускающей легкую очистку.

4.6.2.9 При прокладке труб систем отопления, вентиляции и кондиционирования воздуха через перекрытия, перегородки и стены зданий предусматриваются уплотнения в гильзах.

4.6.2.10 Расчетную температуру зимой и обмен воздуха в помещениях следует принимать в соответствии с Приложением И.

4.6.2.11 Вытяжная вентиляция с механическим побуждением без устройства организованного притока предусматривается из помещений автоклавной, мойки, душевых, уборной и санитарной комнат.

4.6.2.12 Отделения или группы помещений с одинаковыми санитарно-гигиеническими требованиями и продолжительностью работы оборудуются, как правило, одной централизованной приточно-вытяжной системой вентиляции.

4.6.2.13 Для зданий со смешанной структурой и различными санитарно-гигиеническими требованиями к каждой из групп помещений, а также с различной продолжительностью работы устраивается децентрализованная система вентиляции (количество резервных вентиляторов предусматривается в соответствии с СП РК 4.02-101).

4.6.2.14 На приточных, вытяжных воздуховодах, обслуживающих помещения, оборудованные автоматическими системами пожаротушения, предусматриваются автоматические заслонки (клапаны) с электроприводом, сблокированным с системами автоматического пожаротушения. Заслонки устанавливаются в непосредственной близости от обслуживаемого воздуховодом помещения.

4.6.2.15 Система вытяжной вентиляции помещений с процессами категории В, оборудованных вытяжными шкафами, проектируется:

- децентрализованная от вытяжных шкафов с индивидуальными воздуховодами и вентилятором для каждого помещения;

- централизованная, при которой вытяжные воздуховоды от каждого отдельного помещения объединяются в сборный вертикальный коллектор, размещаемый за пределами здания, или горизонтальный, размещаемый на техническом этаже в помещении для оборудования вытяжных систем.

В централизованной системе вытяжной вентиляции предусматривается установка огнезадерживающих клапанов на ответвлениях воздуховодов к помещениям.

4.6.2.16 Расчетная температура воздуха в кондиционируемых помещениях принимается в соответствии с заданием на проектирование как для холодного, так и для теплого периода года, а скорость движения воздуха не должна превышать 0,15 м/с.

4.6.2.17 Наружный воздух, подаваемый системами приточной вентиляции и кондиционирования воздуха, очищается в фильтрах.

4.6.2.18 Конструкция фильтров и места их установки должны позволять удобную чистку или замену фильтрующих элементов по мере их загрязнения.

4.6.2.19 В помещениях с кратностью воздухообмена по приточному воздуху 1,5 и более в час необходимо подавать воздух непосредственно в помещение. В остальных случаях допускается подача воздуха из коридоров через неплотности дверных притворов.

В районах с расчетной скоростью ветра 5 м/с и более предусматривается подпор воздуха в спальных помещениях.

4.6.2.20 Воздух подается, как правило, в верхнюю зону помещения.

4.6.2.21 При кондиционировании воздуха в помещениях с различными санитарно-гигиеническими требованиями и одинаковой продолжительностью работы в течение суток, как правило, предусматриваются центральные многозональные системы.

4.6.2.22 Допускается применять кондиционеры других типов при условии обеспечения ими требуемых параметров кондиционированного воздуха.

4.6.3 Системы устройства электроснабжения

4.6.3.1 Наименьшая освещенность рабочих поверхностей при системе общего освещения, качественные показатели освещения и рекомендуемые источники света для отдельных помещений принимаются согласно требованиям СП РК 2.04-104.

4.6.3.2 По степени обеспечения надежности электроснабжения к первой категории относятся следующие электроприемники домов-интернатов:

- противопожарные устройства, охранная сигнализация, лифты и эвакуационное освещение;

- остальные электроприемники домов-интернатов относятся ко второй категории и частично к третьей категории согласно действующим нормативным документам по электроснабжению.

4.6.3.3 Все электрические сети, включая сети наружного освещения, на территории домов-интернатов, как правило, выполняются кабельными.

4.6.3.4 Расположение штепсельных розеток во всех помещениях определяется

технологическим заданием.

4.6.3.5 Расстояние между отдельными зданиями домов-интернатов и ТП должно быть не менее 15 м.

4.6.3.6 .В домах-интернатах в помещениях для электросветолечения или в группе таких помещений, обслуживаемых одним постом медицинского персонала, устанавливается распределительный щиток с аппаратом управления на вводе и контролем напряжения на каждой фазе.

4.6.3.7 В каждой процедурной кабине устанавливается на высоте 1,6 м от уровня пола кабинный щиток.

4.6.3.8 Питающие линии к распределительным щиткам и групповые линии к кабинным щиткам выполняются самостоятельными.

4.6.3.9 В спальных помещениях предусматривается не менее одной штепсельной розетки с заземляющим контактом на каждые полные и неполные 6 $м^2$ площади спального помещения.

4.6.3.10 Общее освещение помещений домов-интернатов, как правило, выполняется энергосберегающими лампами.

4.6.3.11 Для освещения спальных помещений применяются настенные комбинированные светильники (общего и местного освещения), устанавливаемые у каждой койки на высоте 1,7 м от уровня пола. В жилых помещениях дополнительно предусматривается общее освещение (потолочным светильником).

4.6.3.12 Для жилых помещений психохроников предусматривается только общее освещение потолочными светильниками.

4.6.3.13 Светильники общего освещения, размещаемые на потолках, должны иметь степень защиты не менее IP 20.

4.6.3.14 В кабинетах врачей у кушеток на высоте 1,7 м от пола устанавливается настенный светильник для осмотра больного.

4.6.3.15 Выключатели общего освещения устанавливаются в коридорах у входов в спальные комнаты, местного - у постели лица с инвалидностью или престарелого.

4.6.3.16 Светильники (осветительную арматуру) при входах на участок и в здание следует крепить непосредственно на ворота или элементы зданий, или ограждений.

4.6.3.17 Светильники на стойках, на путях движения следует ограждать защитными декоративными барьерами или размещать их в составе малых архитектурных форм (на здания ограждений, на тумбах) на высоте не менее 0,75 м.

4.6.3.18 Светильники рекомендуется заделывать заподлицо в вертикальные, горизонтальные или наклонные поверхности стационарных конструкций зданий и сооружений или в элементы стационарного оборудования: в поручни или участок стены за поручнем, в подступёнки лестниц, в плоскость стен или покрытия горизонтального или наклонного пола.

4.6.3.19 Световой поток осветительных приборов на путях движения должен обеспечивать освещенность на уровне полос движения не менее 40 лк. При этом он не должен ослеплять пешеходов и засвечивать знаки, указатели, светофоры и световые маячки.

4.6.3.20 Выключатели общего и ночного освещения в спальных комнатах

психохроников следует устанавливать в коридорах в специальных нишах с запирающими дверцами. Питание светильников ночного освещения должно производиться от сети аварийного освещения.

4.6.3.21 Управление эвакуационным освещением лестничных клеток, коридоров световыми указателями входов в здание предусматривается централизованным дистанционным или автоматическим из помещения поста пожарной сигнализации или помещения дежурного персонала, или с щитков освещения.

4.6.3.22 Световые указатели «Выход» с указанием направления выхода предусматриваются у входов в лестничные клетки, в коридорах, у выходов с первого этажа, а также из подвалов, используемых как служебные помещения, у выходов из помещений культурно-массового назначения, административно-бытовых корпусов и у выходов из помещений без искусственного света.

4.6.3.23 Матовая окраска поверхностей помещений и оборудования рекомендуется с соблюдением коэффициентов отражения: потолок - 70%, стены - 60 % (верхняя зона) и 50 % (нижняя зона), оборудование - 35%, пол - 25% - 30%.

4.6.3.24 В системе комбинированного освещения рекомендуется использовать лампы накаливания как источники наиболее щадящего и расширяющего зону зрительного комфорта светового режима.

4.6.3.25 Светильники местного точечного освещения должны иметь небольшие размеры, возможность изменения высоты и направления светового потока, жесткое крепление к основанию.

4.6.3.26 В коридорах и помещениях, используемых лицами с инвалидностью с нарушениями функций зрения, рекомендуется предусматривать аварийное освещение (с уровнем освещенности не менее 0,5 лк на полу).

4.6.3.27 В помещениях гардеробных с самообслуживанием рекомендуется в шкафах предусматривать индивидуальные светильники, автоматически включающиеся при открывании двери. На торцевой стене каждого крайнего шкафа рекомендуется на высоте 1,55 м - 1,6 м от уровня пола устанавливать рельефную табличку-указатель с номером ряда и номерами шкафов в ряду.

4.6.3.28 В этих зонах не рекомендуется устанавливать стеклянные экраны, так как они могут давать отражения и отблески, мешающие зрительному восприятию.

4.6.3.29 Защита электрических сетей, как правило, выполняется автоматическими выключателями.

4.6.3.30 Проводки электрических сетей, как правило, выполняются скрытыми, сменяемыми.

Открытые проводки выполняются в подвалах, подпольях, технических этажах, помещениях инженерных служб, коммуникационных шахтах, сырых и особо сырых помещениях.

4.6.3.31 Все питающие, распределительные и групповые сети выполняются проводами с медными и алюминиевыми жилами.

В помещениях медицинского обслуживания применяется пятипроводная система питания электроэнергией медицинского оборудования и аппаратуры.

4.6.3.32 В домах-интернатах применяются следующие виды заземления (зануления):

- защитное зануление, которое осуществляется через нулевой рабочий провод и

стальные трубы электропроводки;

- повторное заземление нулевого провода, которое выполняется следующим образом:

а) заземляющее устройство с допустимым сопротивлением не более 10 Ом присоединяется к нулевой шине на вводно-распределительном устройстве в электрощитовой здания;

б) в питающей сети - пятым изолированным проводом, который с одной стороны присоединяется к нулевой шине вводно-распределительного устройства, а с другой - к специальному клеммнику (шине) повторного заземления нулевого провода, который устанавливается под групповым или распределительным щитом;

Пятый провод прокладывается в одной трубе с питающей сетью.

в) в групповой и распределительной сети – дополнительным изолированным проводом от указанного специального клеммника (шины) повторного заземления нулевого провода до электроприемника.

Дополнительный провод прокладывается в одной трубе с групповой или распределительной сетью.

4.6.3.33 Для помещений медицинского обслуживания, где требуется рабочее заземление, снаружи здания, в земле, выполняется заземляющее устройство с допустимым сопротивлением не более 2 Ом, которое располагается на расстоянии не менее 15 м от любого другого заземляющего устройства.

4.6.3.34 Ответвления к клеммникам рабочего заземления выполняются без разрыва магистрали с помощью сжимов.

4.6.3.35 Аварийный сигнал выводится в диспетчерский пункт, а при отсутствии диспетчерского пункта - в помещение дежурного технического персонала.

4.6.3.36 Диспетчерский пункт располагается, как правило, в центре нагрузок.

4.6.4* Мусороудаление

4.6.4.1 В проектах необходимо предусматривать современное оборудование, облегчающее условия мусоро- и пылеудаления, в том числе вакуумное пылеудаление.

Средства удаления мусора из зданий должны быть согласованы с системой очистки населенного пункта.

4.6.4.2 * Здания домов-интернатов высотой два этажа и более (за исключением двухэтажных зданий МСУ вместимостью до 50 мест включительно) должны быть оборудованы мусоропроводами, которые проектируются на группу жилых помещений из расчета суточного накопления мусора 0,6 кг на одно место. ***(Изм. ред. – приказ КДСиЖКХ от 17.10.2017г. №224-НҚ)***

4.6.4.3 Стволы мусоропроводов должны находиться в помещениях с температурой не менее 5°С. Стволы мусоропроводов следует размещать при санитарных комнатах жилых групп. Стволы и загрузочные клапаны мусоропроводов необходимо отделять от поэтажных коридоров противопожарными перегородками 2-го типа.

Ствол мусоропровода должен выполняться из негорючих материалов, иметь возможность прочистки, промывки и дезинфекции, быть герметичным и

звукоизолированным от строительных конструкций здания.

4.6.4.4 Все отделочные и герметизирующие материалы должны иметь положительное заключение государственной санитарно-эпидемиологической экспертизы.

4.6.4.5 Мусоропроводы не должны создавать уровень шума выше 25 дБ.

4.7 Охрана окружающей среды

4.7.1 При проектировании зданий, строений, сооружений домов-интернатов должны учитываться нормативы допустимой антропогенной нагрузки на окружающую среду, предусматриваться мероприятия по предупреждению и устранению загрязнения окружающей среды, а также способы размещения отходов производства и потребления, применяться ресурсосберегающие и иные наилучшие существующие технологии, способствующие охране окружающей и восстановлению природной среды.

4.7.2 Основными источниками загрязнений при строительных работах являются:

- буровзрывные работы;
- устройство котлованов и траншей;
- применение гидравлического способа разработки грунта;
- вырубка леса и кустарника;
- выжигание почвы кострами;
- повреждения почвенного слоя и смыв загрязнений со строительной площадки;
- образование свалок строительного мусора;
- выбросы автотранспорта и других механизмов, действующих в зоне строительства.

4.7.3 Некоторые негативные воздействия на окружающую среду при различных видах строительных работ и мероприятия по их минимизации и предотвращению представлены в Приложении Л.

4.7.4 В процессе строительства на прилегающую территорию оказывает влияние шум от строительных механизмов и автотранспорта. Это воздействие, как и выбросы загрязняющих веществ в атмосферу, является неизбежным и временным.

4.7.5 Примеры экологической оценки возможных вариантов использования наиболее распространенных строительных отходов приведены в Приложении М.

4.7.6 На строительной площадке необходимо организовать систему отвода дождевых стоков и талых вод в существующие сети ливневой канализации.

В качестве предупредительных мер от загрязнения поверхностных стоков должен быть предусмотрен организованный сброс и вывоз отходов, регулярная уборка территории.

4.7.7 Снижение воздействия на поверхностные воды при строительстве объекта достигается выполнением следующих условий:

- строительная площадка должна содержаться в чистоте;
- для бытовых нужд рабочих должны использоваться биотуалеты;
- во избежание вывоза грунта со стройплощадки на проезжую часть городских улиц до начала строительства необходимо выполнить устройство подъездов с твердым покрытием, а во время строительства производить обмыв водой колес автомобильного транспорта.

4.7.8 Если на территории строительной площадки, проездов и парковок произрастают

деревья, снос деревьев согласуется с органами управления, а при благоустройстве предусматривается высадка новых деревьев.

При строительстве главным условием защиты сложившейся экологической системы является сохранение деревьев. При производстве работ запрещаются проезд и стоянка машин, работа механизмов ближе 1 м от границы кроны деревьев. При невозможности выполнить эти требования для защиты корневой системы должно укладываться специальное защитное покрытие.

4.7.9 Повышение отметки поверхности земли у стволов деревьев не должно быть более 0,05 м. Для подсыпки пригодны крупнозернистый песок, гравелистые или щебеночные грунты. Не допускается укладка в пределах корневой системы недренирующих грунтов, а также снятие грунта над корнями деревьев.

Разработку выемок необходимо производить не ближе 2 м от ствола.

4.7.10 В целях сохранения деревьев в зоне производства работ не допускается:

- забивать в стволы деревьев гвозди, штыри для крепления знаков, ограждений, проводов;
- привязывать к стволам или ветвям проволоку для различных целей;
- закапывать или забивать столбы, колья, сваи в зоне активного развития деревьев;
- складывать под кроной дерева материалы, конструкции, ставить строительные и транспортные машины.

В зоне радиусом 10 м от стволов деревьев запрещается:

- устанавливать работающие машины;
- складировать на земле химически активные вещества (соли, удобрения и т.д.).

4.7.11 Вывоз мусора с территории стройплощадки должен осуществляться не реже 1 - 2 раза в месяц.

5 ЭНЕРГОСБЕРЕЖЕНИЕ И РАЦИОНАЛЬНОЕ ИСПОЛЬЗОВАНИЕ ПРИРОДНЫХ РЕСУРСОВ

5.1 Экономия энергии и сокращение расходов тепла

5.1.1 В целях сокращения энергопотребления вводимое в эксплуатацию здание домов-интернатов предпочтительно оборудовать:

- отопительными приборами, используемыми в местах общего пользования, лифтами с классом энергетической эффективности не ниже первых двух (в случае, если классы установлены);
- устройствами автоматического регулирования подачи теплоты на отопление, установленными на вводе в здание, строение, сооружение, а также по фасадной или части здания;
- термостатами и измерителями расхода потребляемой тепловой энергии, установленными на отопительных приборах;
- теплообменниками для нагрева воды на горячее водоснабжение с устройством автоматического регулирования ее температуры;
- устройствами автоматического снижения температуры воздуха в помещениях в

неиспользуемое время в зимний период;

- устройствами, позволяющими снижать пиковую нагрузку в системах холодоснабжения за счет использования охлаждаемых перекрытий для аккумуляции холода в ночное время;

- энергосберегающими осветительными приборами в местах общего пользования;

- оборудованием, обеспечивающим выключение освещения при отсутствии людей в местах общего пользования (датчики движения, выключатели);

- дверными доводчиками;

- второй дверью в тамбурах входных групп, обеспечивающей минимальные потери тепловой энергии, или вращающимися дверями;

- ограничителями открывания окон.

Примечание - Порядок определения классов энергоэффективности зданий и сооружений приведен в Приложении К.

5.1.2 Эффективное использование дневного света снижает энергопотребление, сведя к минимуму потребность в искусственном освещении. В зданиях рекомендуется обеспечить:

- доступ к дневному освещению путем правильной ориентации здания по сторонам света;

- максимально уменьшить пространства, не доступные для дневного света.

5.1.3 Рекомендуется использование светлых тонов при покраске стен и крыши здания для обеспечения низкого коэффициента поглощения тепла солнечной радиации.

5.1.4 Оптимальную работу системы отопления и кондиционирования воздуха с точки зрения экологии, безопасности и энергетики необходимо обеспечить путем регулярного технического обслуживания и проверки систем квалифицированным персоналом.

5.2 Рациональное использование природных ресурсов

5.2.1 В процессе проектирования должны проводиться инженерно-геологические изыскания, при которых определяются качество и состояние поверхностного залегающего слоя.

Плодородный почвенный слой подлежит срезке для дальнейшего вывоза на благоустройство городских территорий по согласованию с местной администрацией. Оставшийся грунт складируется на границе площадки, а после завершения строительства используется для отсыпки на газонах.

Избыток минерального грунта, образующийся при рытье котлована и траншей, вывозится с площадки и может использоваться для засыпки понижений или в качестве изолирующего слоя. Место вывоза согласовывается с местной администрацией.

5.2.2 При проектировании и строительстве рекомендуется предусмотреть складские помещения для утилизации люминесцентных и газоразрядных ламп, аккумуляторов, электроники и т.д.

5.2.3 Количество материала для переработки устанавливается и рассчитывается либо по весу, либо по объему.

5.2.4 Для снижения водопотребления рекомендуется:

- использование в системе слива очищенной или дождевой воды с предварительной очисткой и обеззараживанием;
- установка счетчиков горячей и холодной воды для каждого потребителя;
- установка ограничителей расхода воды;
- высадить растения, требующие минимального полива;
- высадить на территории участка растения, приспособленные к местному климату, и использовать для их полива очищенную или дождевую воду;
- максимально утилизировать канализационные использованные воды, производить их очистку и повторно использовать.

5.2.5 Рекомендуется использовать водомерные устройства во всех точках, обеспеченных водой.

Приложение А*

(информационное)

Учебно-производственные помещения

Таблица А.1* - Ориентировочные состав и площади помещений культурно-досугового и учебно-производственного назначения *(Изм. ред. – приказ КДСиЖКХ от 17.10.2017г. №224-НҚ)*

в квадратных метрах

Наименование помещений	Площадь помещений, не менее при вместимости учреждения, место		Примечания
	свыше 50 мест	до 50 мест включительно	
1 Класс рисования-изостудия с кладовой	54 + 18	30	
2 Компьютерный класс с подсобным помещением	54 + 18	30	
3 Комната музыкальных занятий с кладовой инструментов	54 + 18	-	
4 Кабинет социально-бытовой адаптации, с помещением для приема гостей	72 + 10	30	
5 Библиотека с книгохранилищем и читальным залом для лиц с инвалидностью и престарелых с нормальным интеллектом	0,6-0,8 на 1 место	59	
6 Кружок рукоделия		30	
7 Универсальное помещение для кружков		34	
8 Методический кабинет	36	-	
9 Комната педагогов и мастеров	24-54	-	В зависимости от числа помещений учебно-профессио-нальной подготовки
10 Кладовая мебели, инвентаря	24	-	
11 Санитарные узлы для мужчин и женщин	по расчету	по расчету	Распределить поэтажно

Таблица А.1* - Ориентировочные состав и площади помещений культурно-досугового и учебно-производственного назначения *(продолжение)*

в квадратных метрах

Наименование помещений	Площадь помещений, не менее при вместимости учреждения, место		Примечания
	свыше 50 мест	до 50 мест включительно	
12 Учебно-производственные мастерские с инвентарными и подсобными помещениями:			С учетом данных, приведенных в Таблице 5
-швейная	36+12+10	-	
-картонажно-переплетная	72+18+10	-	
-столярная	54+18+10	-	
-ткацкая	54+18+10	-	
-механической сборки	36 + 18	-	
-электромонтажная	36 + 18	-	
-токарно-фрезерная	72 + 18	-	
-гончарная	54+18+10	-	
-обувная	36+12+10	-	
-ручных ремесел (вязания, лозоплетения и пр.)	36+12+10	-	
-ремонта аппаратуры и бытовой техники	36+18+10	-	
Для МСУ вместимостью до 50 мест включительно зал библиотеки может использоваться для игр в шахматы и шашки.			

Приложение Б*

(информационное)

Помещения культурно-спортивного назначения

Таблица Б.1* - Ориентировочные состав и площади помещений культурно-спортивного назначения *(Изм. ред. – приказ КДСиЖКХ от 17.10.2017г. №224-НҚ)*

в квадратных метрах

Наименование помещений	Площадь, не менее при вместимости учреждения, место				Примечания
	свыше 50 мест		до 50 мест включительно		
	на 1 место	общая	на 1 место	общая	
1а Зрительный зал: -для лиц с инвалидностью с поражением опорно-двигательного аппарата -для остальных лиц с инвалидностью и престарелых 1б Актовый зал на 50 мест -для лиц с инвалидностью с поражением опорно-двигательного аппарата -для остальных лиц с инвалидностью и престарелых	1,8 1,2 - -	- - - -	- - 1,8 1,2	- - - -	Расчетное число мест принимать в соответствии с п. 4.4.3.4
2 Эстрада при зале	-	54	-		
3 Кинопроекционная с радиоузлом	-	27	-	-	
4 Фойе	1,2 на 1 мес-то в зрител ьном зале		1,2 на 1 место в зале		Используется как выставочный зал, зал для танцев и игр
5 Помещения для артистов	-	15×2	-	15	
6 Санитарный узел с умывальником	-	3	-	2,9-3	

Таблица Б.1 - Ориентировочные состав и площади помещений культурно-спортивного назначения *(продолжение)*

В квадратных метрах

Наименование помещений	Площадь, не менее при вместимости учреждения, место				Примечания
	свыше 50 мест		до 50 мест включительно		
	на 1 место	общая	на 1 место	общая	
7 Радиоузел	-	12	-	-	
8 Фильмовидеотека	-	18	-	-	
9 Помещение пожарного поста	-	не менее 16	-	не менее 16	В МСУ до 50 мест включительно помещение пожарного поста объединить с помещением вахты/охраны
10 Студия кабельного телевидения	-	18	-	-	
11 Кладовая мебели и реквизита	-	24	-	24	
12 Кладовая аппаратуры	-	8	-	7-8	
13 Музей	-	54	-	-	
14 Комната художника	-	12	-	-	
15 Кружковые помещения: - театральный кружок с подсобным помещением - танцевальный класс с помещением для переодевания и санитарным узлом - театральный кружок лепки с кладовыми инвентаря и готовых изделий	- - -	54 + 18 72 + 18 + 3 36 + 8 + 10	- - -	28+8 - -	
16 Инвентарные	-	36	-	-	
17 Санитарные узлы с умывальником в шлюзе	-	18×2	-	по расчету	
18 Уборные персонала	-	3×2	-	по расчету	

Таблица Б.1* - Ориентировочные состав и площади помещений культурно-спортивного назначения *(продолжение)*

в квадратных метрах

Наименование помещений	Площадь, не менее при вместимости учреждения, место				Примечания
	свыше 50 мест		до 50 мест включительно		
	на 1 место	общая	на 1 место	общая	
19 Кабины личной гигиены	-	4×2	-	-	Разместить при женских уборных
20 Спортивный зал	-	288 (12x24)	-	160	Используется также для занятий ЛФК
21 Лечебно-плавательный бассейн следует предусматривать с зеркалом воды не менее 13 м×18 м		432	-	-	Габариты помещения не менее 18 м × 24 м.
22 Хранение спортивного инвентаря	-	16	-	14	
23 Помещение для раздевания для мужчин и женщин с душевыми и санитарными узлами для лиц с инвалидностью с нарушением опорно-двигательного аппарата	-	42×2	-	21x2	По две душевые сетки и одному унитазу на каждую раздевальную Для МСУ до 50 мест включительно по одной душевой сетке (1000 x 1800) и одному унитазу на каждую раздевальную
24 Комната инструктора-методиста/ инструктора по плаванию	-	12	-	12-14	
25 Комната методиста с санитарным узлом		10 + 4	-	-	В состав санитарного узла входят унитаз, душ, умывальник

Таблица Б.1* - Ориентировочные состав и площади помещений культурно-спортивного назначения *(продолжение)*

в квадратных метрах

Наименование помещений	Площадь, не менее при вместимости учреждения, место				Примечания
	свыше 50 мест		до 50 мест включительно		
	на 1 место	общая	на 1 место	общая	
26 Помещение для раздевания с душевой и санитарным узлом	-	36	-	-	
27 Помещение уборочного инвентаря	-	6	-	4-7	
28 Комната медсестры	-	10	-	-	
29 Кладовая спортивного инвентаря	-	8	-	-	
30 Блок бани сухого жара:					Предусматривается только в учреждениях для лиц с инвалидностью с недостатками физического развития, может располагаться в составе помещений медицинского обслуживания
- камера сухого жара	-	10	-	-	
- предбанник с душем	-	10	-	-	
- уборная с умывальником в шлюзе	-	3	-	-	
- раздевальная	-	10	-	-	
- комната отдыха	-	12	-	-	
- кладовая инвентаря	-	4	-	-	
В МСУ до 50 мест включительно допускается объединять раздевальную для спортивного зала и лечебно-оздоровительного бассейна					

Приложение В*

(информационное)

Медицинские помещения

Таблица В.1* - Ориентировочные состав и площади помещений медицинского обслуживания*(Изм. ред. – приказ КДСиЖКХ от 17.10.2017г. №224-НК)*

в квадратных метрах

Наименование помещений	Площадь помещений, не менее					Примечания
	для психохроников		для больных с нарушениями опорно-двигательного аппарата и в учреждениях общего типа		для МСУ	
	вмести-мость до 200 мест	вмести-мость свыше 200 мест	вмести-мость до 200 мест	вмести-мость свыше 200 мест	до 50 мест включи-тельно	
1 Кабинет заместителя директора по медицинской работе		18		18	-	
2 Кабинет заведующего отделением	-	-	-	-	18-20	
3 Кабинет врача	15	15	15	15	15	
4 Кабинет старшей медицинской сестры	12	12	12	12	-	
5 Процедурная	18	18	18	18	18-26	С учетом Таблицы 8
6 Аптечная комната	8+4	10+6	8+4	10+6	10+14	Дополнительно допускается пре-дусматривать комнату для хранения наркосодержащи х препаратов

Таблица В.1* - Ориентировочные состав и площади помещений медицинского обслуживания *(продолжение)*

в квадратных метрах

Наименование помещений	Площадь помещений, не менее					Примечания
	для психохроников		для больных с нарушениями опорно-двигательного аппарата и в учреждениях общего типа		для МСУ	
	вмести-мость до 200 мест	вмести-мость свыше 200 мест	вмести-мость до 200 мест	вмести-мость свыше 200 мест	до 50 мест включи-тельно	
7 Стоматологический кабинет	16	16	16	16	-	На одно кресло
8 Кабинет акушера, фельдшера	22	22	22	22	-	то же
9 Зал ЛФК с кладовой инвентаря	60+12	60+12	60+12	60+12	40	
10 Кабинет индивидуального массажа и занятий ЛФК	18	18×2	18×3	18×6	24	6 для переодевния
11 Ингаляторий со стерилизационной	16	24	16	24	-	
12 Кабинет гидропатии	28	28	28	28	-	
13 Помещение для раздевания	14	14	14	14	-	
14 Водолечение:					-	По 7-8 м² на 1 ванну. Одна ванна должна быть приспо-соблена для об-служивания лиц инвалидов-опорников
- ванный зал	28	54	28	54	-	
- помещение для раздевания	14	18	14	18		
- кабинет подводного массажа	-	-	18×2	18×3		

Таблица В.1* - Ориентировочные состав и площади помещений медицинского обслуживания *(продолжение)*

в квадратных метрах

Наименование помещений	Площадь помещений, не менее					Примечания
	для психохроников		для больных с нарушениями опорно-двигательного аппарата и в учреждениях общего типа		для МСУ	
	вмести-мость до 200 мест	вмести-мость свыше 200 мест	вмести-мость до 200 мест	вмести-мость свыше 200 мест	до 50 мест включи-тельно	
15 Лечебно-оздоровительный бассейн с ванной 5х10 м [1)]	-	-	50	50	50	На единовременную вместимость 10-12 человек из расчета 4-5 м^2 на место
16 Кабинет светолечения	12	16	12	16	-	
17 Кабинет электролечения	-	-	28	54	-	
18 Подсобная комната	-	-	10	12	-	При кабинетах электро-и светолечения
19 Аминозиновый кабинет с подсобным помещением	-	-	18+6	18+6	-	
20 Кабинет озокерито-парафино-лечения, горячих укутываний с помещением подогрева	-	-	16+8	22+8	-	
21 Кабинет механотерапии	-	-	28	54	-	
22 Кабинет электросна	18	28	18	28	-	
23 Сенсорная комната	-	-	-	-	27	
24 Кабинет оксигено-терапии	14	20	14	20	-	

Таблица В.1* - Ориентировочные состав и площади помещений медицинского обслуживания *(продолжение)*

в квадратных метрах

Наименование помещений	Площадь помещений, не менее					Примечания
	для психохроников		для больных с нарушениями опорно-двигательного аппарата и в учреждениях общего типа		для МСУ	
	вмести-мость до 200 мест	вмести-мость свыше 200 мест	вмести-мость до 200 мест	вмести-мость свыше 200 мест	до 50 мест включи-тельно	
25 Кабинет психологической разгрузки	-	-	18	24	-	
26 Инвентарная	24	36	24	36	10	
27 Комната персонала	12	12×2	12	12×2	-	
28 Сестринская комната	-	-	-	-	18	с санитарным узлом и душем
29 Санитарные узлы для мужчин и женщин с умывальниками в шлюзе	16×2	18×2	16×2	18×2	по расчету	
30 Комната гигиены женщин	4	4	4	4	-	При одном из женских санитарных узлов
31 Комната хранении предметов уборки	4	4×2	4	4×2	по расчету	
32 Санузлы персонала с умывальниками в шлюзе	3	3×2	3	3×2	-	
В МСУ до 50 мест включительно допускается объединять раздевальную для спортивного зала и лечебно-оздоровительного бассейна.						

Приложение Г*

(информационное)

Столовые и производственные помещения

Таблица Г.1 - Ориентировочный состав и площади помещений столовой и производственных помещений пищеблока *(Изм. ред. – приказ КДСиЖКХ от 17.10.2017г. №224-НҚ)*

в квадратных метрах

Наименование помещений	Площадь помещений, не менее			Примечания
	в учреждениях свыше 50 до 200 мест	в учреждениях свыше 200 мест	для МСУ до 50 мест включительно	
1 Обеденный зал	2,4 м² на 1 место			(10-15 % для инвалидных колясок)
2 Умывальные	3 м² (1 умывальник) на каждые 8-20 мест			
3 Раздаточная	18	24	17-18	
4 Сервизная	6	8	5	
5 Моечная столовой посуды	16-18	30-36	14	
6 Горячий цех	54	70	54	
7 Хлеборезка, хранение хлеба	6	8	5-6	
8 Моечная кухонной посуды	8	10	8-9	Не менее 30 м^2 при механизированной мойке
9 Холодный цех	10	14	10	
10 Цех мучных изделий	10	14	10	
11 Мясорыбный цех	18	24	18	
12 Овощной цех	15	18	15-16	
13 Комната заведующего производством	8	8	7	
14 Кладовая суточного запаса продуктов	8	10	6-7	

Таблица Г.1* - Ориентировочный состав и площади помещений столовой и производственных помещений пищеблока *(продолжение)*

в квадратных метрах

Наименование помещений	Площадь помещений, не менее			Примечания
	в учреждениях свыше 50 до 200 мест	в учреждениях свыше 200 мест	для МСУ до 50 мест включительно	
15 Кладовая сухих продуктов	10	14	10	
16 Охлаждаемые камеры: -продуктов -отходов	20 4	32 4	20 4	Не менее двух камер с выходом наружу (для МСУ - непосредственно или через коридор/тамбур)
17 Помещение первичной обработки продуктов (овощей, птицы)	8+6	10+8	12	
18 Загрузочная, кладовая тары	14	18	10-14	Возможно разделение помещений
19 Кладовая белья: -чистого -грязного	6 4	8 6	6-8 4-6	
20 Кладовая и моечная тары	12	16	-	
21 Комната персонала с душевой и санитарным узлом	18	24	16	
22 Комната кладовщика	-	6	-	
23 Кладовая овощей, солений	12+6	16+8	12+6	
24 Комната хранения предметов уборки	4	4	2,5-4	
25 Раздаточная	16	20	14-16	Для обслуживания карантинных отделений, изоляторов
26 Столовая персонала	16+6	18+8	по расчету	С выходом на участок с соблюдением п.4.4.1.23

Приложение Д*

(информационное)

Административно-бытовые помещения

Таблица Д.1* - Ориентировочные состав и площади помещений административно-бытового обслуживания *(Изм. ред. – приказ КДСиЖКХ от 17.10.2017г. №224-НҚ)*

в квадратных метрах

Наименование помещений	Площадь помещений, не менее			Примечания
	в домах-интернатах свыше 50 до 200 мест	в домах-интернатах свыше 200 мест	для МСУ до 50 мест включительно	
1 Вестибюль с гардеробом для посетителей	100	0,7 на 1 место	100	
2 Магазин-салон с подсобными помещениями	18+10	24+12	-	
3 Парикмахерская	16+8	18+10	18	
4 Санитарные узлы мужские и женские с умывальником в шлюзе	5×2	5×2	по расчету	
5 Кабинет директора	18	24	18-28	допускается с комнатой отдыха и санитарным узлом
6 Кабинет заместителя директора	-	-	16-18	
7 Канцелярия-приемная	12	14	12-17	
8 Кабинет директора по хозяйственной части	12	14	-	
9 Помещение дежурного персонала технического обслуживания	10	14	-	
10 Бухгалтерия с кассой	12+4	18+4	28	
11 Комната отдыха персонала	24	36	-	
12 Комната сестры-хозяйки с кладовой	10+6	12+8	-	

Таблица Д.1* - Ориентировочные состав и площади помещений административно-бытового обслуживания *(продолжение)*

В квадратных метрах

Наименование помещений	Площадь помещений, не менее			Примечания
	в домах-интернатах свыше 50 до 200 мест	в домах-интернатах свыше 200 мест	для МСУ до 50 мест включительно	
13 Кладовая чистого белья с починочной	14	20	-	
14 Кладовая грязного белья	14	20	-	
15 Помещение архива	8	12	-	Может располагаться в подвале
16 АТС	18	24	-	то же
17 Гардероб персонала с душевой и санитарным узлом	24	36	-	то же
18 Кладовые, инвентарные, хозяйственно-складские помещения	30	40	-	то же
19 Помещение ремонта электроаппаратуры с подсобным помещением	12+4	14+6	-	то же
20 Помещение дезкамеры	-	20-30	-	
21 Комната хранения предметов уборки	4×2	4×2	по расчету	
22 Постирочная	8+18+6	8+22+8	по заднию	В случае, если в составе помещений хозяйственного обслуживания прачечная не предусмотрена

Приложение Е

(информационное)

Информационные устройства и средства связи

Таблица Е.1-Группы, виды информационных устройств и средств связи

Группа	Подгруппа	Вид
1Технические средства информации общего пользования, доступные для лиц с инвалидностью	1.1.Визуальные средства отображения информации	1.1.1 Печатные носители статической информации (указатели, таблички, вывески, щиты, стенды, аппликации и т.п.) 1.1.2 Электронные носители статической и динамической информации (табло, большие экраны, дисплеи и т.п.), в том числе средства, дублирующие звуковую информацию и устройства сурдоперевода (для людей с дефектами слуха)
	1.2 Звуковые средства воспроизведения информации	1.2.1 Акустические средства (речевые синтезаторы, речевые оповещатели, громкоговорители, репродукторы и т.п.), в том числе устройства звукового дублирования визуальной информации (для людей с недостатками зрения) 1.2.2 Вспомогательные аудиосистемы с индукционными контурами и их элементы (устройства звукового дублирования, наушники и др.)
	1.3Тактильные средства отображения информации	1.3.1Печатные носители статической информации, выполненные рельефным шрифтом (указатели, таблички) 1.3.2 Печатные носители статической информации, выполненные шрифтом Брайля (указатели, таблички и т.п.)
2.Технические средства сигнализации общего пользования, доступные для лиц с инвалидностью	2.1Визуальные средства сигнализации	2.1.1 Графические средства сигнализации, в том числе знаки безопасности (предупреждающие знаки) 2.1.2 Световые сигнальные устройства, в том числе световые сигнализаторы, световые маячки, светофоры 2.1.3 Цветографические сигнальные устройства, в том числе сигнальные цвета, цветовая разметка, контрастные цветовые полосы
	2.2 Звуковые средства сигнализации	2.2.1 Звуковые сигнальные устройства уведомляющей сигнализации, в том числе речевые оповещатели, звуковые маяки 2.2.2 Звуковые сигнальные устройства аварийной и предупреждающей сигнализации, в том числе предупреждающие оповещатели, аварийные звуковые оповещатели, а также звуковые сигнальные устройства, дублирующие световые сигнальные устройства аварийной и предупреждающей сигнализации (для людей с недостатками зрения)

Таблица Е.1-Группы, виды информационных устройств и средств связи
(продолжение)

Группа	Подгруппа	Вид
	2.3 Тактильные средства сигнализа-ции	2.3.1 Статические тактильные устройства, в том числе тактильные разметки, тактильные полосы, тактильные покрытия (плитки, рельефные или фактурные средства), искусственные плавные подъемы, уклоны и обочины (бордюрные камни) 2.3.2 Динамические тактильные устройства, в том числе вибрационные сигнализаторы, тактильные вибраторы
3 Технические средства связи об-щего пользования, доступные для лиц с инвалидностью	3.1 Средства одно-сторонней связи	3.1.1 Громкоговорители 3.1.2 Акустические системы громкоговорящей связи 3.1.3 Микрофоны 3.1.4 Ларингофоны 3.1.5 Наушники 3.1.6 Текстовые средства связи, в том числе с «бегущей строкой»
	3.2 Средства двусто-ронней связи	3.2.1 Громкоговорящие средства связи 3.2.2 Средства связи с усилителями приема, мобильная связь 3.2.3 Факсимильные аппараты 3.2.4 Таксофоны

Приложение Ж
(информационное)

Габариты кресла-коляски для взрослых

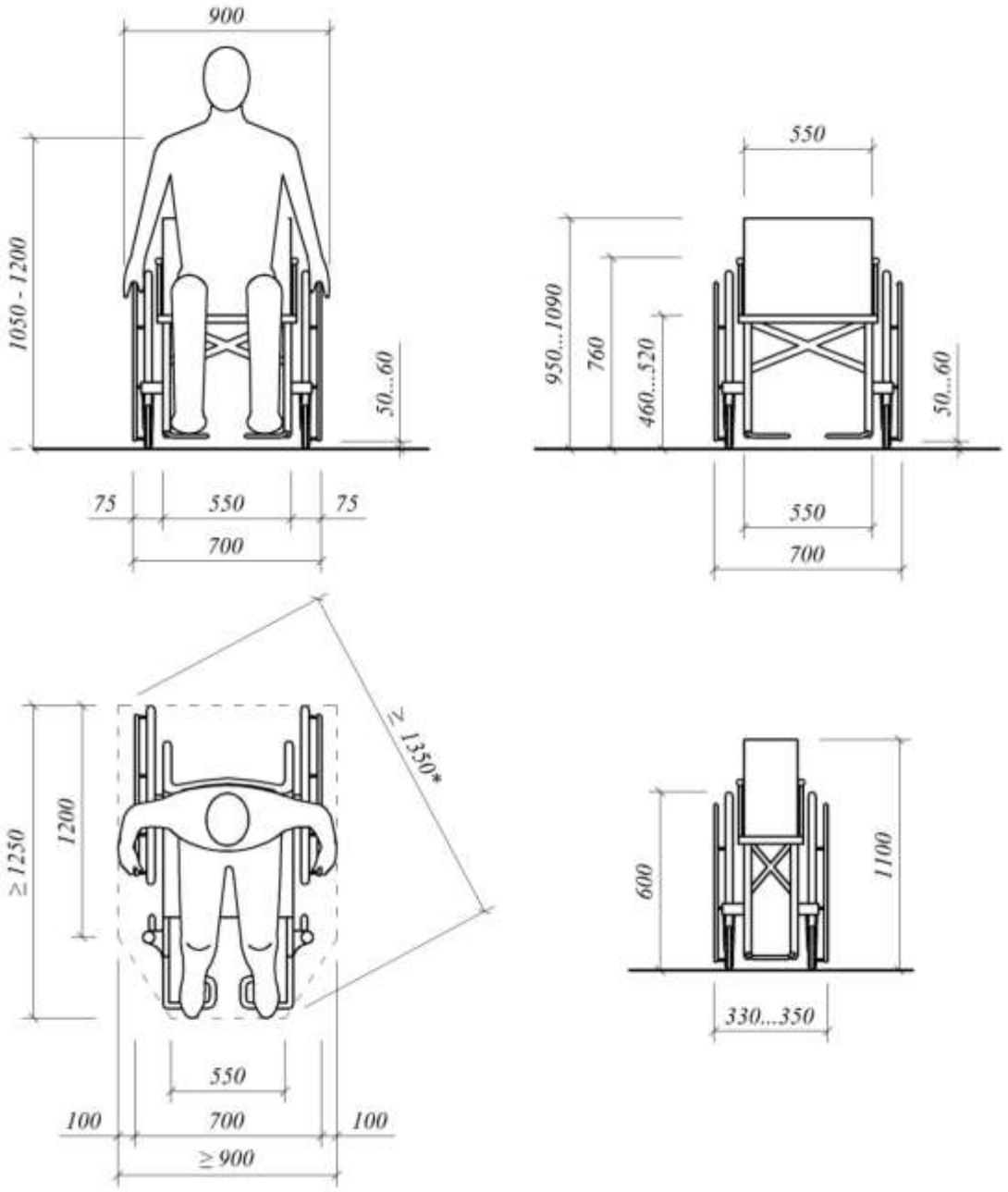

Рисунок Ж.1 - Кресло-коляска для взрослых

Приложение И
(информационное)

Параметры воздуха и воздухообмена в помещениях жилых зданий

Таблица И.1 - Расчетная температура воздуха и требования к воздухообмену в помещениях

Помещение	Расчетная температура зимой,°С, не менее	Требования к воздухообмену		
		приток	вытяжка	
1 Жилые комнаты:				
- для лиц свободного и наблюдательного содержания;	20	однократн.[1)]	однократн.	
- для граждан пожилого возраста и лиц с инвалидностью, способных к частичному самообслуживанию	21	однократн.[1)]	однократн.	
- для лежачих больных и передвигающихся на креслах-колясках	22	двукратн.	двукратн.	
2 Гостиная	20	однократн.[1)]	однократн.	
3 Ванная комната, душевая кабина	25[2)]	-	по воздушному балансу, но не менее, $м^3/ч$:	25
4 Санузел	20	-		50
5 Совмещенный санузел	25[2)]	-		50
6 Библиотека-читальня, комната отдыха, кружковая	20	однократн.[1)]	однократн.	
7 Курительная	18	однократн.[1)]	10-кратн.	
8 Зал лечебной физкультуры, комнаты лечебно-трудовых мастерских	20	(50 $м^3/ч$ на одного человека)		
9 Кухня-буфетная, кухня-раздаточная в жилых группах	18	однократн.[1)]	1,5	
10 Помещение для бытовых нужд	20	однократн.[1)]	однократн.	
11 Вестибюль, общий коридор, гардеробная	18	-	-	
12 Парикмахерская	20	однократн.[1)]	однократн.	

Таблица И.1 - Расчетная температура воздуха и требования к воздухообмену в помещениях *(продолжение)*

Помещение	Требования к воздухообмену		
	приток	вытяжка	
13 Зрительный зал	В соответствии с нормами проектирования культурно-зрелищных и досуговых учреждений		
14 Обеденный зал, кухня	В соответствии с требованиями для предприятий общественного питания		
15 Помещения медицинского обслуживания	В соответствии с нормами проектирования учреждений здравоохранения		
16 Мусоросборная камера	5	-	однократн.[3)]
17 Машинное отделение лифтов	5	-	однократн.
18 Помещение бытового обслуживания	В соответствии с нормами проектирования предприятий бытового обслуживания		

[1)] Приточный воздух в объеме однократного воздухообмена должен подаваться через окна. При установке окон без форточек и с герметичным притвором следует применять модификации окон со встроенными проветривателями.

[2)] Температура воздуха в ванных комнатах и совмещенных санузлах, не примыкающих к наружным ограждающим конструкциям, не нормируется при установке в них полотенцесушителей, присоединенных к системе горячего водоснабжения, или электрических.

[3)] Мусоросборную камеру следует вентилировать через ствол мусоропровода и жалюзийную решетку, установленную в нижней части двери.

Таблица И.2 - Расчетные параметры влажности и скорости движения воздуха в жилых помещениях

Период года	Наименование помещения	Относительная влажность, %		Скорость движения воздуха, м/с	
		оптималь-ная	допустимая не более	оптимальная, не более	допустимая, не более
1 Холодный	Жилая комната	45 - 30	60	0,15	0,2
	Помещения для отдыха	45 - 30	60	0,15	0,2
	Коридор	45 - 30	60	0,15	0,2
	Туалет			0,15	0,2
	Ванна			0,15	0,2
2 Теплый	Жилая комната	60 - 30	65	0,2	0,3

Таблица И.3-Нормируемая воздухопроницаемость ограждающих конструкций

Ограждающие конструкции	Воздухопроницаемость $G_н$, кг/(м^2·ч), не более
1 Наружные стены, перекрытия и покрытия	0,5
2 Стыки между панелями наружных стен	0,5*
3 Входные двери	1,5
4 Входные двери в здания	7,0
5 Окна и балконные двери в деревянных переплетах	6,0
6 Окна и балконные двери в пластмассовых или алюминиевых переплетах	5,0

И.1 Минимально допустимое значение приведенного сопротивления теплопередаче ограждающей конструкции ($R_o^{тр}$) принимается в зависимости от градусосуток отопительного периода (ГСОП) региона строительства и определяется по Таблице И.3.

И.2 Удельная теплозащитная характеристика здания должна быть не больше максимально допустимого значения, определяемого по Таблице И.4. Удельная теплозащитная характеристика здания, $k_{об}$, рассчитывается по формуле:

$$k_{об} = \frac{1}{V_{от}} \sum_i \left(n_{t,i} \frac{A_{ф,i}}{R_{o,i}^{пр}} \right) \qquad (И.1)$$

где $R_{o,i}^{пр}$ - приведенное сопротивление теплопередаче i-го фрагмента теплозащитной оболочки здания, м^2 °С/Вт;

$A_{ф,i}$ – площадь соответствующего фрагмента теплозащитной оболочки здания, м^2;

$V_{от}$ – отапливаемый объем здания, м^3.

Совокупность фрагментов, характеристики которых используются в формуле (И.1) должна полностью замыкать оболочку отапливаемой части здания.

И.3 Температура внутренней поверхности ограждающей конструкции (за исключением вертикальных светопрозрачных конструкций) в зоне теплопроводных включений, в углах и оконных откосах должна быть не ниже точки росы внутреннего воздуха при расчетной температуре наружного воздуха в холодный период года.

Температура внутренних поверхностей вертикальных светопрозрачных конструкций зданий должна быть не ниже плюс 3°С.

Таблица И.4 - Нормируемые значения сопротивления теплопередаче ограждающих конструкций

Здания и помещения, коэффициенты *a* и *b*	Градусо-сутки отопительн	Нормируемые значения сопротивления теплопередаче $R_o^{тр}$, м^2 °С/Вт, ограждающих конструкций

	о го периода ГСОП, °С·сут/год	стен	покрытий и перекрытий над проездами	перекрытий чердачных, над неотапливаемыми подпольями и подвалами	окон и балконных дверей, витрин и витражей
Жилые	2000	2,1	3,2	2,8	0,3
	4000	2,8	4,2	3,7	0,45
	6000	3,5	5,2	4,6	0,6
	8000	4,2	6,2	5,5	0,7
	10000	4,9	7,2	6,4	0,75
	12000	5,6	8,2	7,3	0,8
A	-	0,00035	0,0005	0,00045	-
B	-	1,4	2,2	1,9	-

Примечания

1 Значения $R_o^{тр}$ для величин *ГСОП*, отличающихся от табличных, следует определять по формуле

$$R_o^{тр} = a \cdot ГСОП + b$$

где *ГСОП* — градусо-сутки отопительного периода, °С·сут/год, для конкретного пункта; *a*, *b* — коэффициенты, значения которых следует принимать по данным таблицы за исключением графы 6, где для интервала до 6000°С·сут/год: *a* = 0,000075, *b* = 0,15; для интервала 6000-8000 °С·сут/год: *a* = 0,00005, *b* = 0,3; для интервала 8000°С·сут/год и более: *a* = 0,000025; *b* = 0,5.

2 Нормируемое приведенное сопротивление теплопередаче глухой части балконных дверей должно быть не менее чем в 1,5 раза выше нормируемого сопротивления теплопередаче светопрозрачной части этих конструкций.

3 При выполнении требований к удельному расходу тепловой энергии на отопление зданий согласно раздела 10, допускается уменьшение сопротивления теплопередаче $R_o^{тр}$ отдельных ограждающих конструкций здания по сравнению с нормируемым по данной таблице, но не ниже минимальных величин: для стен $R_{o,min}^{тр} = R_o^{тр} \cdot 0,63$, для заполнений оконных и других проемов, применять конструкции окон и балконных дверей с приведенным сопротивлением теплопередаче на 5 % ниже установленного в графах 6,7, для остальных ограждающих конструкций $R_{o,min}^{тр} = R_o^{тр} \cdot 0,80$.

Таблица И.5-Максимально допустимые значения удельного коэффициента теплопередачи теплозащитной оболочки здания

Отапливаемый объем здания, $V_{от}$, м^3	Значения $k_{об}^{тр}$, Вт/(м^3 °С), при значениях ГСОП, °С сут/год				
	1000	3000	6000	9000	12000
300	0,995	0,736	0,53	0,414	0,339

750	0,733	0,543	0,39	0,305	0,25
1920	0,536	0,397	0,285	0,223	0,183
4800	0,403	0,298	0,215	0,168	0,138
12000	0,315	0,233	0,168	0,131	0,107
30000	0,269	0,191	0,138	0,108	0,088
75000	0,269	0,165	0,119	0,093	0,078
185000	0,269	0,155	0,11	0,09	0,078

Примечания

1 Для промежуточных величин объема зданий и ГСОП, а также для величин отапливаемого объема здания превышающих 185000 м^3 значение $k_{об}^{тр}$ рассчитываются по формулам:

$$k_{об}^{тр} = \begin{cases} \dfrac{4{,}93 \cdot V_{от}^{-\frac{1}{3}}}{0{,}00013 \cdot ГСОП + 0{,}61} & V_{от} \le 2700 \\ \dfrac{1{,}2 \cdot \left(0{,}1 + 10{,}3 \cdot V_{от}^{-\frac{1}{2}}\right)}{0{,}00013 \cdot ГСОП + 0{,}61} & V_{от} > 2700 \end{cases}$$

2 При достижении величиной $k_{об}^{тр}$, вычисленной по (I), значений меньших, чем определенные по формуле:, то следует принимать:

$$k_{об}^{тр} = \frac{8{,}5}{\sqrt{ГСОП}}$$

Температура внутренней поверхности ограждающей конструкции проверяется по результатам расчета температурных полей всех зон с теплотехнической неоднородностью или по результатам испытаний в аккредитованной лаборатории в климатической камере.

Расчетную температуру наружного воздуха в холодный период года следует принимать в соответствии с СП РК 2.04-01.

- для ограждающих конструкций (за исключением светопрозрачных конструкций) - среднюю температуру наиболее холодной пятидневки обеспеченностью 0,92;

- для светопрозрачных ограждающих конструкций - среднюю температуру наиболее холодных суток обеспеченностью 0,92.

Относительную влажность внутреннего воздуха для определения точки росы следует принимать:

- для помещений жилых зданий - 55%,

- для ванных комнат - 65%,

- для теплых подвалов и подполий с коммуникациями - 75%;
- для теплых чердаков жилых зданий - 55%.

Энергетическая эффективность жилого здания на стадии разработки проектной документации характеризуется показателем тепловой энергетической эффективности, численно равным удельному (на 1 м^2 отапливаемой площади пола квартир) расходу тепловой энергии на отопление и вентиляцию здания за отопительный период $q_{от}$, Вт·ч/(м^2·°С·сут) или [Вт·ч/ (м^3·°С·сут)]. Этот показатель должен быть меньше или равен нормируемому значению $q_{от}^{тр}$, Вт·ч/ (м^2·°С·сут) или [Вт·ч/(м^3·°С·сут)] и определяться путем выбора теплозащитных свойств ограждающих конструкций здания, объемно-планировочных решений, ориентации здания и типа, эффективности и метода регулирования используемой системы отопления, а также применением других энергосберегающих решений, до удовлетворения условия

$$q_{от}^{тр} \geq q_{от}, \qquad (И.2)$$

где $q_{от}^{тр}$ - нормируемый удельный расход тепловой энергии на отопление и вентиляцию здания за отопительный период, Вт·ч/(м^2·°С·сут) или [Вт·ч/(м^3·°С·сут)].

Приложение К
(информационное)

Классы энергоэффективности зданий, помещений, сооружений

Порядок определения и пересмотра классов энергоэффективности зданий, строений, сооружений

К.1 Для определения класса энергоэффективности при разработке предпроектной и (или) проектной (проектно-сметной) документации строительства новых или расширения (капитальный ремонт, реконструкция) существующих зданий, строений, сооружений:

1) заказчик указывает требуемый класс энергоэффективности в задании на разработку предпроектной и (или) проектной (проектно-сметной) документации;

2) предпроектная и (или) проектная (проектно-сметная) документация разрабатывается с учетом указанного в задании на разработку класса энергоэффективности;

3) для определения соответствия указываемого класса энергоэффективности в предпроектной и (или) проектной (проектно-сметной) документации заказчик обращается к юридическому лицу для проведения экспертизы энергосбережения и повышения энергоэффективности, получившему свидетельство об аккредитации по данному виду деятельности;

4) по результатам экспертизы предпроектной и (или) проектной (проектно-сметной) документации выдается заключение, которое содержит информацию о классе энергоэффективности.

К.2 Класс энергоэффективности пересматривается путем проведения энергоаудита не реже одного раза каждые пять лет.

К.3 Класс энергоэффективности определяется в соответствии с показателями, указанными в Таблице К.1, в соответствии с государственными нормативами, нормативами в области архитектурной, градостроительной и строительной деятельности, и энергосбережения и повышения энергоэффективности.

К.4 Класс энергоэффективности указывается в техническом паспорте здания, строения, сооружения.

К.5 Присвоение класса энергоэффективности и указание ее в техническом паспорте производятся заказчиком энергоаудита (собственником субъекта энергоаудита) для существующих зданий, строений, сооружений или лицом, ответственным за оформление технического паспорта введенного в эксплуатацию здания, строения, сооружения, на основании заключения энергоаудита или экспертизы энергосбережения и повышения энергоэффективности.

Таблица К.1 Классы энергоэффективности зданий

Обозначение класса	Наименование класса энергоэффективности	Величина отклонения расчетного (фактического) значения показателя энергоэффективности на отопление и вентиляцию здания от нормативного, %
При проектировании и эксплуатации новых и реконструируемых зданий		
A++ A+ A	Очень высокий	ниже -60 от -50 до -60 от -40 до -50
B+ B	Высокий	от -30 до -40 от -15 до -30
C+ C C-	Нормальный	от - 5 до - 15 от + 5 до - 5 от + 15 до + 5
При эксплуатации существующих зданий		
D	Пониженный	от + 15,1 до + 50
E	Низкий	более +50

Приложение Л
(информационное)

Виды строительных работ, оказывающих негативное влияние на окружающую среду

Таблица Л.1 – Меры по минимизации и предотвращению влияния на окружающую среду

Виды работ	Основные виды воздействий	Предупреждающие мероприятия
Организация строительной площадки	Образование строительного мусора и выезд загрязненного автотранспорта, загрязнение поверхностных стоков, эрозия почвы, изменение ландшафта и т.д.	Оборудование выездов со строительной площадки пунктами мойки колес автотранспорта, установка бункеров-накопителей или организация специальной площадки для сбора мусора, транспортировка мусора при помощи закрытых лотков, вывоз мусора и лишнего грунта в места, определенные Заказчиком. Организация очистки производственных и бытовых стоков, предотвращение «излива» подземных вод при буровых работах и их загрязнения при работах по искусственному закреплению слабых грунтов. Защита от размыва при выпуске воды со стройплощадки, организация срезки и складирования почвенного слоя, правильная планировка временных автодорог и подъездных путей. Пересадка и ограждение сохраняемых деревьев, обеспечение оттеснения животного мира за пределы стройплощадки и пр.
Транспортные, погрузочно-разгрузочные работы, работа компрессоров, отбойных молотков и др. строительного оборудования	Загрязнение атмосферного воздуха, почвы, грунтовых вод, шумовое загрязнение и пр.	Оборудование автотранспорта, перевозящего сыпучие грузы, съемными тентами. Обеспечение мест проведения погрузочно-разгрузочных работ пылевидных материалов (цемент, известь, гипс) пылеулавливающими устройствами. Обеспечение шумозащитными экранами мест размещения строительного оборудования (при строительстве вблизи жилых домов и т.п.)

Таблица Л.1 – Меры по минимизации и предотвращению влияния на окружающую среду (п*родолжение)*

Виды работ	Основные виды воздействий	Предупреждающие мероприятия
Сварочные, изоляционные, кровельные и отделочные работы	Выбросы в окружающую среду вредных веществ (газы, пыль и т.д.)	Организация правильного складирования и транспортировки огнеопасных и выделяющих вредные вещества материалов (газовых баллонов, битумных материалов, растворителей, красок, лаков, стекло- и шлаковаты) и пр.
Каменные и бетонные работы	Образование отходов и возможность запыления воздуха Вибрационная и шумовая нагрузки	Обработка естественных камней в специально выделенных местах на территории стройплощадки; обеспечение мест производства работ пылеулавливающими устройствами. Применение виброустройств, соответствующих стандартам, а также вибро- и шумозащитных устройств и т.д.

Приложение М
(информационное)

Экологическая оценка вариантов использования отходов строительных материалов

Таблица М.1 – Виды отходов и оценка возможных вариантов использования

Виды отходов	Повторное использование без переработки	Повторное использование после переработки	Сжигание	Свалка (необходимо избегать)
каменные материалы	1	2	-	3
железобетон	1	2	-	-
дерево	1	2	3	4
синтетические материалы	-	1	2	3
металлы	1	2	-	4
бумага и картон	-	1	2	3
стекло	1	2	-	3
химические отходы (остатки клея, краски и т.п.)	-	1	2	3
остальное (остатки тары, упаковки, хозяйственный мусор)	-	1	2	3

Примечание - Дана соответствующая оценка нагрузок на окружающую среду в баллах по различным вариантам переработки (чем выше балл, тем выше нагрузка). Вариантов с высокими баллами необходимо избегать.

УДК 727.14 **МКС 91.040.10**
91.040.30

Ключевые слова: интернаты, расчетная вместимость, проектирование, участки, территория, комнаты, вестибюль, помещение, пожарная безопасность, бытовое обслуживание, водоснабжение, канализация, санитарно-техническое оборудование, шкафы, электроснабжение, сети наружного освещения, парковочная зона, слаботочные системы.

ДЛЯ ЗАМЕТОК

Ресми басылым

ҚАЗАҚСТАН РЕСПУБЛИКАСЫ ӨНЕРКӘСІП ЖӘНЕ ҚҰРЫЛЫС МИНИСТРЛІГІ
ҚҰРЫЛЫС ЖӘНЕ ТҰРҒЫН ҮЙ-КОММУНАЛДЫҚ ШАРУАШЫЛЫҚ ІСТЕРІ КОМИТЕТІ

Қазақстан Республикасының
ЕРЕЖЕЛЕР ЖИНАҒЫ

ҚР ЕЖ 3.02-105-2013*

МҮГЕДЕКТЕР МЕН ҚАРТТАРҒА АРНАЛҒАН ИНТЕРНАТ ҮЙЛЕР

Басылымға жауаптылар: «ҚазҚСҒЗИ» АҚ

050046, Алматы қаласы, Солодовников көшесі, 21
Тел./факс: +7 (727) 392-76-16 – қабылдау бөлмесі

Издание официальное

КОМИТЕТ ПО ДЕЛАМ СТРОИТЕЛЬСТВА И ЖИЛИЩНО-КОММУНАЛЬНОГО ХОЗЯЙСТВА МИНИСТЕРСТВА ПРОМЫШЛЕННОСТИ И СТРОИТЕЛЬСТВА РЕСПУБЛИКИ КАЗАХСТАН

СВОД ПРАВИЛ
Республики Казахстан

СП РК 3.02-105-2013*

ДОМА-ИНТЕРНАТЫ ДЛЯ ИНВАЛИДОВ И ПРЕСТАРЕЛЫХ

Ответственные за выпуск: АО «КазНИИСА»

050046, г. Алматы, ул. Солодовникова, 21
Тел./факс: +7 (727) 392-76-16 – приемная